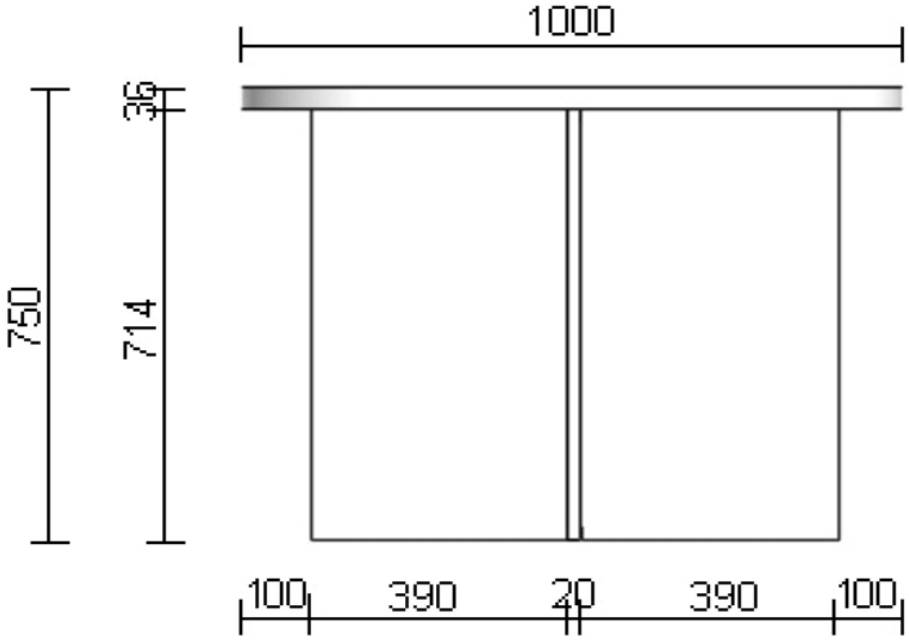
1000
36
750
714
100
390
20
390
100