ՑՈՒՑԱԿ

ՈՒՍԱՆՈՂԱԿԱՆ ԽՈՐՀՐԴԻ ՍԵՆՅԱԿԻ ԳՈՒՅՔԻ

N	Անվանումը	Քանակը /հատ/
1	Կոնֆերանս սեղան	1
2	Աշխատասեղան	1
3	Զգեստապահարան	1
4	Մեծ պահարան	1
5	Շարժական պատ	1
6	Պատին կախվող լոգո	1
7	Փոքր սեղան	1
8	Ջեռուցման մարտկոցները քողարկող	1
9	Դարակաշար	1

ԿՈՆՖԵՐԱՆՍ ՍԵՂԱՆ 1 ՀԱՏ

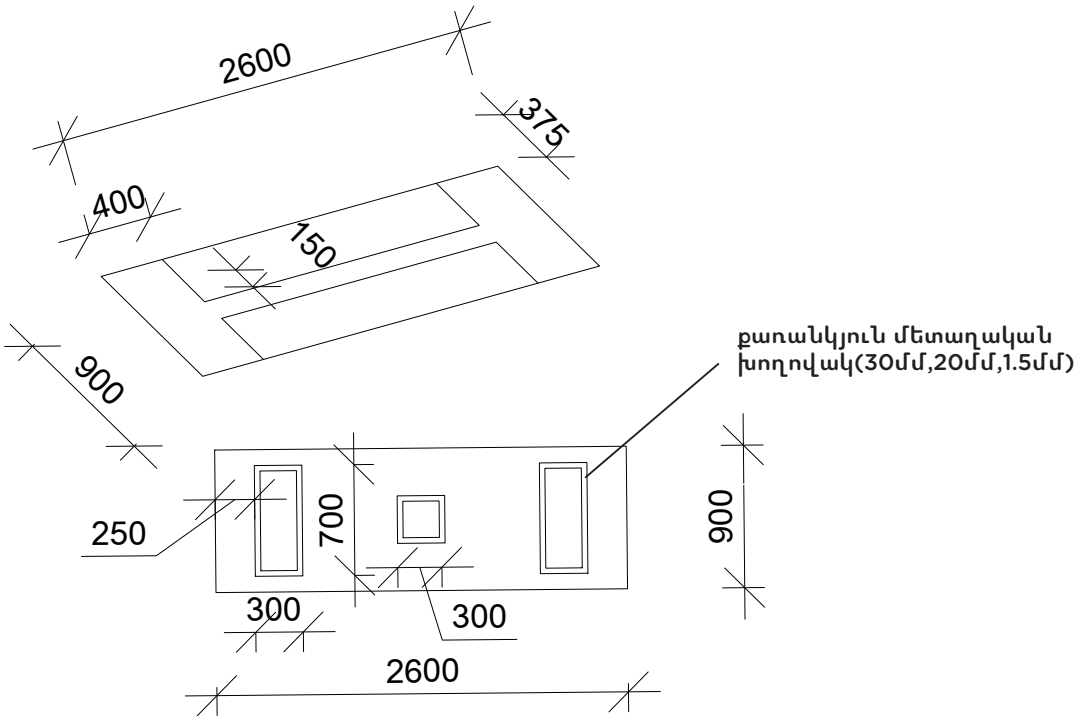

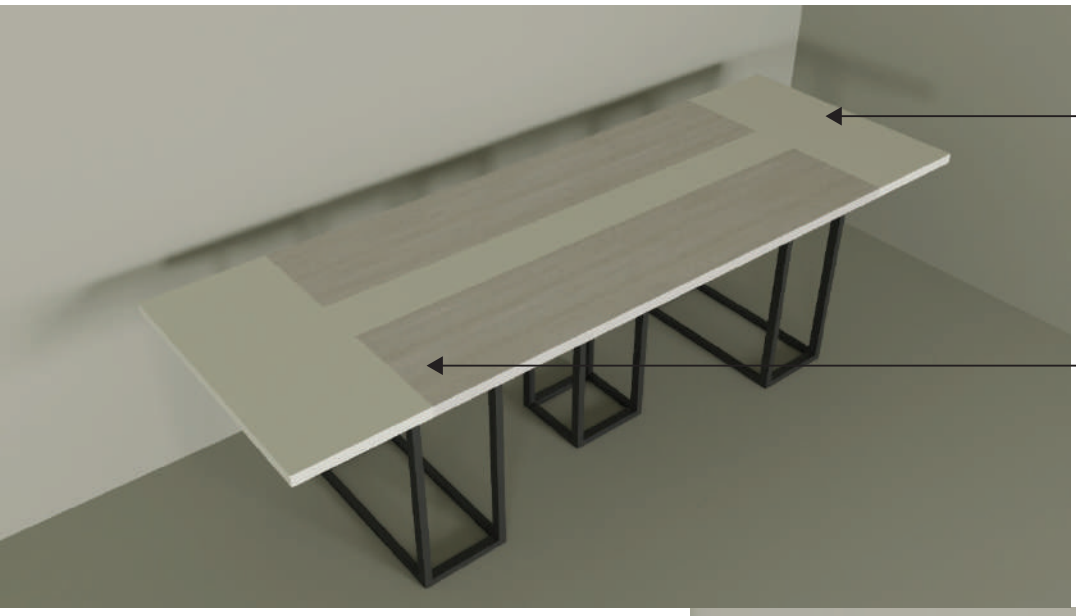

0101 կոդի գույնին համապատասխան

K088 կոդի գույնին համապատասխան

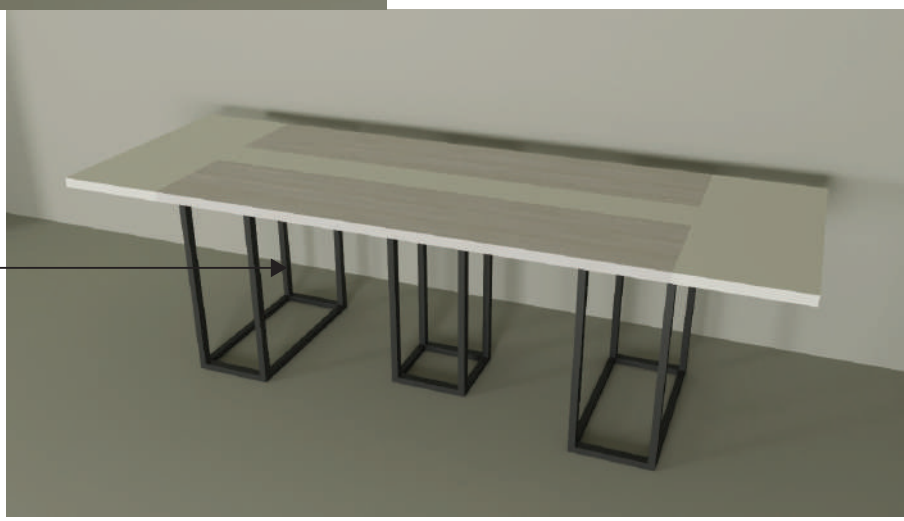

Մետաղական ոտքեր(H750)

քառանկյուն մետաղական
խողովակով(30մմ,20մմ,1.5մմ)

ԱՇԽԱՏԱՍԵՂԱՆ 1 ՀԱՏ

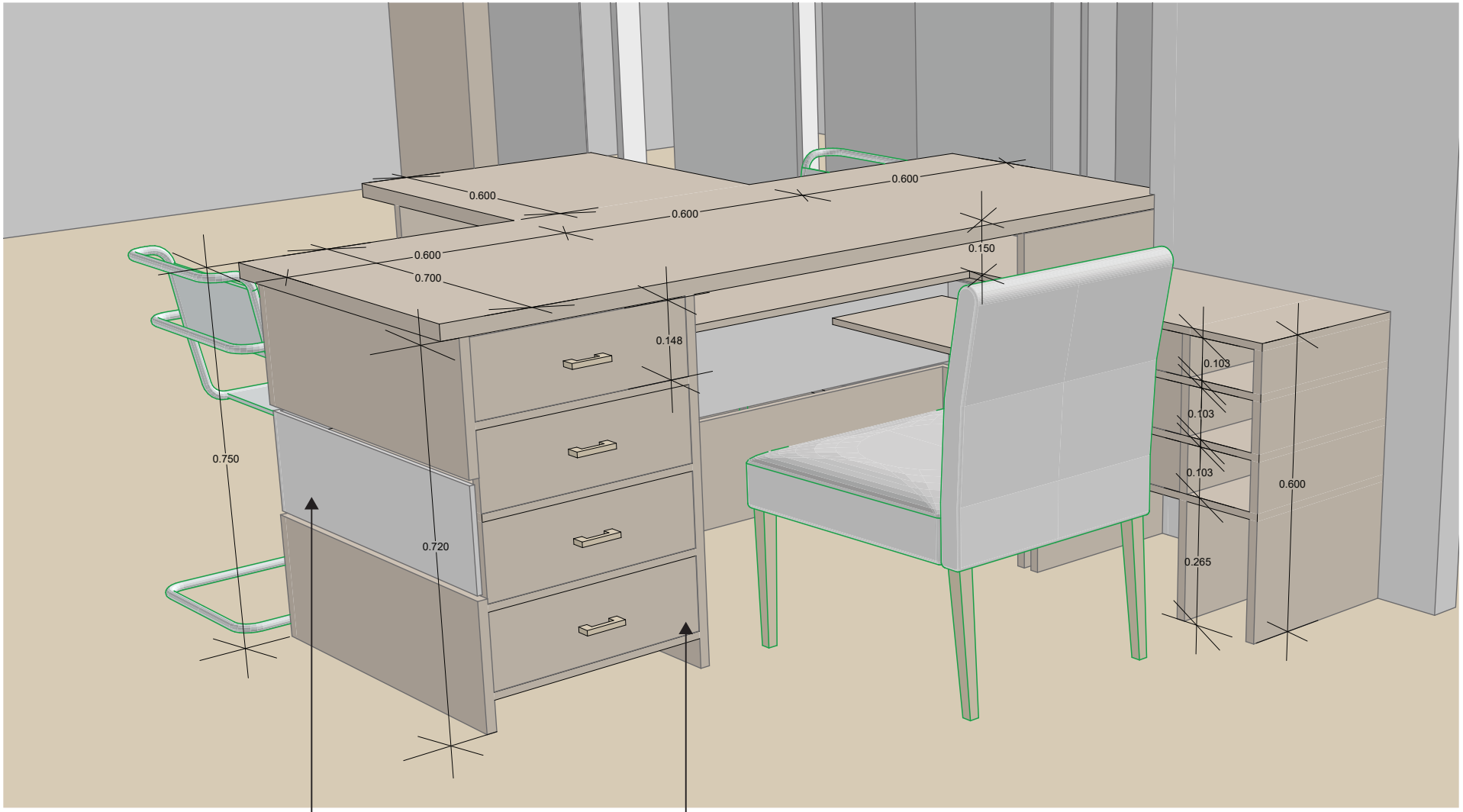

0101
կոդի գույնին համապատասխան

K088
կոդի գույնին համապատասխան

ԱՇԽԱՏԱՍԵՂԱՆԻ ՏԵՍՔԸ ԴԻՄԱՑԻՑ 1 ՀԱՏ

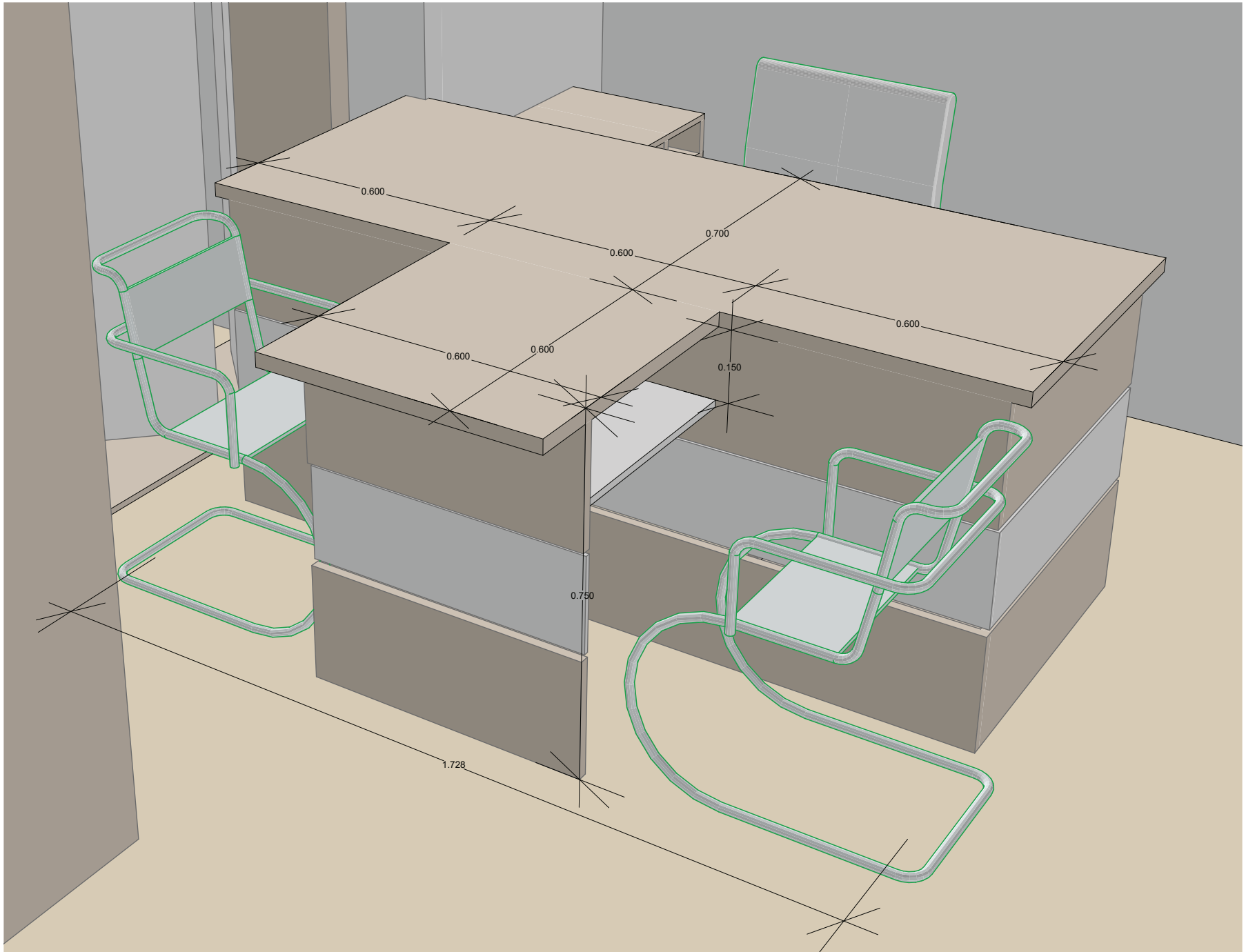

ԶԳԵՍՏԱՊԱՀԱՐԱՆ 1 ՀԱՏ

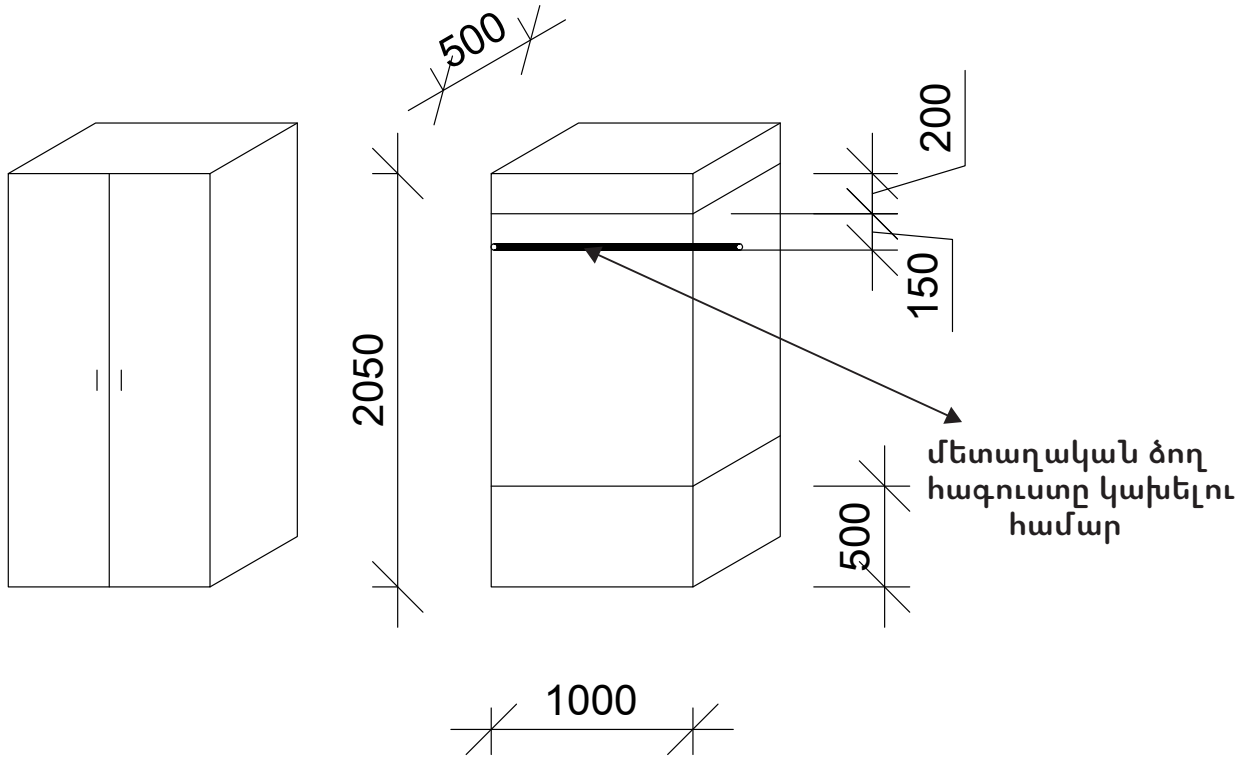

K088

կոդի գույնին
համապատասխան

0101

կոդի գույնին
համապատասխան

ՄԵԾ ՊԱՀԱՐԱՆ 1 ՀԱՏ

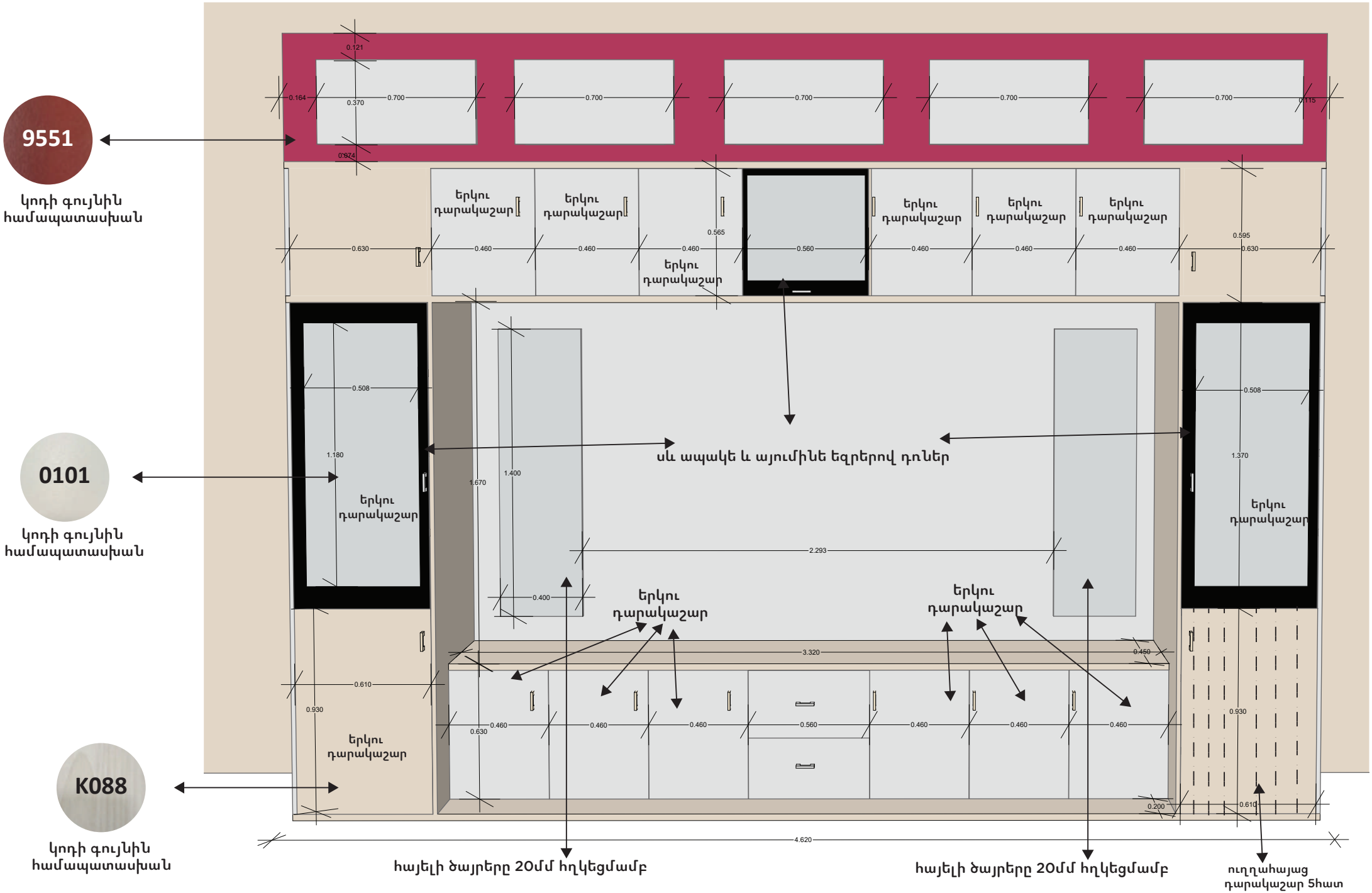

ՇԱՐԺԱԿԱՆ ՊԱՏ 1 ՀԱՏ

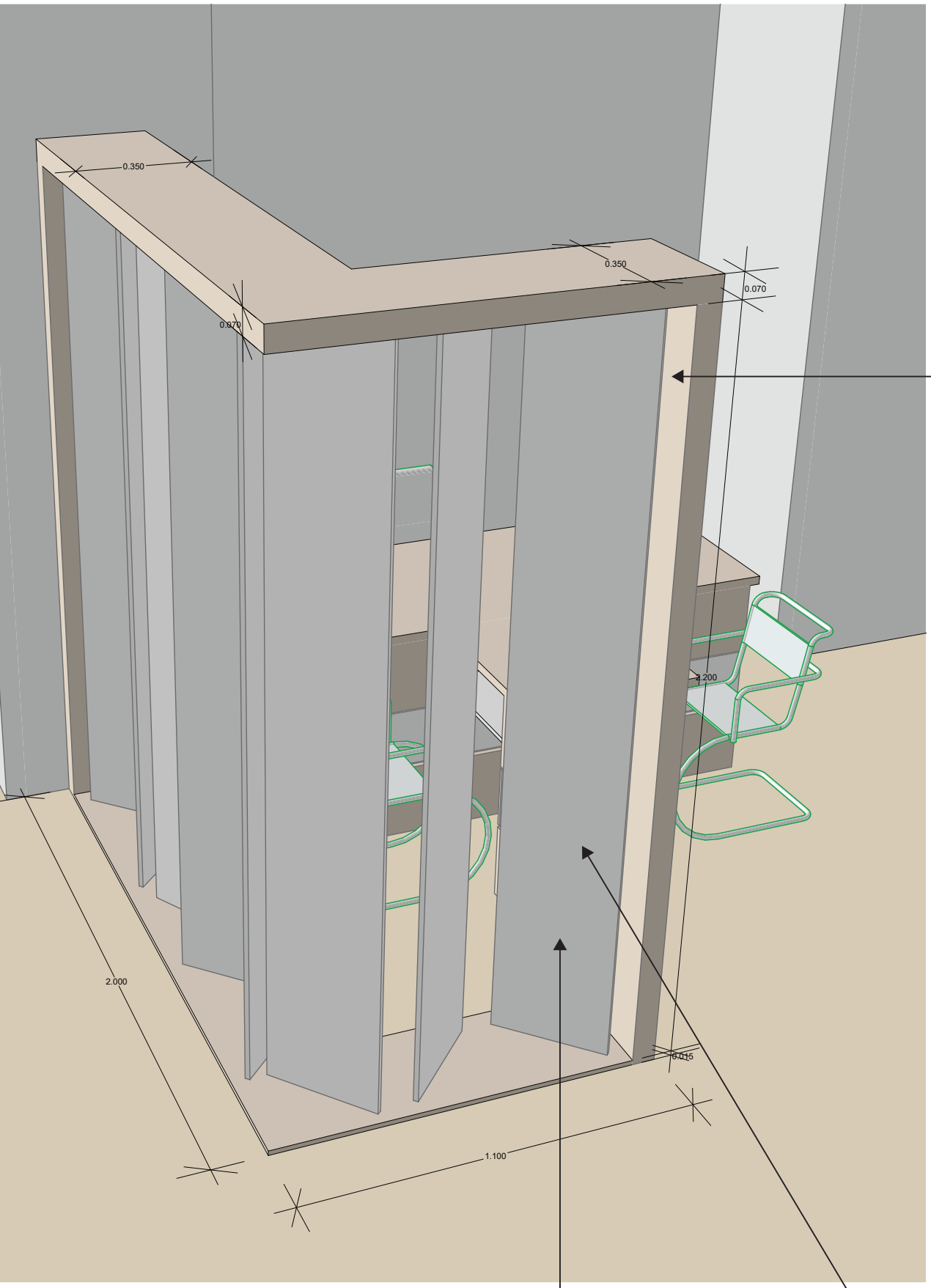

K088
կոդի գույնին համապատասխան

0101
կոդի գույնին համապատասխան

շարժական , քանակ-8հատ,
առանցկի շուրջ պտտվող

ՊԱՏԻՆ ԿԱԽՎՈՂ ԼՈԳՈ 1 ՀԱՏ

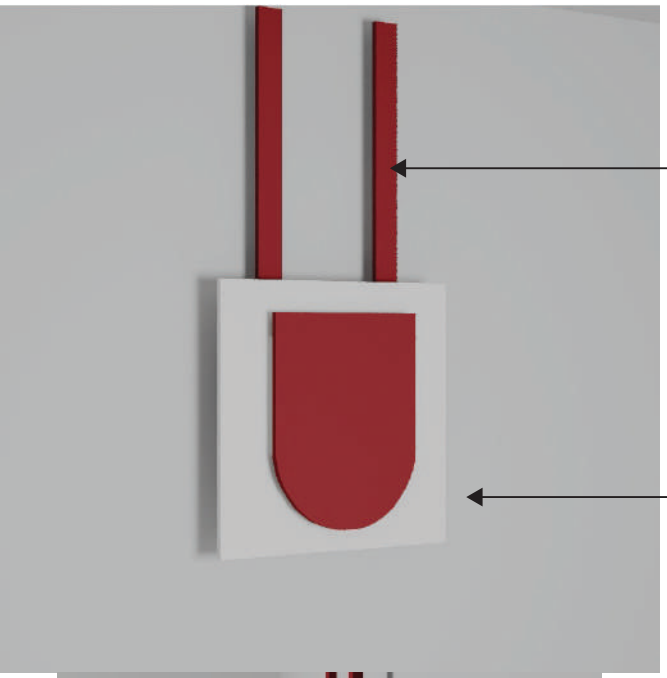

9551

կոդի գույնին համապատասխան

0101

կոդի գույնին համապատասխան

տարբեր հարթություններ

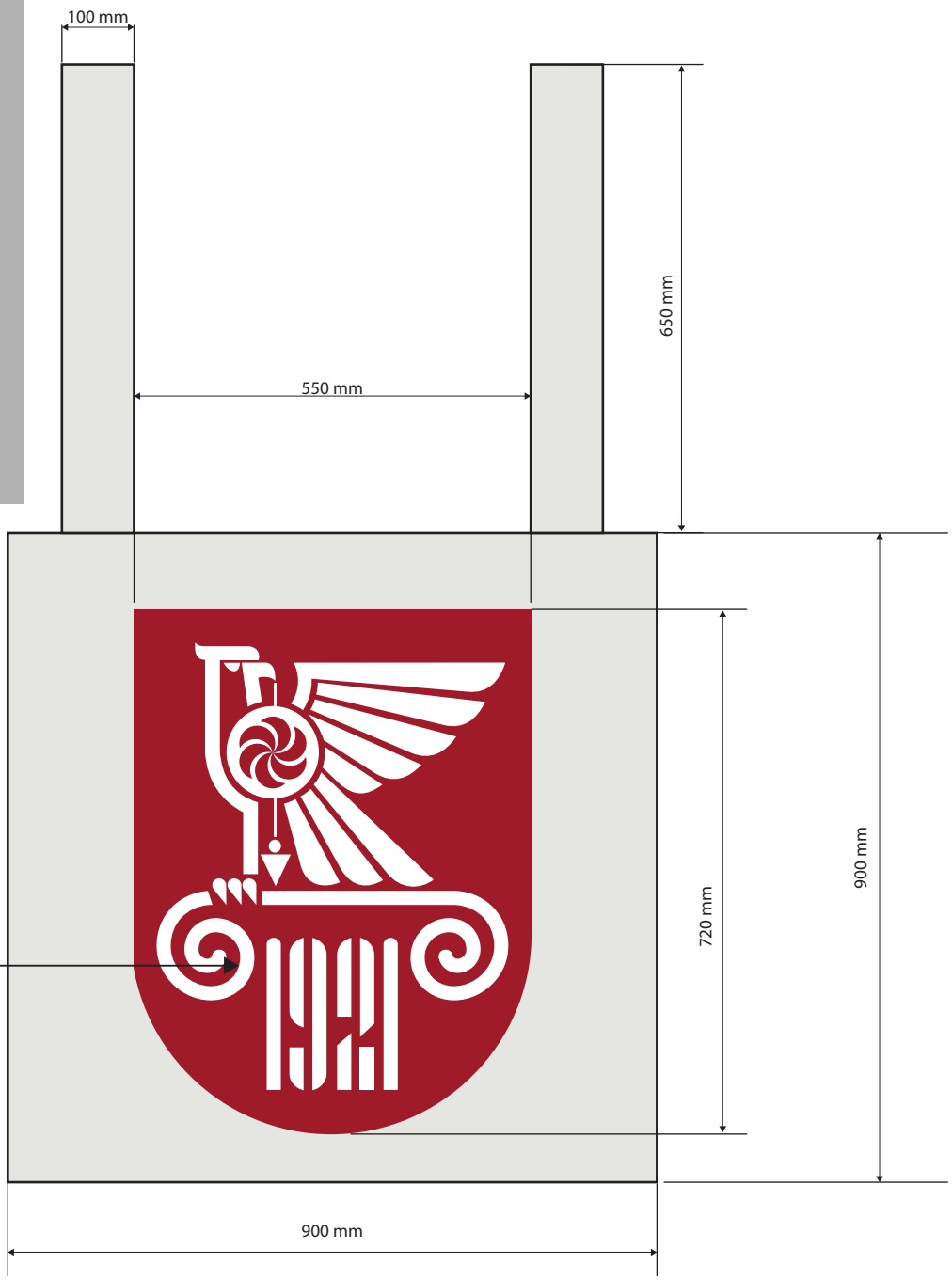

սպիտակ օրգանական ապակի
լազերային կտրվածքով

ՓՈՔՐ ՍԵՂԱՆ 1 ՀԱՏ

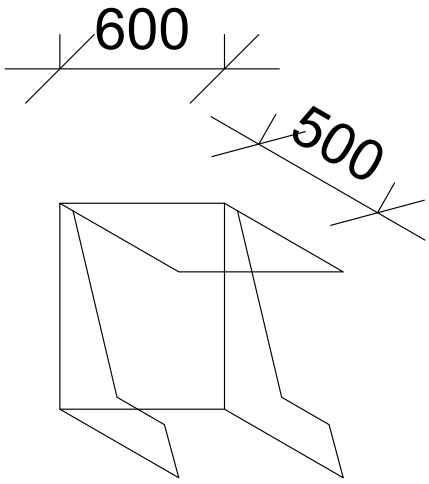

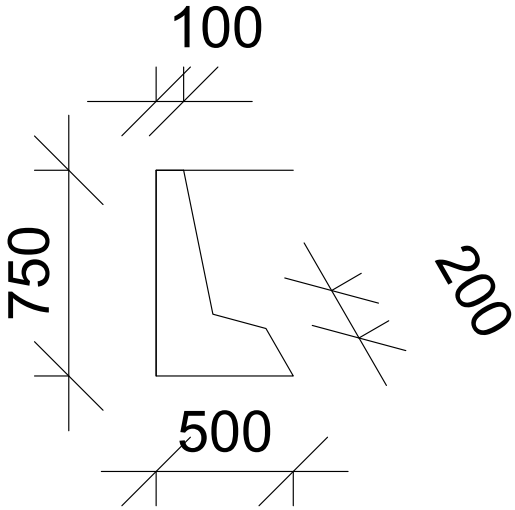

կոդի գույնին
համապատասխան

Մետաղական ոտքեր
քառանկյուն մետաղական
խողովակով(30մմ,20մմ,1.5մմ)

ՋԵՌՈՒՑՄԱՆ ՄԱՐՏԿՈՑՆԵՐԸ
ՔՈՂԱՐԿՈՂ 1 ՀԱՏ

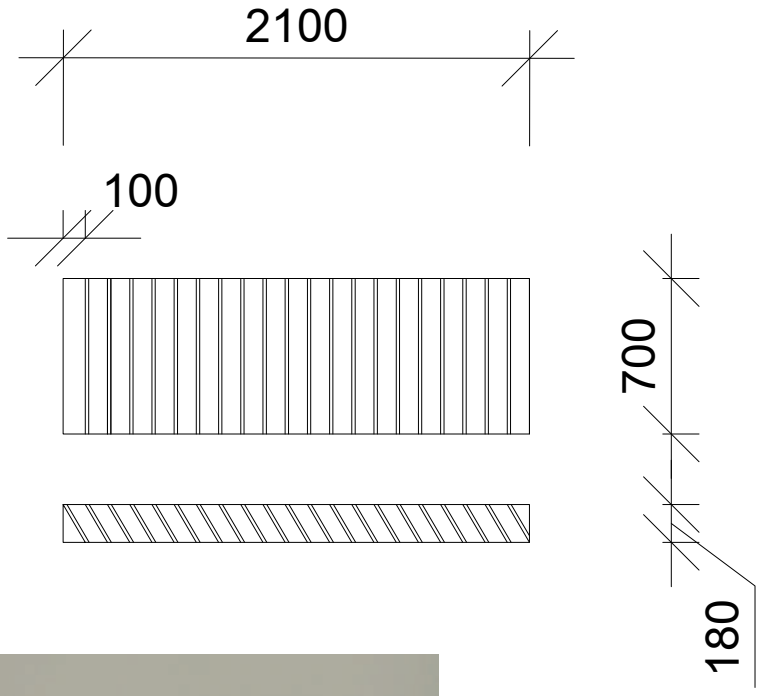

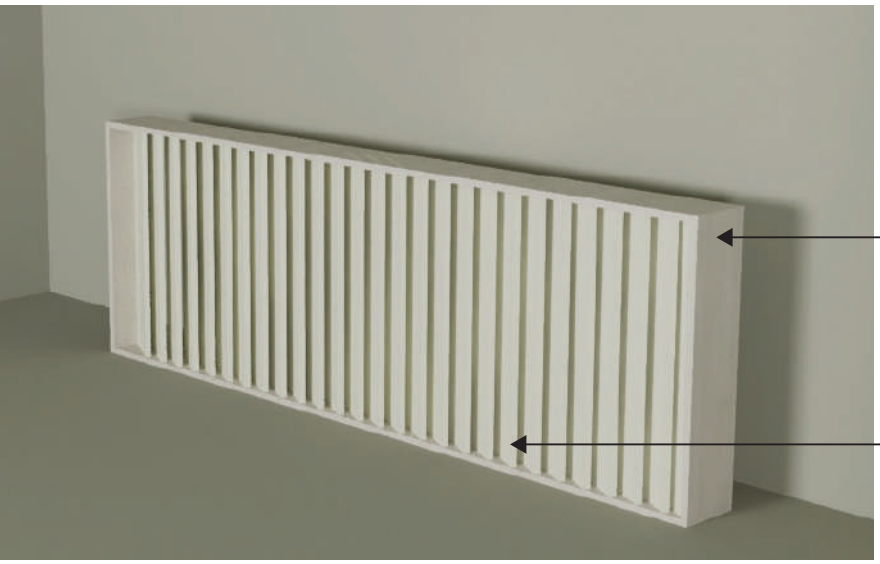

K088
կոդի գույնին համապատասխան

0101
կոդի գույնին համապատասխան

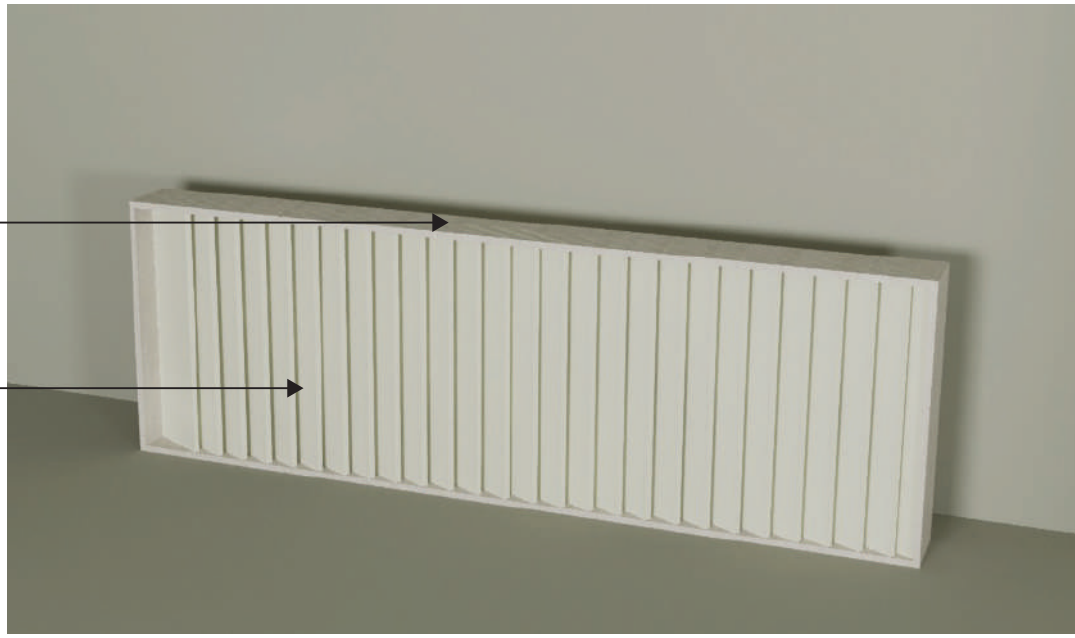

անցքեր ջերմությունը հաղորդելու համար

21 հատ

ԴԱՐԱԿԱՇԱՐ 5 ՀԱՏ

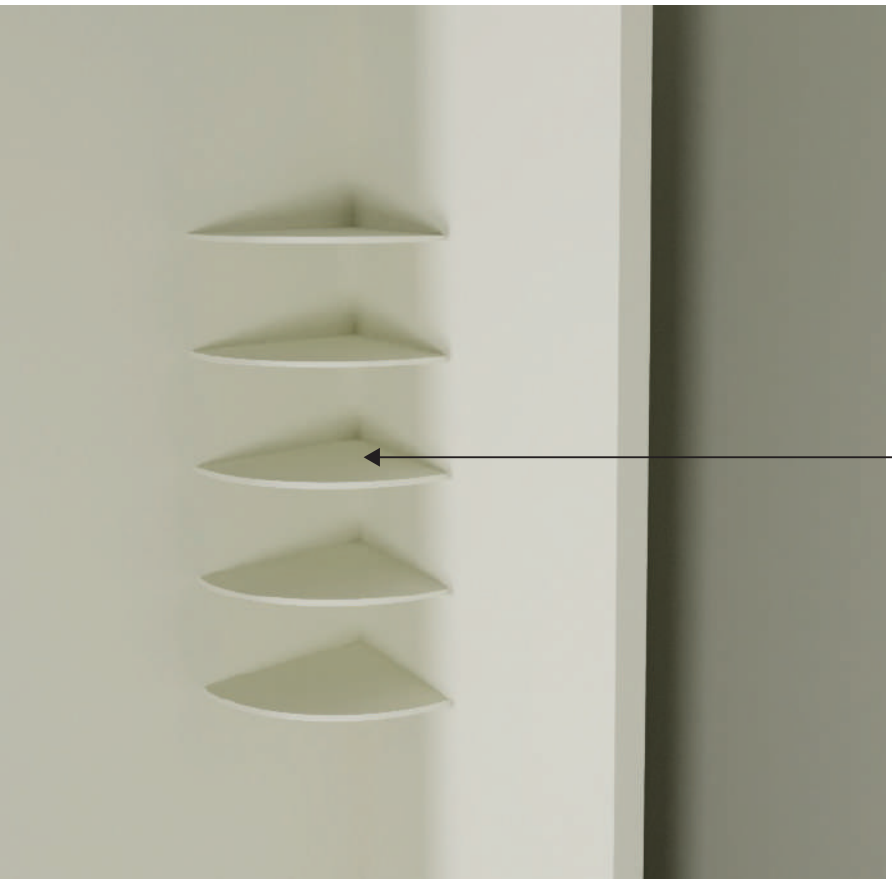
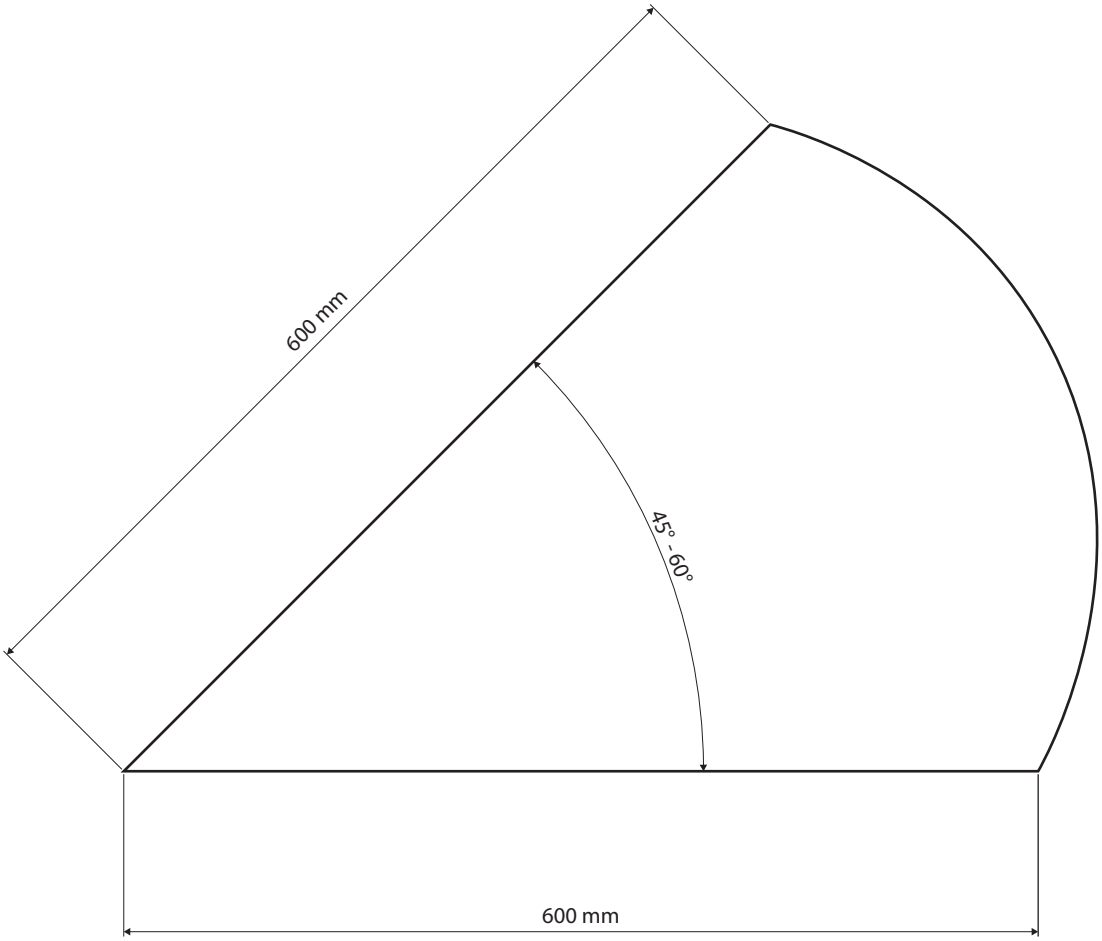
0101
կոդի գույնին համապատասխան