2414 ԱՇԽԱՏԱՍԵՆՅԱԿԻ ԳՈՒՅՔԻ ՆԱԽԱԳԻԾ

ՑՈՒՑԱԿ

2414 ԱՇԽԱՏԱՍԵՆՅԱԿԻ ԳՈՒՅՔԻ

N	Անվանումը	Քանակը /հատ/
1	Համակարգչային սեղան	3
2	Համակարգչային սեղան դարակներով	2
3	Կողասեղան	2
4	Պահարան	1
5	Զգեստապահարան	1

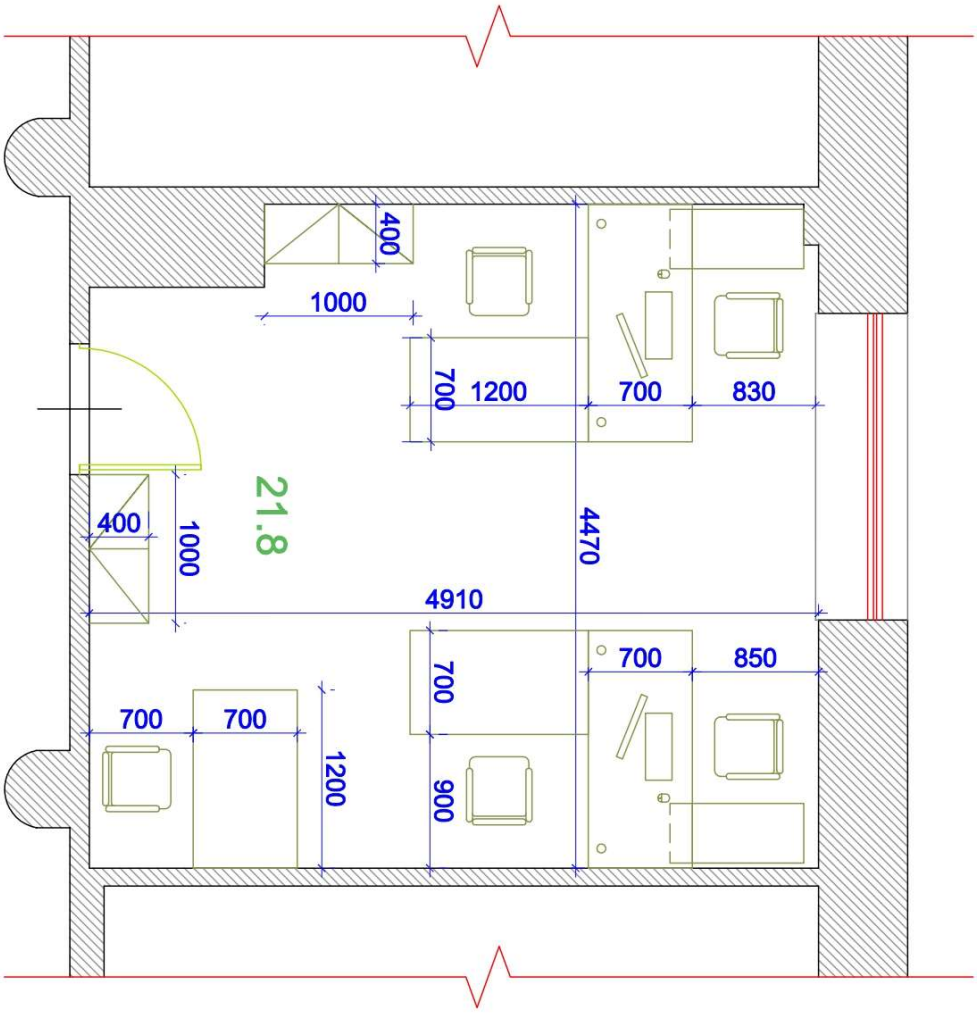

Համակարգչային սեղան
քանակ 3 հատ

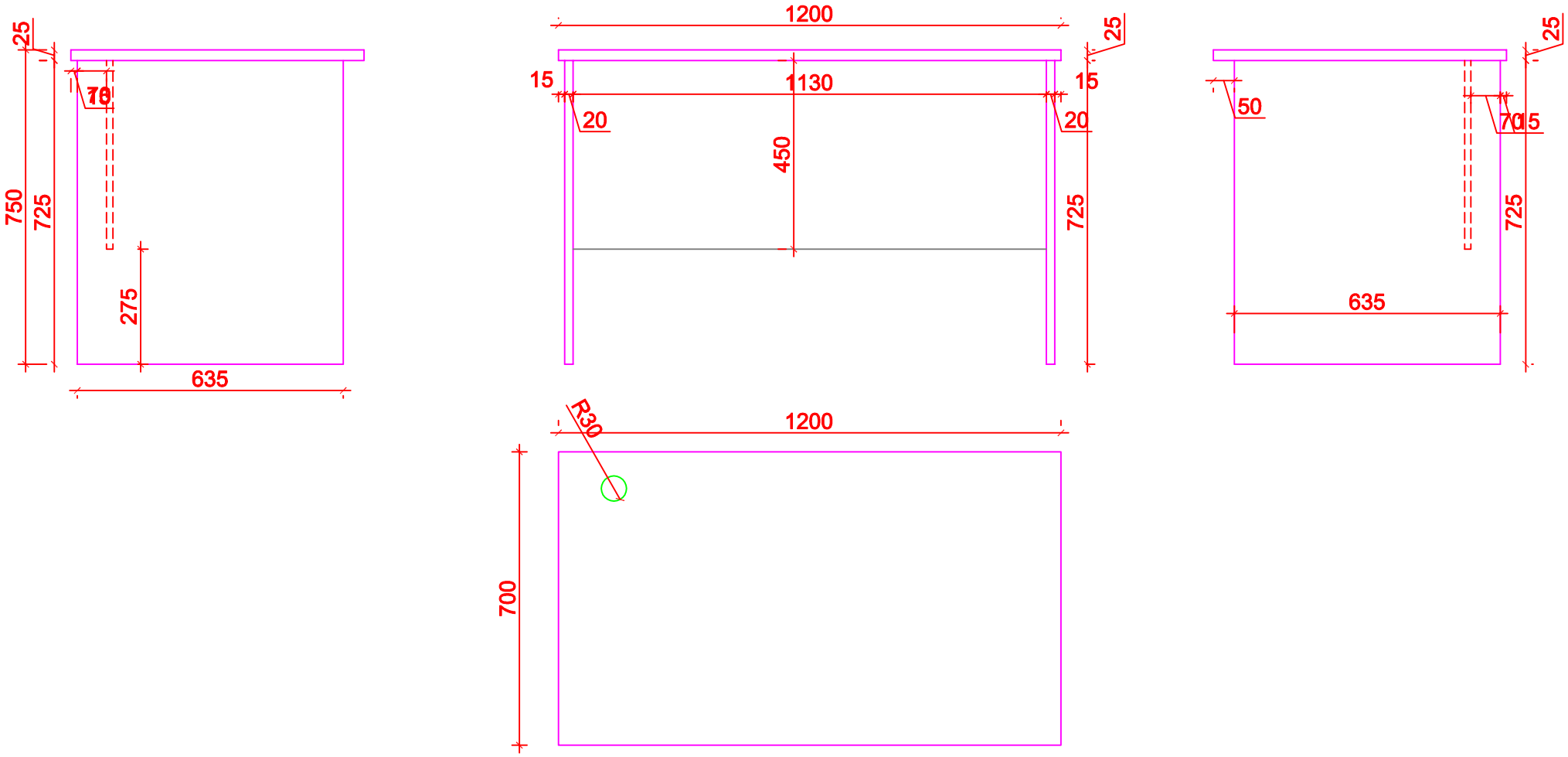

Համակարգչային սեղան դարակներով քանակ 1 հատ

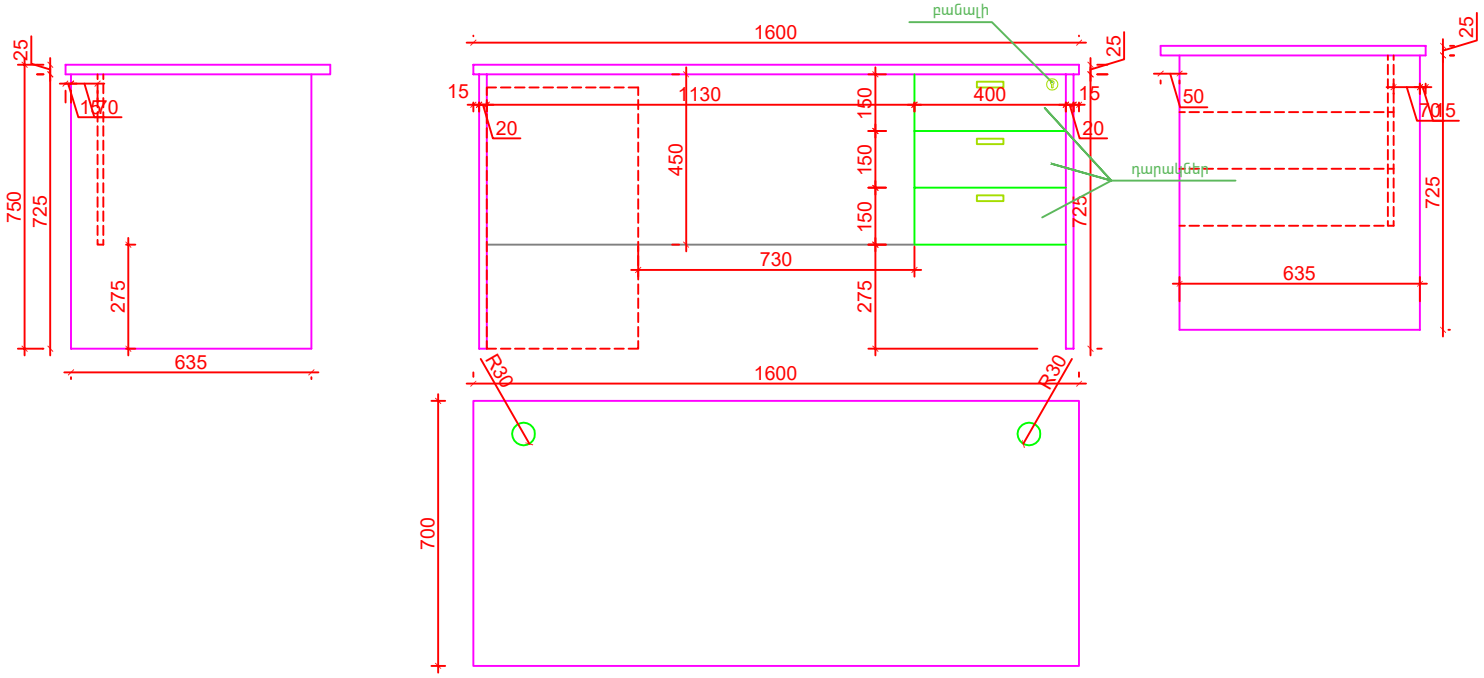

Կողասեղան քանակ 1 հատ

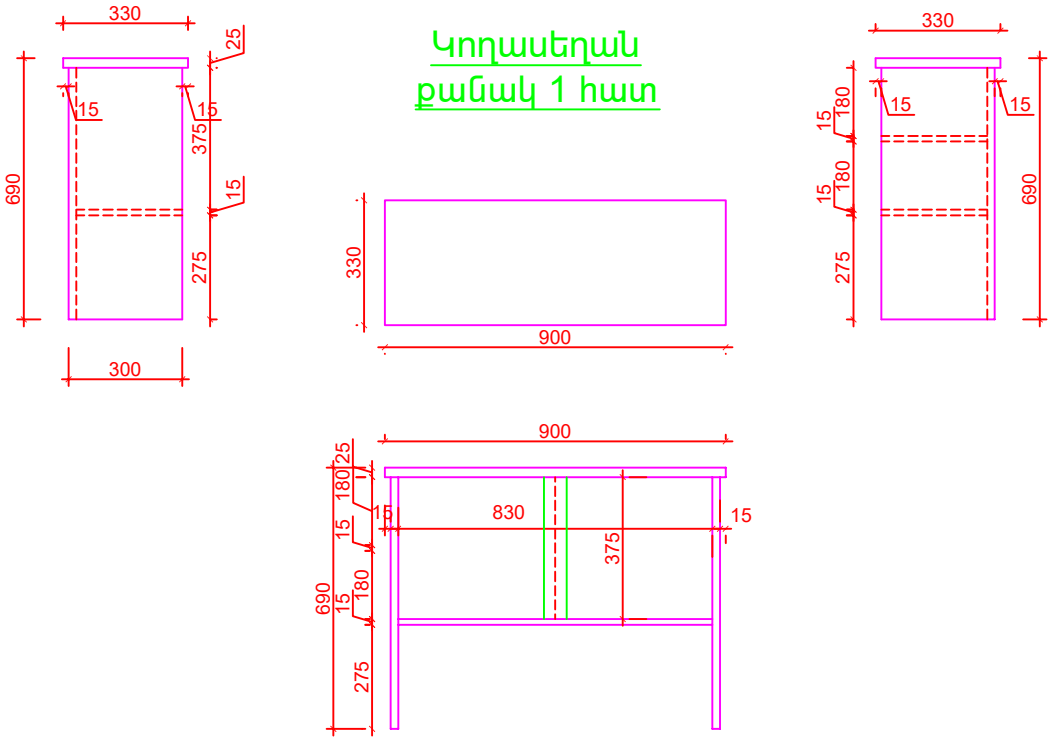

Համակարգչային սեղան դարակներով քանակ 1 հատ

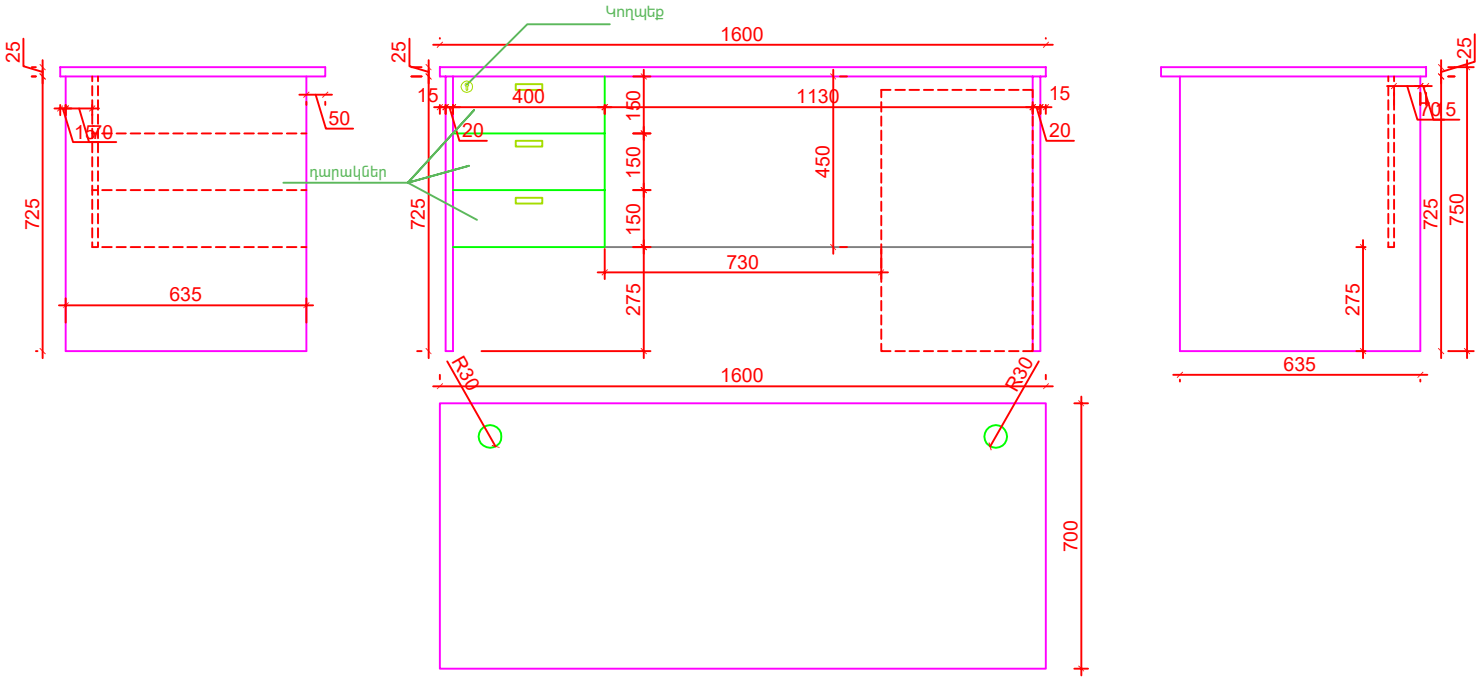

Կողասեղան քանակ 1 հատ

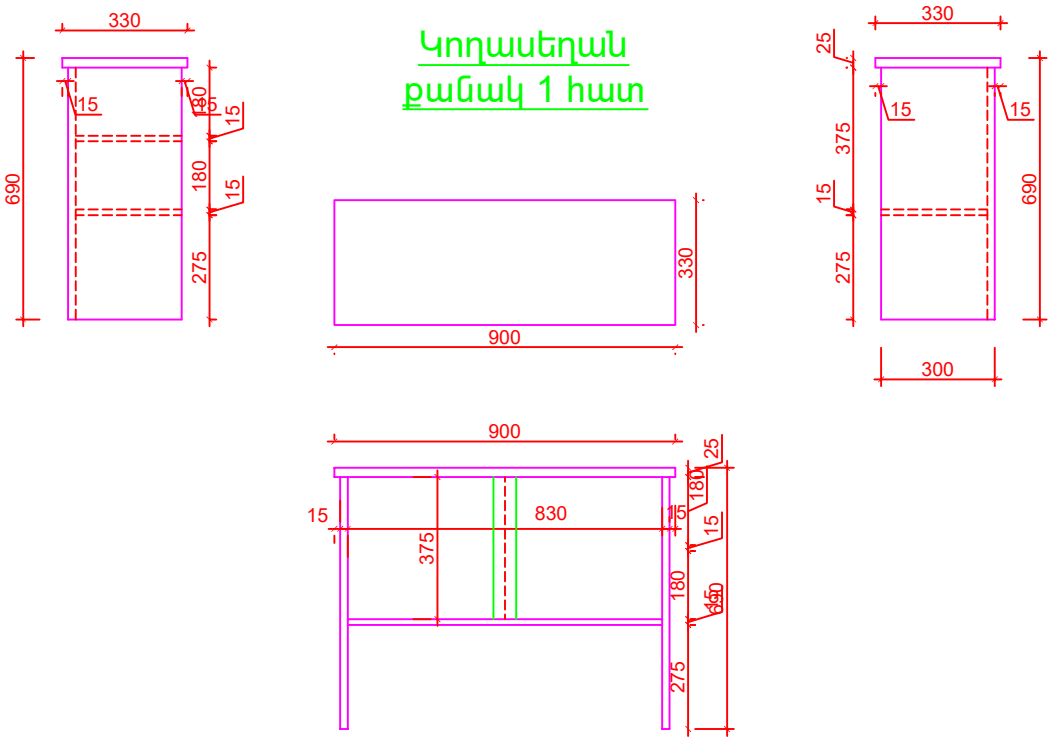

Պահարան
քանակ 1 հատ

հատակագիծ

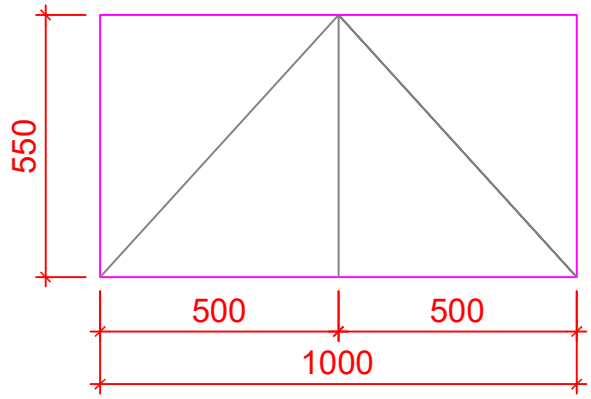

բացված տեսք

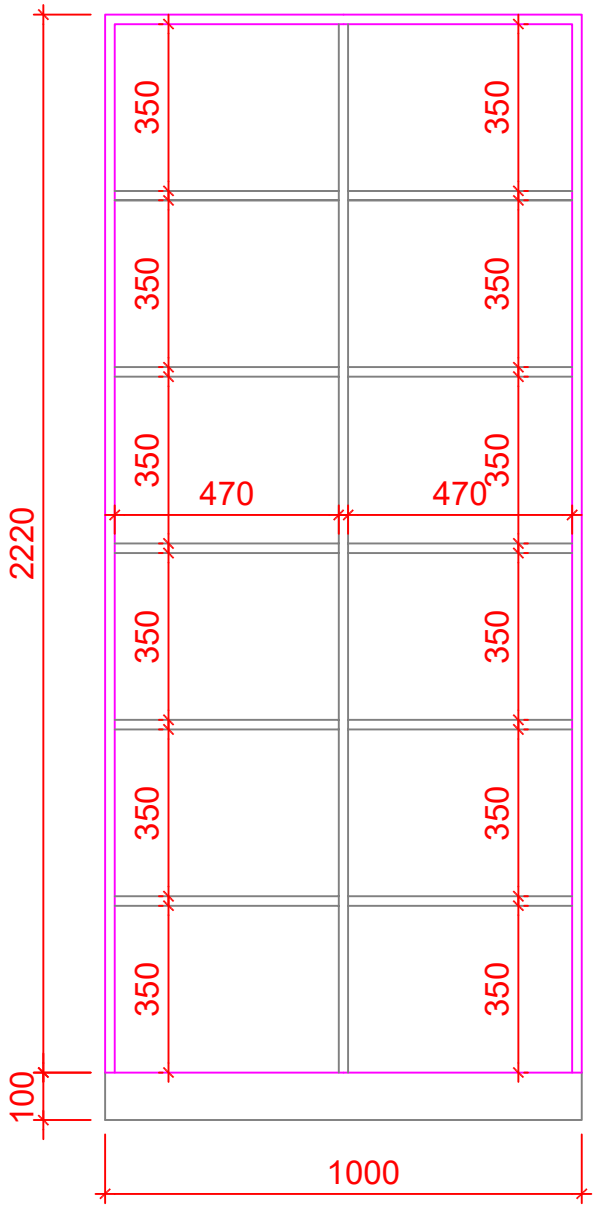

Փակ տեսք

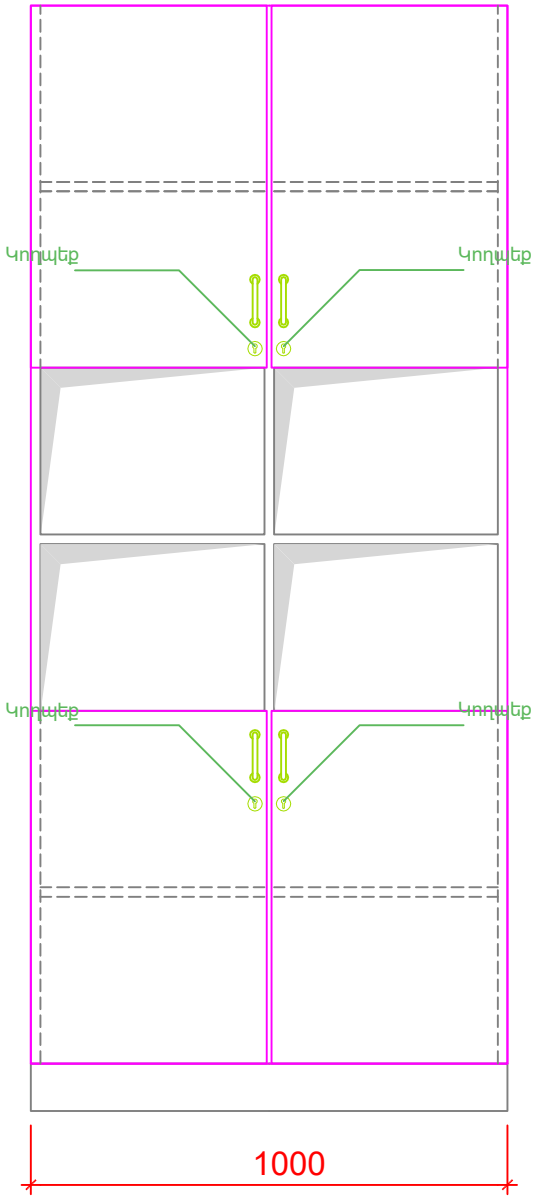

Զգեստապահարան
քանակ 1 հատ

հատակագիծ

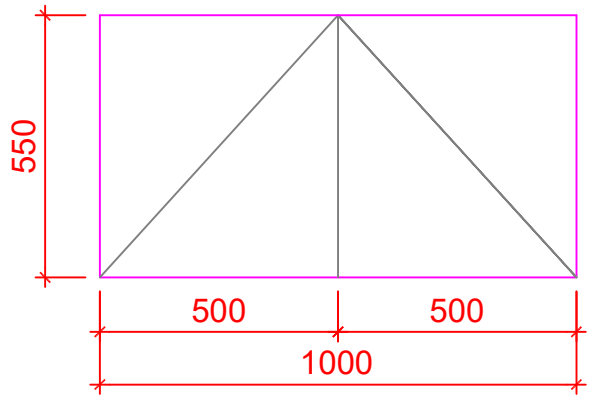

բացված տեսք

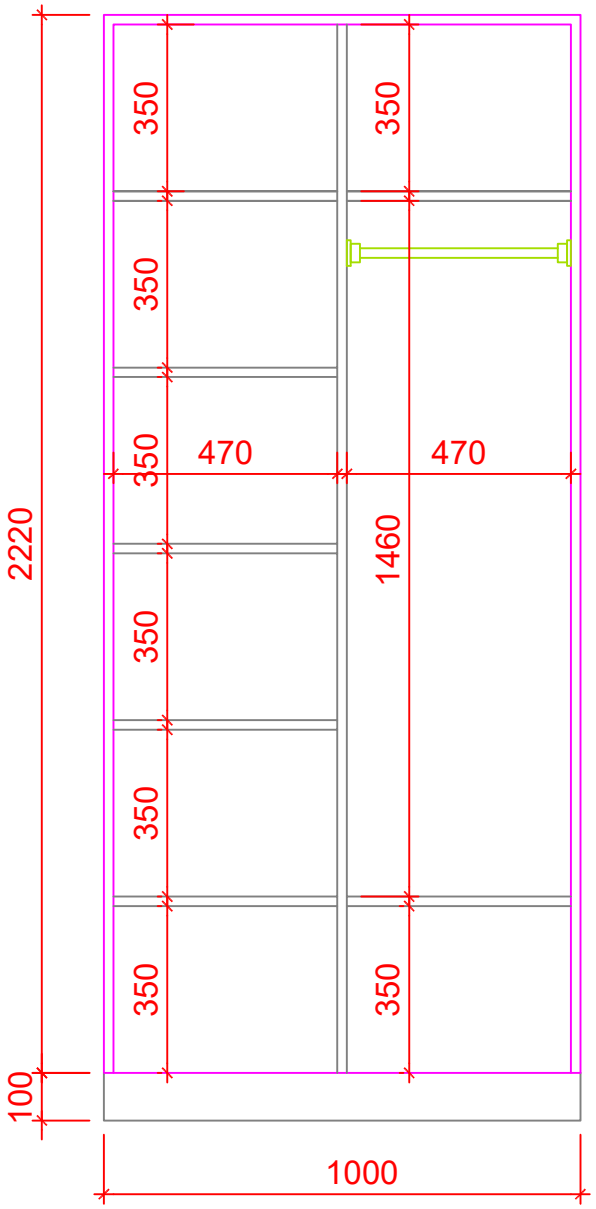
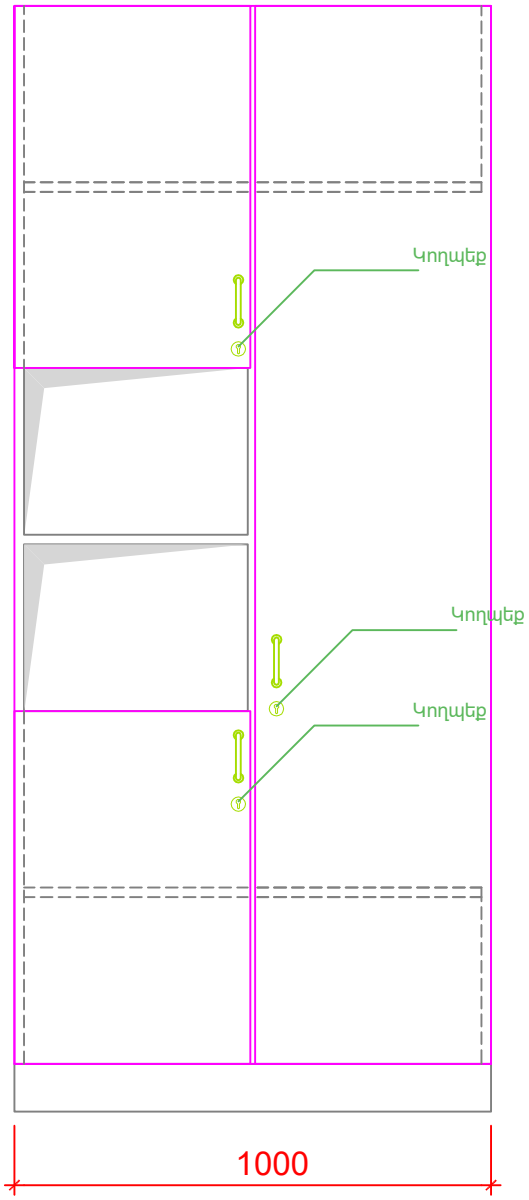
Փակ տեսք