ՏԵՍՔԸ ԿՈՂՔԻՑ

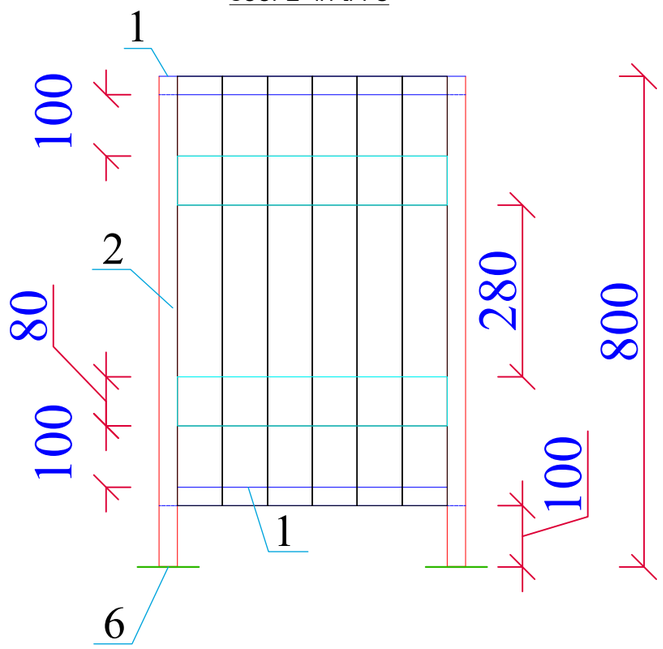

ՏԵՍՔԸ ԿՈՂՔԻՑ

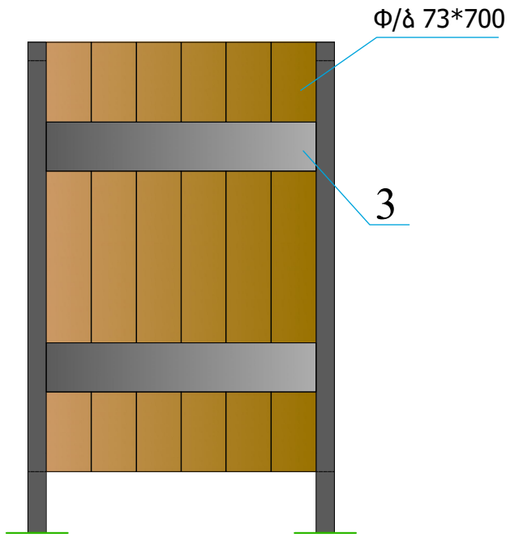

ՏԵՍՔԸ ՎԵՐԵՎԻՑ

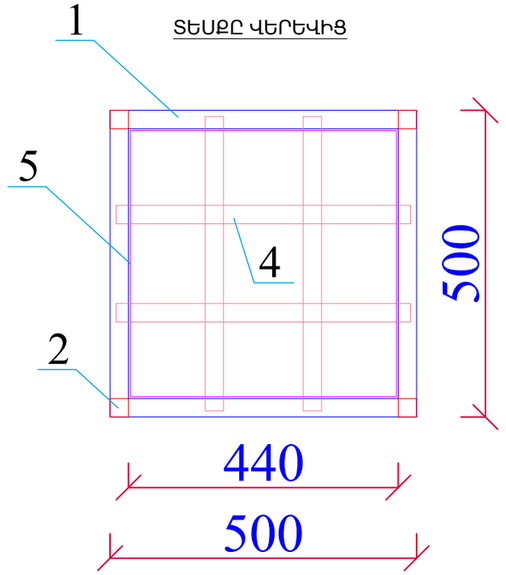

ՆՅՈՒԹԱԾԱԽՍԻ ՄԱՄՆԱԳԻՐ

N	ԱՆՎԱՆՈՒՄ	ՔԱՆԱԿ ՀԱՏ	ԵՐԿԱՐ Մ Լ	1 ԳՄ-Ի ՔԱՇԸ, ԿԳ	ԾԱՆՈԹՈՒ-ԹՅՈՒՆ ԿԳ
1	2	3	4	5	6
1	ГОСТ 8509-93 - Մետ.անկ. 30*30*3	-	3.76	1.35	5.08
2	ГОСТ 8639-82 - Քառ.խող 30*30*3	-	3.2	2.42	7.75
3	ГОСТ 16523-97 - Մետաղ.թիթեղ 2մմ	-	0.32քմ	15.6	4.99
4	ГОСТ 16523-97 - Մետաղ.թիթեղ 2մմ	-	0.058քմ	15.6	0.905
5	ГОСТ 14918-2020 - Ցինկ.թիթեղ 0.7 /դուպլ+բռնակ/	-	1.55քմ	5.595	8.67
6	ГОСТ 19903-76 - -6x100x100 մմ		4 հատ	0.83 կգ հատը	3.32
	Փայտյա ձողեր 73x700, L=16.8գծ.մ /փայտյա ձողերի հոկում 2 անգամ, լաքապատում 2 շերտ, /մշակումով/ֆուգան,ռեյսմուս և ամրացում կարկասին				
	Հեղյուս/պնդօղակ - 48 հատ				
	Ընդամենը, կգ մետաղ				30.72
	Ընդամենը, կգ մետաղ+4% խոտան				31.94

ԾԱՆՈԹՈՒԹՅՈՒՆ

1.Եռակցումը կատարել Э-46 (ГОСТ 9467-75) մակնիշի էլեկտրոդներով

2.Բոլոր չափերը տրված են մմ-ով

ՆԱԽԱԳԾԱՅԻՆ ԸՆԿԵՐՈՒԹՅՈՒՆ՝

«ԿԱՊԻՏԱԼ ԴԻԶԱՅՆ» ՍՊԸ
"CAPITAL DESIGN" LLC

ՆԱԽԱԳԾԻ ՀԱՍՑԵ՝

ԵՐԵՎԱՆ ՔԱՂԱՔԻ ԱՐԱԲԿԻՐ ՎԱՐՉԱԿԱՆ ԾՐՋԱՆՈՒՄ ԱՂԲԱՄԱՆՆԵՐԻ ԿԱՌՈՒՑՄԱՆ ԵՎ ՄՈՆՏԱԺՄԱՆ ՆԱԽԱԳԻԾ

ՆԱԽԱԳԾԻ ԱՆՎԱՆՈՒՄԸ՝

ԱՂԲԱՄԱՆ, ՆՅՈՒԹԱԾԽԱՍԻ ՄԱՄՆԱԳԻՐ

ԹԵՐԹ՝	ԹԵՐԹԵՐ՝	ՄԱՍՇՏԱԲ՝
ՃՇ-	-	1:100
ՏՆՕՐԵՆ՝	Է. ԴԱՎԹՅԱՆ	
ՆԱԽԱԳԾՈՂ՝	Ա. ԹԱԴԵՎՈՍՅԱՆ	
ՍՏՈՒԳԵՑ՝	Է. ԴԱՎԹՅԱՆ	