ՏԵՍՔԸ ԿՈՂՔԻՑ Մ 1:25

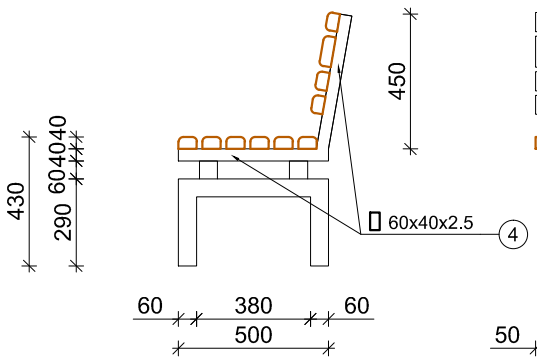

ՏԵՍՔԸ ԴԻՄԱՑԻՑ Մ 1:25

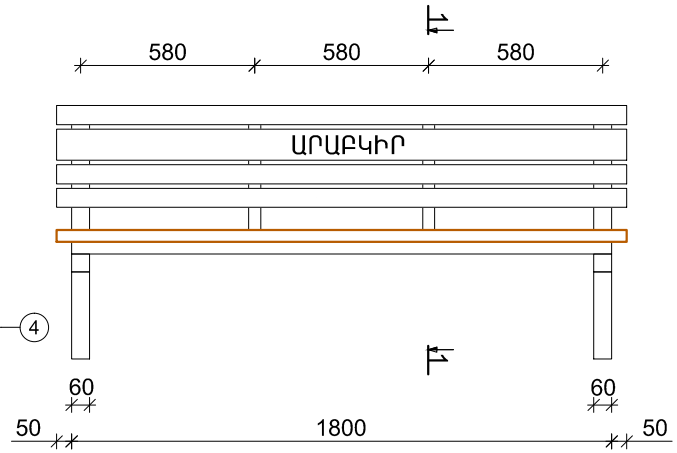

ԿՏՐՎԱԾՔ 1-1 Մ 1:25

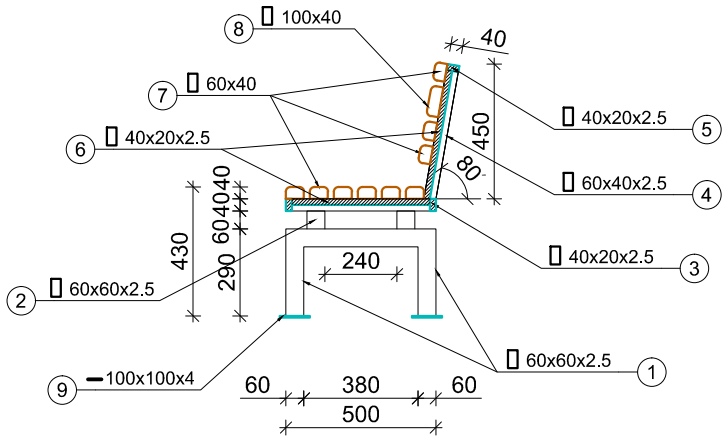

ՏԵՍՔԸ ՀԵՏԵՎԻՑ Մ 1:25

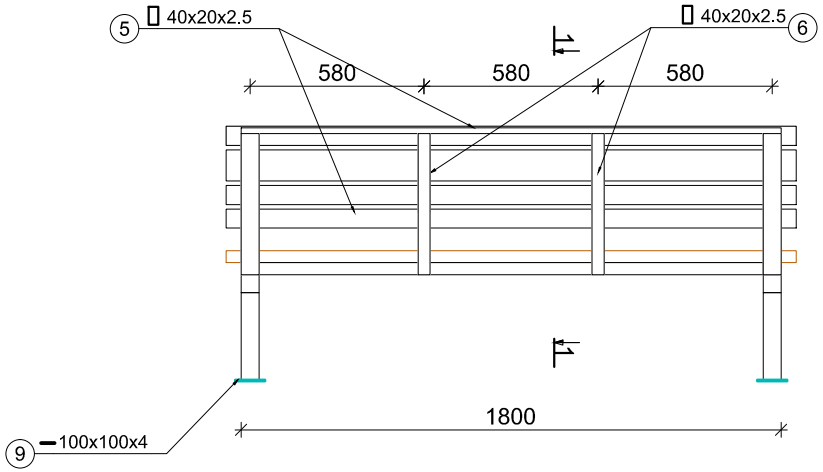

ՄԱՍՆԱԳԻՐ ՄԵԿ ԵԼԵՄԵՆՏԻ ՀԱՄԱՐ /ՆՍՏԱՐԱՆ/

Դիրք	Նշանակում	Անվանում	Քան.	Ընդհանուր կգ
		ՆՍՏԱՐԱՆ		
1.		60x60x2.5 L=1080	2	9.5 կգ
2.		60x60x2.5 L=60	2	0.52 կգ
3.		40x20x2.5 L=1680	2	12.1 կգ
4.		60x40x2.5 L=930	2	6.7 կգ
5.		40x20x2.5 L=1800	1	4.1 կգ
6.		40x20x2.5 L=950	2	2.15 կգ
7.	ՓԱՅՏԵ ՉՈՐՍՈՒ	60x40 L=1900	9	
8.	ՓԱՅՏԵ ՉՈՐՍՈՒ	100x40 L=1900	1	
9.	ԹԻԹԵՂ	100x100x4	4	

ԾԱՆՈԹՈՒԹՅՈՒՆ

Փայտե չորսուների միացումը հեղուսային միացումով

ԱՐԱԲԿԻՐ