ՀԱՅԱՍՏԱՆԻ ՀԱՆՐԱՊԵՏՈՒԹՅԱՆ ԿՐԹՈՒԹՅԱՆ, ԳԻՏՈՒԹՅԱՆ, ՄՇԱԿՈՒՅԹԻ ԵՎ ՍՊՈՐՏԻ ՆԱԽԱՐԱՐ

# ՀՐԱՄԱՆ

**N o 47-Լ** **«2» օգոստոսի 2024 թ.**

## «ՀԱՆՐԱԿՐԹԱԿԱՆ ԵՎ ՆԱԽԱԴՊՐՈՑԱԿԱՆ ՈՒՍՈՒՄՆԱԿԱՆ ՀԱՍՏԱՏՈՒԹՅՈՒՆՆԵՐԻ ԱՆՀՐԱԺԵՇՏ ԳՈՒՅՔԻ ՕՐԻՆԱԿԵԼԻ ՑԱՆԿԸ ՀԱՍՏԱՏԵԼՈՒ ԵՎ ՀԱՅԱՍՏԱՆԻ ՀԱՆՐԱՊԵՏՈՒԹՅԱՆ ԿՐԹՈՒԹՅԱՆ, ԳԻՏՈՒԹՅԱՆ, ՄՇԱԿՈՒՅԹԻ ԵՎ ՍՊՈՐՏԻ ՆԱԽԱՐԱՐԻ 2023 ԹՎԱԿԱՆԻ ՄԱՅԻՍԻ 23-Ի N 24-Լ ՀՐԱՄԱՆՆ ՈՒԺԸ ԿՈՐՑՐԱԾ ՃԱՆԱՉԵԼՈՒ ՄԱՍԻՆ**

Հիմք ընդունելով «Նորմատիվ իրավական ակտերի մասին» օրենքի 33-րդ, 34-րդ և 37-րդ հոդվածների պահանջները՝

**ՀՐԱՄԱՅՈՒՄ ԵՄ**

1. Հաստատել Հանրակրթական ուսումնական հաստատությունների անհրաժեշտ գույքի օրինակելի ցանկը՝ համաձայն հավելված 1-ի:
2. Հաստատել Նախադպրոցական ուսումնական հաստատությունների անհրաժեշտ գույքի օրինակելի ցանկը՝ համաձայն հավելված 2-ի:
3. Ուժը կորցրած ճանաչել Հայաստանի Հանրապետության կրթության, գիտության, մշակույթի և սպորտի նախարարի 2023 թվականի մայիսի 23-ի «Հանրակրթական և նախադպրոցական ուսումնական հաստատությունների անհրաժեշտ գույքի օրինակելի ցանկը հաստատելու մասին» N 24-Լ հրամանը:
4. Սույն հրամանն ուժի մեջ է մտնում ստորագրման պահից:

X

**ՆԱԽԱՐԱՐ՝** **ԱՐԹՈՒՐ ՄԱՐՏԻՐՈՍՅԱՆ**

**(պարտականությունները կատարող)**

Հավելված 1
ՀՀ կրթության, գիտության,
մշակույթի և սպորտի նախարարի
2024 թվականի 2 օգոստոսի N 47-Լ հրամանի

« Հավելված
ՀՀ կրթության, գիտության,
մշակույթի և սպորտի նախարարի
2023 թվականի 23 մայիսի N 24-Լ հրամանի

## ՀԱՆՐԱԿՐԹԱԿԱՆ ՈՒՍՈՒՄՆԱԿԱՆ ՀԱՍՏԱՏՈՒԹՅՈՒՆՆԵՐԻ ԱՆՀՐԱԺԵՇՏ ԳՈՒՅՔԻ ՕՐԻՆԱԿԵԼԻ ՑԱՆԿ

| Հ/Հ | Անվանացանկ | Տեխնիկական բնութագիր |
|---|---|---|
| | **Դասասենյակ** | |
| **1.** | **Սեղան աշակերտական,բարձրության կարգավորմամբ մեկտեղանի՝ 1-4 դասարանների համար** | «Սեղան աշակերտական, բարձրության կարգավորմամբ մեկտեղանի՝ 1-4 դասարանների համար» - Սեղան աշակերտական, բարձրության կարգավորմամբ մեկտեղանի՝ 1-4 դասարանների համար՝ աշակերտական սեղան՝ մեկտեղանոց, մետաղական կմախքով, գույները և չափերը՝ Առողջապահության նախարարության 28.03.2017թ. 12-Ն հրամանի և ԳՈՍՏ 11015-93 համապատասխան, չափսերը՝ 600(ե) x500(լ) x(460մմ-580մմ (բ)), բարձրությունը մեխանիկական եղանակով կարգավորվող: Սեղանի աշխատանքային հարթության համար պետք է օգտագործվի լամինացված ՓՏՍ՝ 18մմ հաստությամբ: Լամինացված ՓՏՍ-ի աշխատանքային հարթության անկյունները պետք է կլորացվեն R=30մմ շառավղով,եզրերը շրջափակվեն 1-2մմ հաստության պլաստիկ եզրաժապավենով (PVC): Աշխատանքային հարթությունը պետք է լինի անփայլ: Սեղանի առջևը փակվում է 550x350մմ չափսերի՝ 18մմ հաստությամբ, եզրերը 0.8-1մմ հաստության պլաստիկե եզրաժապավենով (PVC) շրջափակված լամինացված ՓՏՍ-ով, որը տեղադրվում է սեղանի աշխատանքային հարթության տակից և ամրացվում է մետաղական կմախքին: Սեղանի կմախքը պետք է լինի մետաղական քառանկյուն խողովակներից (25x25x2.0մմ), անկյունների միացումը զոդման եղանակով 45 աստիճան հատվածքով, կմախքի արտաքին չափերը՝ 550x432 մմ, որին զոդման միջոցով ամրացվում են մետաղական ոտքերը: Սեղանի 2 զույգ մետաղական ոտքերից յուրաքանչյուրը իրենցից ներկայացնում է կարգավորվող բարձրությամբ երկու տրամաչափի քառանկյուն խողովակից՝ արտաքին և ներքին (միջուկ), բաղկացած կոնստրուկցիա: Արտաքին խողովակի չափերը՝ 25x25x2.0մմ (վերևի խողովակ), բարձրությունը՝ 380մմ: Ներքին խողովակի՝ միջուկի չափերն են՝ 20x20x2. 0մմ |

| | | |
|---|---|---|
| | | (ներքևի խողովակ), բարձրությունը՝ 380մմ: Սեղանի ոտքերի արտաքին խողովակները զոդման եղանակով ուղղահահայց միացվում են գետնին հորիզոնական դիրքով դրված մետաղական քառակուսի խողովակից պատրաստված՝ 410մմ երկարությամբ հենակին, չափսերը՝ 25x25x2. 0մմ: Հենակին միացվող 2 ոտքերի միջև հեռավորությունը՝ ըստ կցված նմուշի: Հենակի եզրերը պետք է խցանված լինեն պլաստիկե բաց գույնի խցաններով՝ 5-6մմ հաստությամբ: Սեղանի ոտքերը պետք է ունենան 40մմ քայլով բարձության կարգավորման 3-4 հնարավորություն, որոնք յուրաքանչյուր կողմից ֆիքսվում են 2 հատ հեղուսե մանեկային կապով: Զոդման կարանները պետք է լինեն մշակված, ողորկ, կմախքը ամբողջությամբ լինի փոշեներկված բարձրակարգ ներկանյութով: Սեղանի երկու կողմերում պետք է լինեն մեկական մետաղական կախիչներ: Սեղանի մակերեսը պետք է ունենա 12–15$^{0}$ թեքություն՝ ուղղված դեպի սովորողը: Տեսքը և չափերը՝ ըստ նմուշ-1, կցվում է: |

| | | |
|---|---|---|
| | | 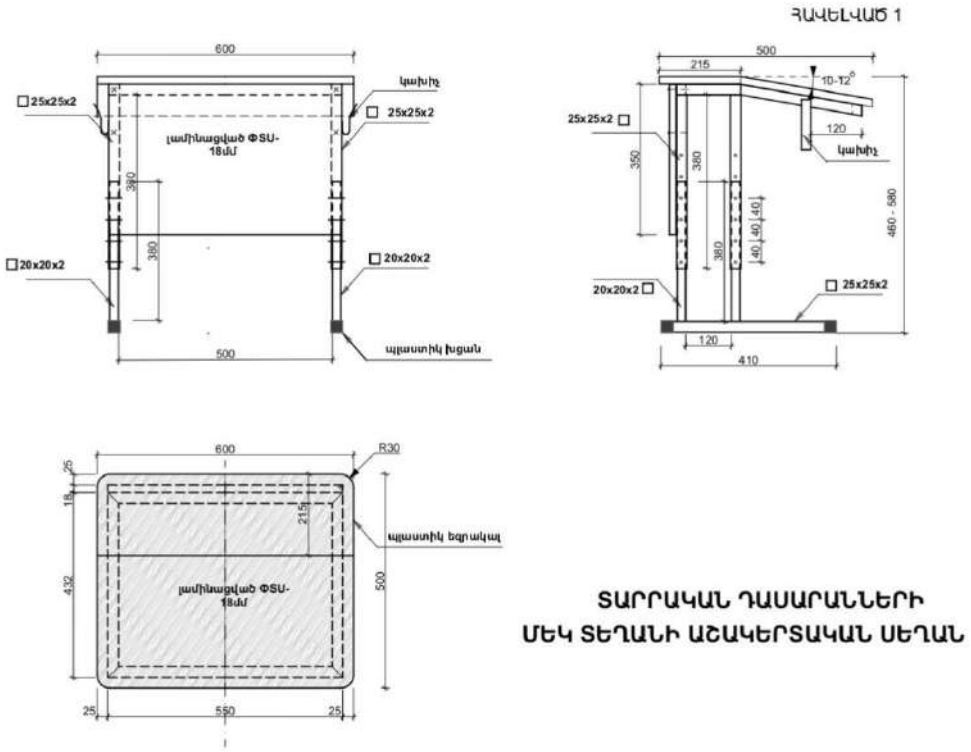 |
| **2.** | **Սեղան աշակերտական,բարձրության կարգավորմամբ երկտեղանի՝ 1-4 դասարանների համար** | «Սեղան աշակերտական, բարձրության կարգավորմամբ երկտեղանի՝ 1-4 դասարանների համար» - սեղան՝ աշակերտական միաձույլ մետաղյա կարկասով-2՝ Սեղան աշակերտական, բարձրության կարգավորմամբ երկտեղանի՝ 1-4 դասարանների համար՝ աշակերտական սեղան՝ երկտեղանոց, մետաղական կմախքով, գույները և չափերը՝ Առողջապահության նախարարության 28.03.2017թ. 12-Ն հրամանի և ԳՈՍ 11015-93 համապատասխան, չափսերը՝ 1200(ե) x500(լ) x(460մմ-580մմ(բ)), բարձրությունը մեխանիկական եղանակով կարգավորվող: Սեղանի աշխատանքային հարթության համար պետք է օգտագործվի լամինացված ՓՏՍ՝ 18մմ հաստությամբ: Լամինացված ՓՏՍ-ի աշխատանքային հարթության անկյունները պետք է կլորացվեն R=30մմ շառավղով,եզրերը |

| | | |
|---|---|---|
| | | շրջափակվեն 1-2մմ հաստության պլաստիկ եզրաժապավենով (PVC): Աշխատանքային հարթությունը պետք է լինի անփայլ: Սեղանի առջևը փակվում է 1150x350մմ չափսերի՝ 18մմ հաստությամբ, եզրերը 0.8-1մմ հաստության պլաստիկե եզրաժապավենով (PVC) շրջափակված լամինացված ՓSU-ով, որը տեղադրվում է սեղանի աշխատանքային հարթության տակից և ամրացվում է մետաղական կմախքին: Սեղանի կմախքը պետք է լինի մետաղական քառանկյուն խողովակներից (25x25x2.0մմ), անկյունների միացումը զոդման եղանակով 45 աստիճան հատվածքով, կմախքի արտաքին չափերը՝ 1150x432 մմ, որին զոդման միջոցով ամրացվում են մետաղական ոտքերը: Սեղանի 2 զույգ մետաղական ոտքերից յուրաքանչյուրը իրենցից ներկայացնում է կարգավորվող բարձրությամբ երկու տրամաչափի քառանկյուն խողովակից՝ արտաքին և ներքին (միջուկ), բաղկացած կոնստրուկցիա: Արտաքին խողովակի չափերը՝ 25x25x2.0մմ (վերևի խողովակ), բարձրությունը՝ 380մմ: Ներքին խողովակի՝ միջուկի չափերն են՝ 20x20x2. 0մմ (ներքևի խողովակ), բարձրությունը՝ 380մմ: Սեղանի ոտքերի արտաքին խողովակները զոդման եղանակով ուղղահահայց միացվում են գետնին հորիզոնական դիրքով դրված մետաղական քառակուսի խողովակից պատրաստված՝ 410մմ երկարությամբ հենակին, չափսերը՝ 25x25x2. 0մմ: Հենակին միացվող 2 ոտքերի միջև հեռավորությունը՝ ըստ կցված նմուշի: Հենակի եզրերը պետք է խցանված լինեն պլաստիկե բաց գույնի խցաններով՝ 5-6մմ հաստությամբ: Սեղանի ոտքերը պետք է ունենան 40մմ քայլով բարձության կարգավորման 3-4 հնարավորություն, որոնք յուրաքանչյուր կողմից ֆիքսվում են 2 հատ հեղուսե մանեկային կապով: Զոդման կարանները պետք է լինեն մշակված, ողորկ, կմախքը ամբողջությամբ լինի փոշեներկված բարձրակարգ նարնջագույն ներկանյութով: Սեղանի երկու կողմերում պետք է լինեն մեկական մետաղական կախիչներ: Սեղանի մակերեսը պետք է ունենա 12–15$^{0}$ թեքություն՝ ուղղված դեպի սովորողը: Տեսքը և չափերը՝ ըստ նմուշ - 2, կցվում է: |

| | | |
|---|---|---|
| | | 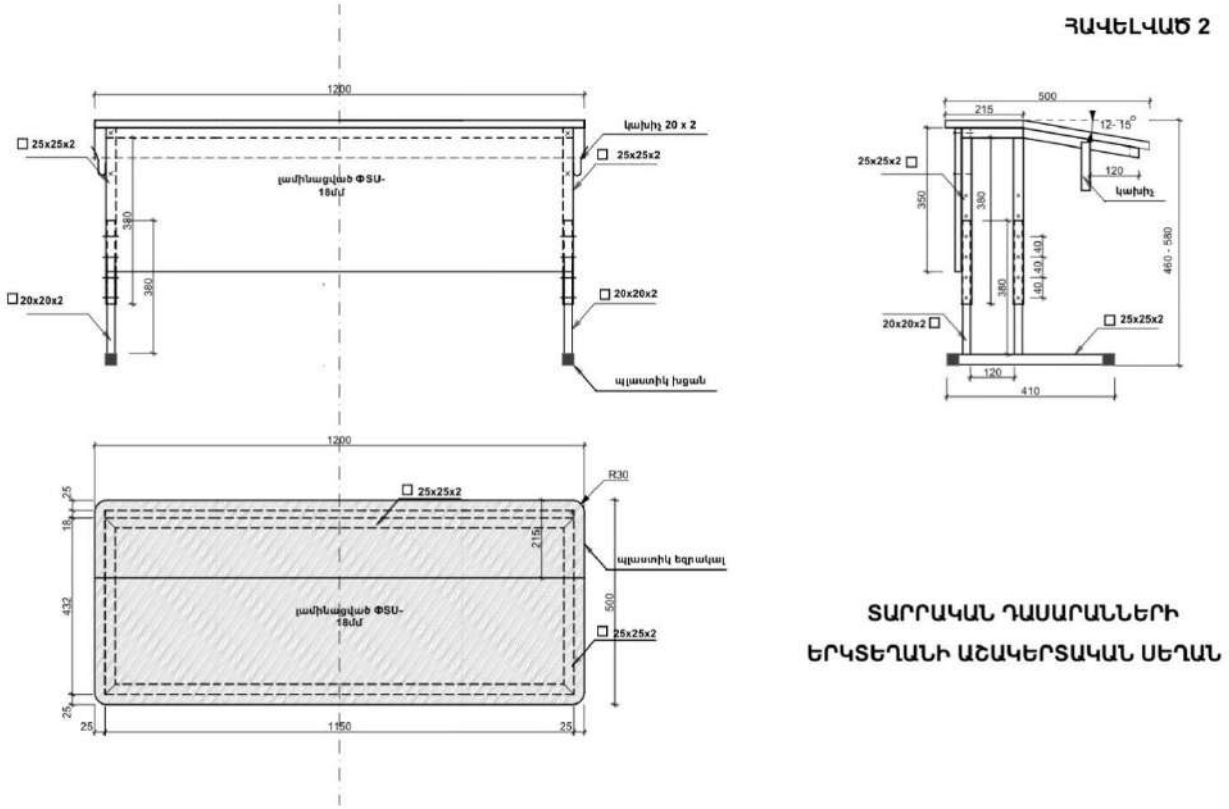 |
| **3.** | **Սեղան աշակերտական,բարձրության կարգավորմամբ մեկտեղանի՝ 5-12-րդ դասարանների համար** | Սեղան աշակերտական, բարձրության կարգավորմամբ մեկտեղանի՝ 5-12-րդ դասարանների համար՝ աշակերտական սեղան՝ մեկտեղանոց, մետաղական կմախքով, գույները և չափերը՝ Առողջապահության նախարարության 28.03.2017թ. 12-Ն հրամանի և ԳՈՍՏ 11015-93 համապատասխան, չափերը՝ 600(ե)x500(լ)x(640մմ-760մմ(բ)), բարձրությունը մեխանիկական եղանակով կարգավորվող:<br>Լամինացված ՓՏՍ-ի աշխատանքային հարթության անկյունները պետք է կլորացվեն R= 30 մմ շառավղով, եզրերը շրջափակվեն 1-2մմ հաստության պլաստիկ եզրաժապավենով (PVC): |

| | | |
|---|---|---|
| | | Աշխատանքային հարթությունը պետք է լինի անփայլ: Սեղանի առջևը փակվում է 550x350մմ չափսերի՝ 18մմ հաստությամբ, եզրերը 0.8-1մմ հաստության պլաստիկե եզրաժապավենով (PVC) շրջափակված լամինացված ՓՏՍ-ով, որը տեղադրվում է սեղանի աշխատանքային հարթության տակից և ամրացվում է մետաղական կմախքին: Սեղանի կմախքը պետք է լինի մետաղական քառանկյուն խողովակներից (25x25x2.0մմ), անկյունների միացումը զոդման եղանակով 45 աստիճան հատվածքով, կմախքի արտաքին չափերը՝ 550 x 432 մմ, որին զոդման միջոցով ամրացվում են մետաղական ոտքերը: Սեղանի 2 զույգ մետաղական ոտքերից յուրաքանչյուրը իրենցից ներկայացնում է կարգավորվող բարձրությամբ երկու տրամաչափի քառանկյուն խողովակից՝ արտաքին և ներքին (միջուկ), բաղկացած կոնստրուկցիա: Արտաքին խողովակի չափերը՝ 25x25x2.0մմ (վերևի խողովակ), բարձրությունը՝ 565մմ: Ներքին խողովակի՝ միջուկի չափերն են՝ 20x20 x 2.0մմ (ներքևի խողովակ), բարձրությունը՝ 565 մմ: Սեղանի ոտքերի արտաքին խողովակները զոդման եղանակով ուղղահահայց միացվում են գետնին հորիզոնական դիրքով դրված մետաղական քառակուսի խողովակից պատրաստված՝ 410մմ երկարությամբ հենակին, չափսերը՝ 25x25x2.0մմ: Հենակին միացվող 2 ոտքերի միջև հեռավորությունը՝ 120մմ: Հենակի եզրերը պետք է խցանված լինեն պլաստիկե բաց գույնի խցաններով՝ 5-6մմ հաստությամբ: Սեղանի ոտքերը պետք է ունենան 40մմ քայլով բարձության կարգավորման 3-4 հնարավորություն, որոնք յուրաքանչյուր կողմից ֆիքսվում են 2 հատ հեղուսե մանեկային կապով: Զոդման կարանները պետք է լինեն մշակված, ողորկ և փոշեներկված բարձրակարգ ներկանյութով: Սեղանի երկու կողմերում պետք է լինեն մեկական մետաղական կախիչներ: Կմախքը ամբողջությամբ լինի փոշեներկված բարձրակարգ կարմիր գույնի ներկանյութով: Տեսքը և չափերը՝ ըստ նմուշ-3, կցվում է: |

| | | |
|---|---|---|
| | | 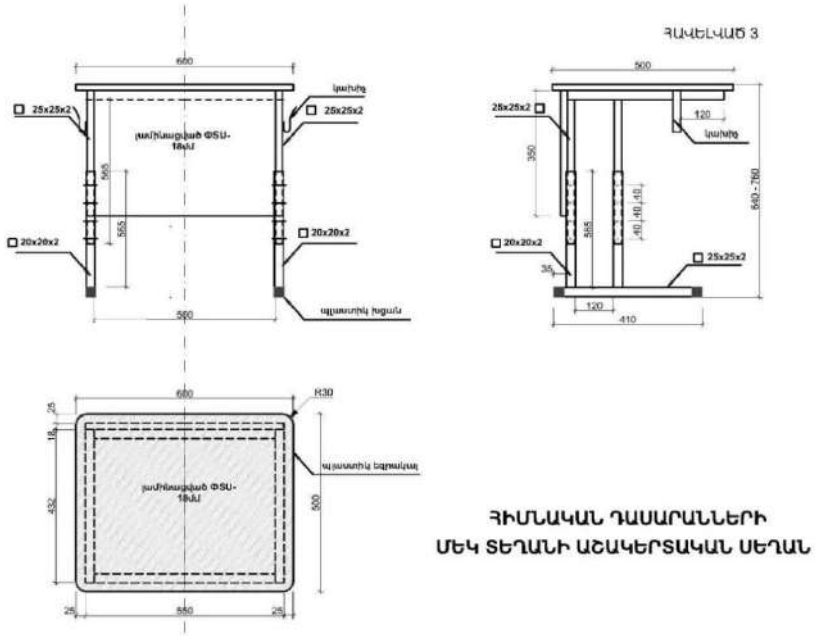 |
| **4.** | **Սեղան աշակերտական,բարձրության կարգավորմամբ երկտեղանի՝ 5-12-րդ դասարանների համար** | Սեղան աշակերտական, բարձրության կարգավորմամբ երկտեղանի՝ 5-12-րդ դասարանների համար: Աշակերտական սեղան՝ երկտեղանոց, մետաղական կմախքով, գույները և չափերը՝ Առողջապահության նախարարության 28.03.2017թ. 12-Ն հրամանի և ԳՈՍՏ 11015-93 համապատասխան, չափերը՝ 1200(ե)x500(լ)x(640մմ-760մմ(բ)), բարձրությունը մեխանիկական եղանակով կարգավորվող: Սեղանի աշխատանքային հարթության համար պետք է օգտագործվի լամինացված ՓՏՍ՝ 18մմ հաստությամբ: Լամինացված ՓՏՍ-ի աշխատանքային հարթության անկյունները պետք է կլորացվեն R=30մմ շառավղով, եզրերը շրջափակվեն 1-2մմ հաստության |

| | | |
|---|---|---|
| | | պլաստիկ եզրաժապավենով (PVC): Աշխատանքային հարթությունը պետք է լինի անփայլ: Սեղանի առջևը փակվում է 1150x350մմ չափսերի՝ 18մմ հաստությամբ, եզրերը 0.8-1մմ հաստության պլաստիկե եզրաժապավենով (PVC) շրջափակված լամինացված ՓSU-ով, որը տեղադրվում է սեղանի աշխատանքային հարթության տակից և ամրացվում է մետաղական կմախքին: Սեղանի կմախքը պետք է լինի մետաղական քառանկյուն խողովակներից (25x25x2.0մմ), անկյունների միացումը զոդման եղանակով 45 աստիճան հատվածքով, կմախքի արտաքին չափերը՝ 1150x400մմ, որին զոդման միջոցով ամրացվում են մետաղական ոտքերը: Սեղանի 2 զույգ մետաղական ոտքերից յուրաքանչյուրը իրենցից ներկայացնում է կարգավորվող բարձրությամբ երկու տրամաչափի քառանկյուն խողովակից՝ արտաքին և ներքին (միջուկ), բաղկացած կոնստրուկցիա: Արտաքին խողովակի չափերը՝ 25x25x2.0մմ (վերևի խողովակ), բարձրությունը՝ 565մմ: Ներքին խողովակի՝ միջուկի չափերն են՝ 20x20x2.0մմ (ներքևի խողովակ), բարձրությունը՝ 565մմ: Սեղանի ոտքերի արտաքին խողովակները զոդման եղանակով ուղղահայաց միացվում են գետնին հորիզոնական դիրքով դրված մետաղական քառակուսի խողովակից պատրաստված՝ 410մմ երկարությամբ հենակին, չափսերը՝ 25x25x2.0մմ: Հենակին միացվող 2 ոտքերի միջև հեռավորությունը՝ 120մմ: Հենակի եզրերը պետք է խցանված լինեն պլաստիկե բաց գույնի խցաններով՝ 5-6մմ հաստությամբ: Սեղանի ոտքերը պետք է ունենան 40մմ քայլով բարձության կարգավորման 3-4 հնարավորություն, որոնք յուրաքանչյուր կողմից ֆիքսվում են 2 հատ հեղուսե մանեկային կապով: Զոդման կարանները պետք է լինեն մշակված, ողորկ և փոշեներկված բարձրակարգ ներկանյութով: Սեղանի երկու կողմերում պետք է լինեն մեկական մետաղական կախիչներ: Տեսքը և չափերը՝ ըստ նմուշ-4, կցվում է: |

| | | |
|---|---|---|
| | | 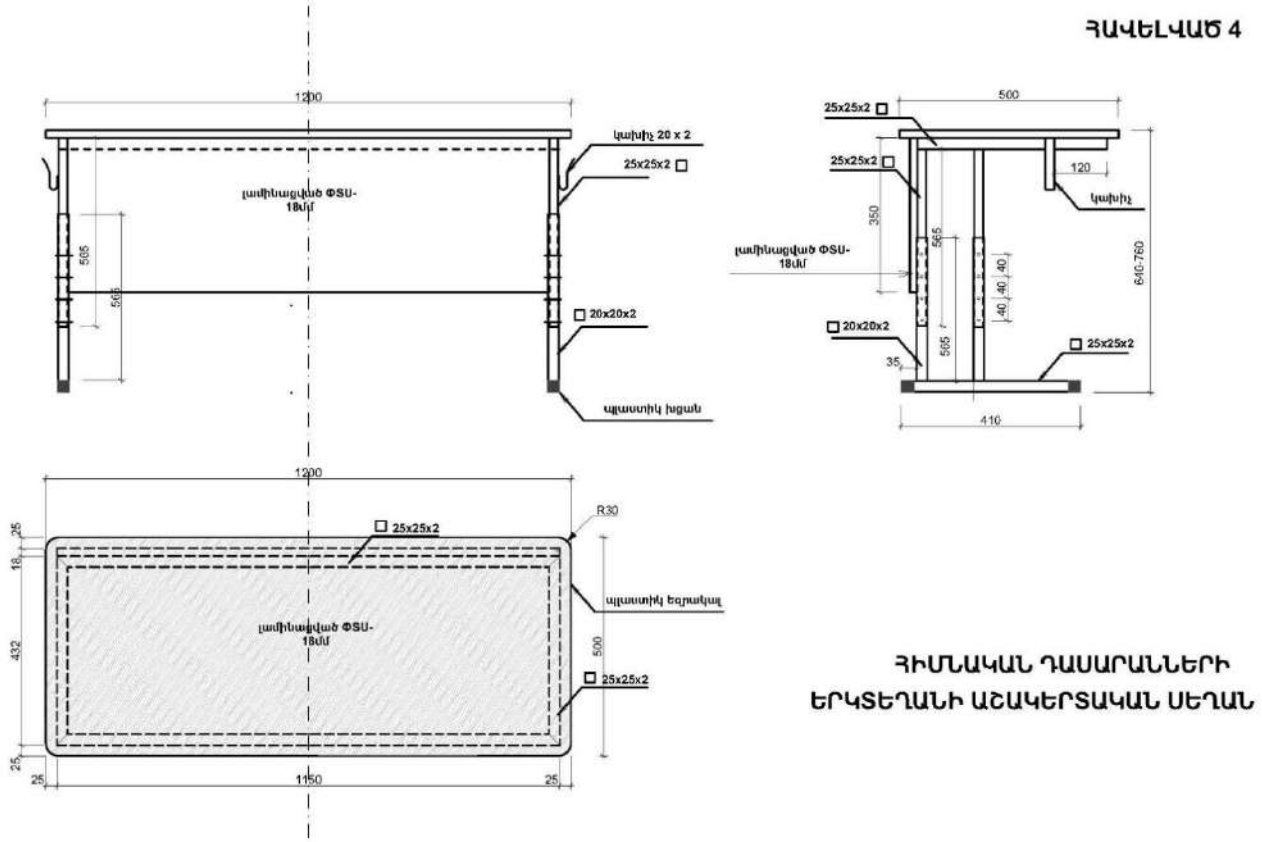 |
| **5.** | **Աթոռ աշակերտական՝ 1-4 դասարանների համար** | Աթոռ աշակերտական՝ 1-4 դասարանների համար՝ Աշակերտական աթոռ՝ մետաղական հիմքով, բարձրությունը մեխանիկական եղանակով կարգավորվող: Նստելատեղը և մեջքի հենակը պետք է պատրաստված լինեն նրբատախտակից՝ 10մմ հաստությամբ, գույները և չափերը՝ Առողջապահության նախարարության 28.03.2017թ. 12-Ն հրամանի և ԳՈՍՏ 11015-93 համապատասխան: Աթոռի նստելատեղի չափսերը՝ 290x330մմ, նստելատեղի մակերևույթը պետք է ունենա (D=170մմ) փոսիկ, փոսիկի խորությունը 10-12մմ: Նստելատեղի նրբատախտակը աթոռի մետաղական կմախքի վերևի շրջանակի հետևի և կողային երկու կողմերից պետք է դուրս գա համապատասխանաբար 25մմ, իսկ դիմացի եզրից՝ 50մմ, որը պետք է դեպի ներքև կորացնել 90$^0$-ով, ( R=20-50 մմ): Նրբատախտակի |

| | | |
|---|---|---|
| | | եզրերը պետք է լինեն ողորկ, մշակված: Աթոռի մեջքի հենակի չափսերը՝ 290x120մմ, հենակը ողջ երկարությամբ պետք է դեպի ներս աղեղաձև կորացնել (R=600մմ): Նրբատախտակը կմախքին միացվում է միջանցիկ հեղուսե մանեկային ամրացումով: Նրբատախտակի կողմից հեղյուսը պետք է լինի ողորկ, իսկ եզրերը՝ նրբատախտակի հարթության վրա: Աթոռի կմախքը պետք է լինի մետաղական քառանկյուն խողովակներից (25x25x2.0մմ), անկյունների միացումը զոդման եղանակով 45 աստիճան հատվածքով, կմախքի արտաքին չափերը՝ 240x255 մմ, որին զոդման միջոցով ամրացվում են մետաղական ոտքերը: Աթոռի 2 զույգ մետաղական ոտքերից յուրաքանչյուրը իրենցից ներկայացնում է կարգավորվող բարձրությամբ երկու տրամաչափի քառանկյուն խողովակից՝ արտաքին և ներքին (միջուկ), բաղկացած կոնստրուկցիա: Արտաքին խողովակի չափերը՝ 25x25x2.0մմ (ներքևի խողովակ), բարձրությունը՝ 195մմ: Ներքին խողովակի՝ միջուկի չափերն են՝ 20x20x2.0մմ (վերևի խողովակ), բարձրությունը՝ 195մմ: Աթոռի ոտքերի արտաքին խողովակները զոդման եղանակով ուղղահայաց միացվում են գետնին հորիզոնական դիրքով դրված մետաղական քառակուսի խողովակից պատրաստված 280 մմ երկարությամբ հենակին, չափսերը՝ 25x25x2.0մմ: Հենակին միացվող 2 ոտքերի միջև հեռավորությունը՝ 100մմ: Հենակի եզրերը պետք է խցանված լինեն պլաստիկե բաց գույնի խցաններով՝ 5-6 մմ հաստությամբ: Աթոռի ոտքերը պետք է ունենան 40մմ քայլով բարձության կարգավորման 3-4 հնարավորություն, որոնք յուրաքանչյուր կողմից ֆիքսվում են 2 հատ հեղուսե մանեկային կապով: Աթոռի նստելատեղի բարձրությունը հատակից մինչև նստելատեղի երեսը՝ 260-380մմ, իսկ հատակից մինչև մեջքի հենակի վերևի եզրի բարձրությունը 500-620մմ: Աթոռի նստելատեղի և մեջքի հենակի կազմած անկյունը պետք է լինի 95-130$^0$, իսկ հանգույցը՝ կորացվի R= 60 մմ շառավղով: Զոդման կարանները պետք է լինեն մշակված, ողորկ: Կմախքը ամբողջությամբ լինի փոշեներկված բարձրակարգ ներկանյութով: Տեսքը և չափերը՝ ըստ նմուշ-5, կցվում է: |

| | | |
|---|---|---|
| | | 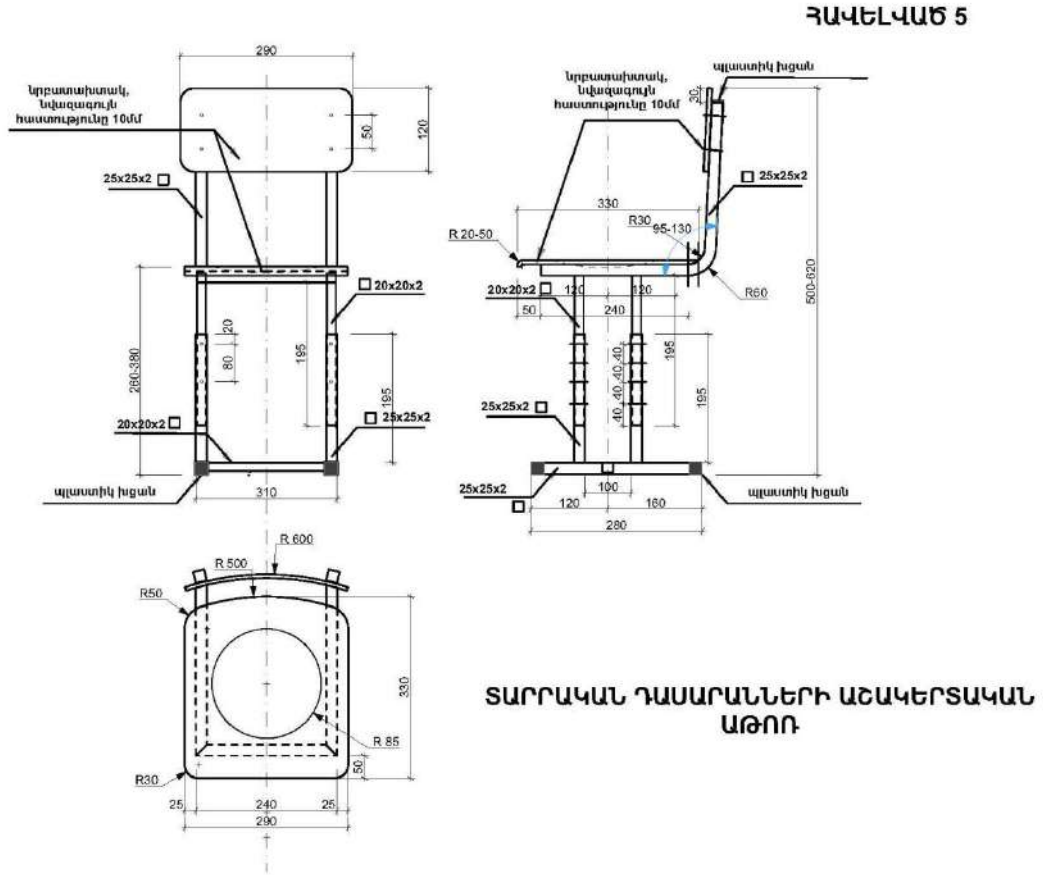 |
| **6.** | **Աթոռ աշակերտական՝ 5-12-րդ դասարանների համար** | Աթոռ աշակերտական՝ 5-12-րդ դասարանների համար, աշակերտական աթոռ՝ մետաղական հիմքով, բարձրությունը մեխանիկական եղանակով կարգավորվող: Նստելատեղը և մեջքի հենակը պետք է պատրաստված լինեն նրբատախտակից՝ 10մմ հաստությամբ, գույները և չափերը՝ Առողջապահության նախարարության 28.03.2017թ. 12-Ն հրամանի և ԳՈՍ 11016-93 համապատասխան: Աթոռի նստելատեղի չափերը՝ 360x400մմ, նստելատեղի մակերևույթը պետք է ունենա (D=240մմ) փոսիկ, փոսիկի խորությունը 10-12մմ: Նստելատեղի նրբատախտակը աթոռի մետաղական կմախքի վերևի շրջանակի հետևի և կողային երկու կողմերից պետք է դուրս գա համապատասխանաբար 25մմ, իսկ |

| | | |
|---|---|---|
| | | դիմացի եզրից՝ 50մմ, որը պետք է դեպի ներքև կորացնել 90⁰-ով, (R=20-50մմ): Նրբատախտակի եզրերը պետք է լինեն ողորկ, մշակված: Աթոռի մեջքի հենակի չափսերը՝ 320x180 մմ, հենակը ողջ երկարությամբ պետք է դեպի ներս աղեղաձև կորացնել (R=600մմ): Նրբատախտակը կմախքին միացվում է միջանցիկ հեղուսե մանեկային ամրացումով: Նրբատախտակի կողմից հեղյուսը պետք է լինի ողորկ, իսկ եզրերը՝ նրբատախտակի հարթության վրա: Աթոռի կմախքը պետք է լինի մետաղական քառանկյուն խողովակներից (25x25x2.0մմ), անկյունների միացումը զոդման եղանակով 45 աստիճան հատվածքով, կմախքի արտաքին չափերը՝ 310x325մմ, որին զոդման միջոցով ամրացվում են մետաղական ոտքերը: Աթոռի 2 զույգ մետաղական ոտքերից յուրաքանչյուրը իրենցից ներկայացնում է կարգավորվող բարձրությամբ երկու տրամաչափի քառանկյուն խողովակից՝ արտաքին և ներքին (միջուկ), բաղկացած կոնստրուկցիա: Արտաքին խողովակի չափերը՝ 25x25x2.0մմ (ներքևի խողովակ),, բարձրությունը՝ 315մմ: Ներքին խողովակի՝ միջուկի չափերն են՝ 20x20x2.0մմ (վերևի խողովակ), բարձրությունը՝ 315մմ: Աթոռի ոտքերի արտաքին խողովակները զոդման եղանակով ուղղահահայց միացվում են գետնին հորիզոնական դիրքով դրված մետաղական քառակուսի խողովակից պատրաստված 380մմ երկարությամբ հենակին, չափսերը՝ 25x25x2.0մմ: Հենակին միացվող 2 ոտքերի միջև հեռավորությունը՝ 100մմ: Հենակի եզրերը պետք է խցանված լինեն պլաստիկե բաց գույնի խցաններով՝ 5-6մմ հաստությամբ: Աթոռի ոտքերը պետք է ունենան 40 մմ քայլով բարձության կարգավորման 3-4 հնարավորություն, որոնք յուրաքանչյուր կողմից ֆիքսվում են 2 հատ հեղուսե մանեկային կապով: Աթոռի նստելատեղի բարձրությունը հատակից մինչև նստելատեղի երեսը՝ 380-460մմ, իսկ հատակից մինչև մեջքի հենակի վերևի եզրի բարձրությունը 700-860մմ: Աթոռի նստելատեղի և մեջքի հենակի կազմած անկյունը պետք է լինի 95-130⁰, իսկ հանգույցը՝ կորացվի R=60մմ շառավղով: Զոդման կարանները պետք է լինեն մշակված, ողորկ և փոշեներկված բարձրակարգ ներկանյութով: Տեսքը և չափերը՝ ըստ նմուշ-6, կցվում է: |

| | | |
|---|---|---|
| | | 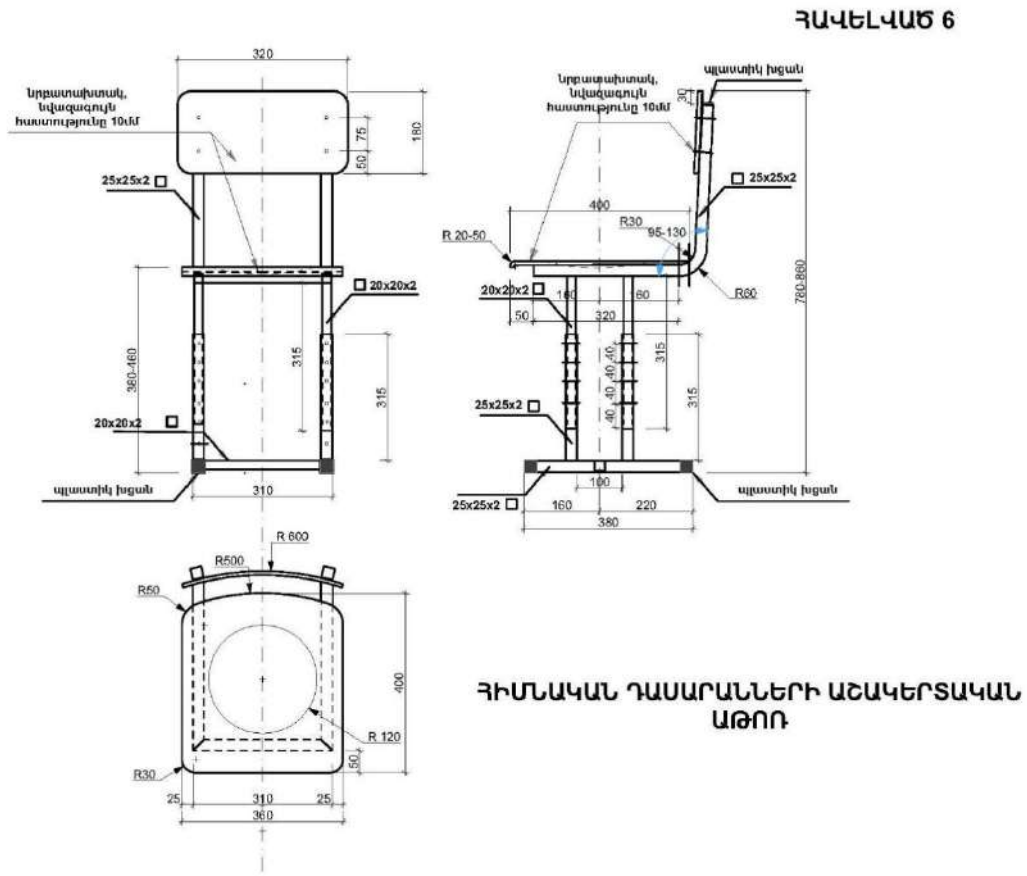 |
| **7.** | **Ուսուցչի սեղան** | Ուսուցչի սեղան, չափսերը՝ 1200x600x760մմ: Սեղանի աշխատանքային հարթության, կողապատերի (ոտքերի), հետնապատի և գզրոցի համար պետք է օգտագործվի լամինացված ՓSU 18մմ հաստությամբ, գույնը համաձայնեցնել պատվիրատուի հետ: Աշխատանքային հարթության եզրերը պետք է շրջափակվեն 1-2մմ հաստության պլաստիկե եզրաժապավենով (PVC), ոչ աշխատանքային հարթության եզրերը պետք է շրջափակվեն 0.4մմ հաստության պլաստիկե եզրաժապավենով (PVC): Սեղանի առջևը փակվում է 18մմ հաստությամբ ՓSU-ով (դիմապատը)՝ որի չափսերն են՝ 1164x450x600մմ, որը տեղադրվում է սեղանի աշխատանքային հարթության տակից, եզրին հավասար և ամրանումում է աշխատանքային հարթության եզրին (տակից) և կողապատերի (ոտքերի) ներսի |

| | | |
|---|---|---|
| | | մասին: Կողապատերի (ոտքերի) լայնությունը՝ 570մմ: Կողապատերի (ոտքերի) եզրերը կշրջափակվեն 0.4-1մմ հաստության պլաստիկե եզրաժապավենով (PVC), իսկ հատակին հպվող հատվածի եզրերի վերջնամասերին պետք է ամրացվի ոտիկներ՝ 5-6մմ բարձրությամբ: Սեղանի աշխատանքային հարթության վերևի աջ և ձախ եզրային անկյուններում համակարգչային տեխնիկայի լարերի համար պետք է տեղակայվի միջանցիկ անցքեր՝ տեղակայված փակվող խցաններով: Սեղանը կունենա առանձին, 4 անիվի վրա շարժվող գզրոց, չափսերը՝ 410x460x690մմ, երեք դարակներով համապատասխանաբար չափսերով՝ 130-150; 130-150; 250-350մմ, հնարավոր առավելագույն խորությամբ, միասնական փականով փակվող, դարակները բացվում և փակվում են փափուկ փակվող, անաղմուկ սահնակներով (սալյասկա): Սեղանը, կողապատերը (ոտքերը), դիմապատը, գզրոցը և պլաստիկե եզրաժապավենները պետք է լինեն նույն՝ ՓSU-ի, բնափայտի երանգներով ոչ շատ մուգ գույնի: Դարակները պետք է ունենան օվալաձև կամ ուղիղ մետաղական բռնակներ, որոնց երկարությունը պետք է լինի առնվազն 100մմ: Միացումներն իրականացնել երաշխավորված և թաքնված ձգանների միջոցով: Կմախքը ամբողջությամբ լինի փոշեներկված բարձրակարգ սև գույնի ներկանյութով: 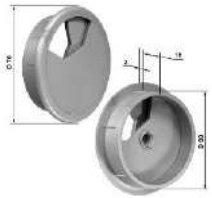 |
| **8.** | **Գրապահարան** | Գրապահարանը ամբողջությամբ (բացառությամբ հետնապատից) պետք է պատրաստված լինի լամինացված 18մմ հաստությամբ ՓSU-ից, գույնը համաձայնեցնել պատվիրատուի հետ, արտաքին չափսերը՝ 820x410x2000մմ (LxԽxԲ): Գրապահարանը ունի 400մմ բարձրությամբ 5 դարակաշար, որոնցից վերևից սկսած 3-ը փակվում են եզրերը մշակված, թրծված սպիտակ, թափանցիկ 5-6 մմ հաստությամբ ապակե երկփեղկ դռներով՝ յուրաքանչյուրը 3 ծղնիներով, իսկ ներքևի 2-ը՝ լամինացված 18մմ հաստությամբ ՓSU-ից երկփեղկ դռներով՝ յուրաքանչյուրը 2 ծխնիով: Բոլոր դռները պետք է ունենան մետաղական բռնակներ: Դարակները պետք է պետք է պատրաստված լինեն լամինացված 18մմ հաստության ՓSU-ից, որոնց աշխատանքային հարթության եզրերը շրջափակվեն 0.8-1մմ հաստության պլաստիկե եզրաժապավենով (PVC), իսկ ոչ աշխատանքային հարթության եզրագծերը՝ 0.4-1.0մմ հաստության պլաստիկ եզրաժապավենով(PVC): Աշխատանքային հարթությունը պետք է լինի անփայլ, բաց գույնի (բացառությամբ սպիտակի): Բոլոր միացումներն իրականացնել թաքնված ամրակցումներով: Գրապահարանի հետնապատը պետք է լինի 4մմ հաստությամբ լամինացված |

| | | |
|---|---|---|
| | | փայտաթելային սալից (ԴՎՊ) և նույն ՓՏՍ-ի գույնի: Պահարանը ամբողջ պարագծով պետք է ունենա շրջանակաձև ոտքեր: Ոտքեր հանդիսացող, տակը դրված ուղղանկյուն հենակի արտաքին չափսերն են՝ 800x380x100մմ (ԼxԽxԲ), որի հատակին հպվող հատվածի եզրերի վերջնամասերին, տակից պետք է ամրացվի պլաստիկե մուգ գույնի տակդիրներ, որոնց տակի պատերի հաստությունը՝ առնվազն 8մմ է: |
| **9.** | **Գրատախտակ** | Գրատախտակի չափսերը ՝ 1100 x 2000 մմ, գրատախտակիի մակերևույթը կանաչ գույնի, հակաարտացոլման ռեֆլեկտիվ պոլիմերային ծածկույթով: Գրատախտակի հաստությունը ոչ պակաս 10մմ, եզրապարված Ռ-աձև ալյումինե պրոֆիլներով: Անկյունները ամրացված լինեն պաշտպանիչ պլաստիկ անկյունակներով և լրացուցիչ ամրապնդված պտուտակներով: Գրատախտակի ներքևի ամբողջ երկարությամբ տեղադրված լինի ալյումինե պրոֆիլից դարակ. կավճի համար, 50 մմ լայնությամբ: Գրատախտակը պետք է կոմպլեկտավորվի պատին ամրացման համար բոլոր անհրաժեշտ պարագաներով: |
| **10.** | **Գրատախտակ՝ ծալվող** | Գրատախտակ ծալվող՝ բաղկացած 3 մասից՝ 1000x3000մմ(750մմ+1500մմ+750մմ), գրատախտակի շարժական, փակվող մասերը անշարժ մասին ամրանում են ծխնիներով, փակված վիճակում գրատախտակի երկարությունը՝ 1500մմ:<br>Շարժական մասերը՝ երկկողմանի գրատախտակ: Գրատախտակի մակերևույթը կանաչ գույնի, հակաարտացոլման ռեֆլեկտիվ պոլիմերային ծածկույթով: Գրատախտակի եզրագծերը պետք է պատրաստված լինեն ալյումինե պրոֆիլներով, իսկ անկյուններում պետք է տեղադրված լինեն պլաստիկ անկյունակներ: 1500 մմ-ոց հատվածի ներքևի մասի երկայնքով պետք է տեղադրված լինի ալյումինե դարակ՝ նախատեսված կավիճի համար, 50մմ լայնությամբ: Գրատախտակի միջուկը պետք է լինի, պատին ամրացվող մասում՝ միջին խտության փայտաթելային սալից (ՄԴՖ), իսկ բացվող փեղկեր՝ ստվարաթղթե հիմքով թեթև նյութից, ոչ մետաղից կամ մեկ այլ ծանր նյութից: Գրատախտակը պետք է ունենա պատից ամրացման համար բոլոր անհրաժեշտ պարագաները: Տեսքը՝ ըստ նմուշի /նկար-8/ կցվում է:<br> |

| | | |
|---|---|---|
| **11.** | **Կավճամագնիսային,մարկերային գրատախտակ՝ 3-փեղկանի կարճապահարանով** | Կավճամագնիսային, մարկերային գրատախտակ՝ 3-փեղկանի կարճապահարանով, չափերը՝ 1500x1000մմ (2 փեղկ Lx750x1000) Մագնիսային՝ կավճային 5 հարթությամբ, չափը՝ (L)3000x(H)1000 մմ, պատից կախովի է: Գույնը՝ կանաչ, բաղկացած 4 հատ շառնիրային պետյաներով (ծխնիներ) իրար ամրացված 3 էլեմենտից՝ 180 աստիճան պտտման հնարավորությամբ, եզրակալված ալյումինե պրոֆիլով: Գրատախտակի մակերեսը մագնիսական է, որը հնարավորություն է տալիս վրան փակցնել գունավոր մագնիսներ, գրառումները ջնջելիս օգտագործվում են միայն հատուկ ջնջոցներ, մասնագիտացված մաքրող հատուկ սփրեյի հետ համատեղ: Գրատախտակը իր վրա ունի կախիչներ, որոնք ամրանում են պատի վրա ամրացված մեխերից կամ համապատասխան կեռերից: |
| **12.** | **Պատուհանի շերտավարագույր՝ դպրոցի բոլոր պատուհանների համար** | Պատուհանների վարագույրները պետք է բաղկացած լինեն ուղղահայաց՝ 127 մմ (5 դյույմ) լայնությամբ շերտավարագույրներից, որոնք պրակտիկ են, հեշտ կիրառելի և հարմարավետ ամրանում են մետաղական քիվից, որն էլ ամրանում է պատին կամ առաստաղին: Շերտերը բացվում և փակվում են կողքի թելի օգնությամբ, իսկ լույսի թափանցելիության աստիճանը կառավարվում է շղթայի օգնությամբ, շերտերի 180 աստիճան պտտվելու հնարավորության շնորհիվ: Շերտերը հավաքվում են՝ մեկ կողմում կամ երկու կողմերում միաժամանակ կամ էլ երկու կողմերից հավաքվում են մեջտեղում:<br>Գույնը և չափերը՝ ըստ դպրոցի պահանջարկի: |
| **13.** | **Աշխատանքային աթոռ** | Աշխատանքային աթոռ՝ ուսուցչի տեսքը՝ ըստ նմուշ-9.1, կցվում է: Աթոռ ուսուցչանոցի և բոլոր դասասենյակների համար: Աթոռի մետաղական կմախքը պետք է պատրաստված լինի մետաղական սնամեջ օվալաձև (30x15x2.0մմ), կամ կլոր (Φ 20x1.2մմ) խողովակներից՝, հնարավոր է նաև խողովակը լինի երկու կողմերից հավասարաչափ սեղմված և ունենա կլորացված ուղղանկյան ձև: Աթոռի մետաղական կմախքի զոդման կարանները պետք է լինեն մշակված, ողորկ և փոշեներկված բարձրակարգ սև գույնի ներկանյութով: Նստելատեղի բարձրությունը հատակից 450 մմ, թիկնակի բարձրությունը հատակից 800մմ: Նստելատեղի չափսերն են՝ 420x385մմ (առնվազն), տեսքը և չափերը՝ ըստ նմուշ-9.2 /նկար հ.1/, կցվում է: Թիկնակը և նստելատեղը պատրաստված լինեն 8-10 մմ հաստության նրբատախտակից, որին ամրացվում է առնվազն 15-25 մմ հաստության և 20-30 կգ/մ3 խտության սպունգ: Թիկնակը և նստատեղը երեսպատված կլինեն հաստ, որակյալ, ամուր, դժվարամաշ կտորով, գույները համաձայնեցնել պատվիրատուի և դպրոցի տնօրինության հետ: Նստելատեղը և թիկնակը առանձին են իրարից: Թիկնակի վերևի հատվածում և մետաղական և փայտային մասերը ունեն կիսաշրջանի, օվալաձև տեսք, տեսքը և չափերը՝ ըստ նմուշ-9.3 /նկար հ.2/, կցվում է: ըստ կցված նմուշի /նմուշ-9.3/: Թիկնակի պաստառապատված մասի չափերն ըստ |

| | | |
|---|---|---|
| | | նկարների են 400մմx300մմ: Ոտքերի եզրեը(ծայրերը) պետք է խցանված լինեն պլաստիկե սև գույնի խցաններով, որոնց կողային պատերի հաստությունը՝ 2մմ, տակի մասինը՝ 4-6մմ:<br> |
| **14.** | **Հագուստի կախիչ** | Կահույքի չափերն են 2040մմx1000մմx250մմ: Կահույքը իրենից ներկայացնում է հագուստի համար կախիչ՝ 9 տեղանոց, մետաղական կախիչներով, պատից ամրացվող: Այն պետք է պատրաստված լինի 18մմ հաստությամբ լամինացված ՓSU-ից, եզրերը պետք է շրջափակվեն 1-2մմ հաստության պլաստիկե եզրակալերով (PVC): Կախիչը պետք է բաղկացած լինի ուղղահայաց և հորիզոնական լամինացված ՓSU-ներից, որոնք պետք է ունենան համապատասխանաբար 1000x120x18մմ և 2040x120x18մմ չափեր /տես գծագիր էջ-1/: Կախիչը գլխավերևում պետք է ունենա հորիզոնական դարակ, որը պետք է պատրաստված լինի 2040x250x18մմ չափի լամինացված ՓSU-ից: Հորիզոնական դարակի տակ անհրաժեշտ է նախատեսել առնվազն 3 դարակակիր՝ ամրության ապահովման համար: Մետաղական կախիչների միջև առանցքային հեռավորությունը պետք է լինի 240մմ: Մետաղական կախիչները պետք է պատրաստված լինեն Փ6մմ տրամագծով հոծ /առանց դատարկությունների/ չժանգոտվող պողպատից/ AISI304 / կամ համարժեք (համաձայնեցնել Պատվիրատուի հետ)/, որոնց գլխիկներին պետք է եռակցված լինեն չժանգոտվող պողպատից/կամ համարժեք (համաձայնեցնել Պատվիրատուի հետ)/ հոծ/առանց դատարկությունների/ գնդիկային փակիչներ՝ Փ10մմ տրամագծով: Կախիչն իր գունային երանգներով պետք է համապատասխանի դպրոցի դասասենյակների գույքին: Կախիչի համար օգտագործվող նյութերը պետք է լինեն պետք է լինեն էկոլոգիապես մաքուր:: |

| | | |
|---|---|---|
| | | Կախիչի բոլոր մասերի միացումները պետք է իրականացվեն երաշխավորված, թաքնված ձգանների միջոցով և առնվազն ապահովեն կից գծագրում ներկայացված /տես գծագիր էջ-2/ հատվածքի չափերի ամրությունը:<br> 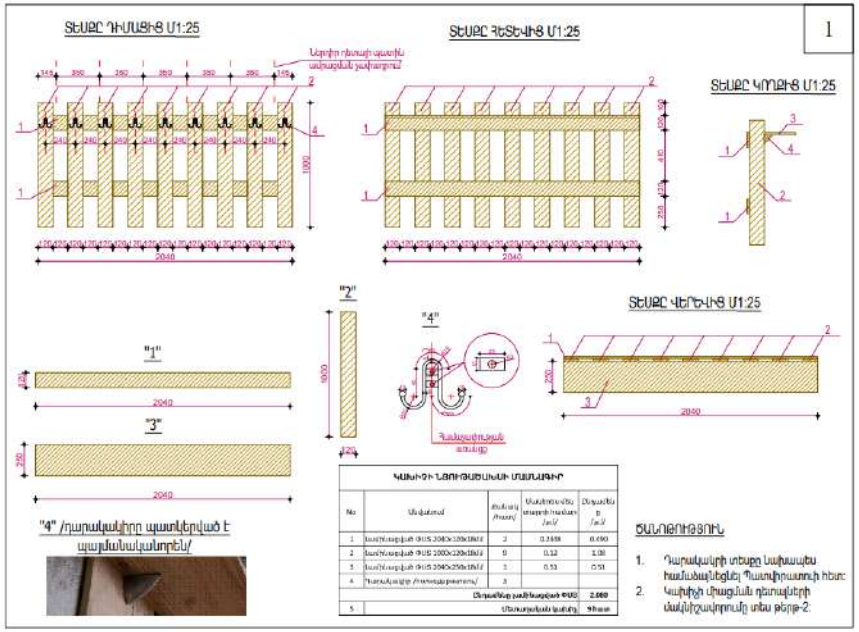 <br> |

| | | |
|---|---|---|
| | | 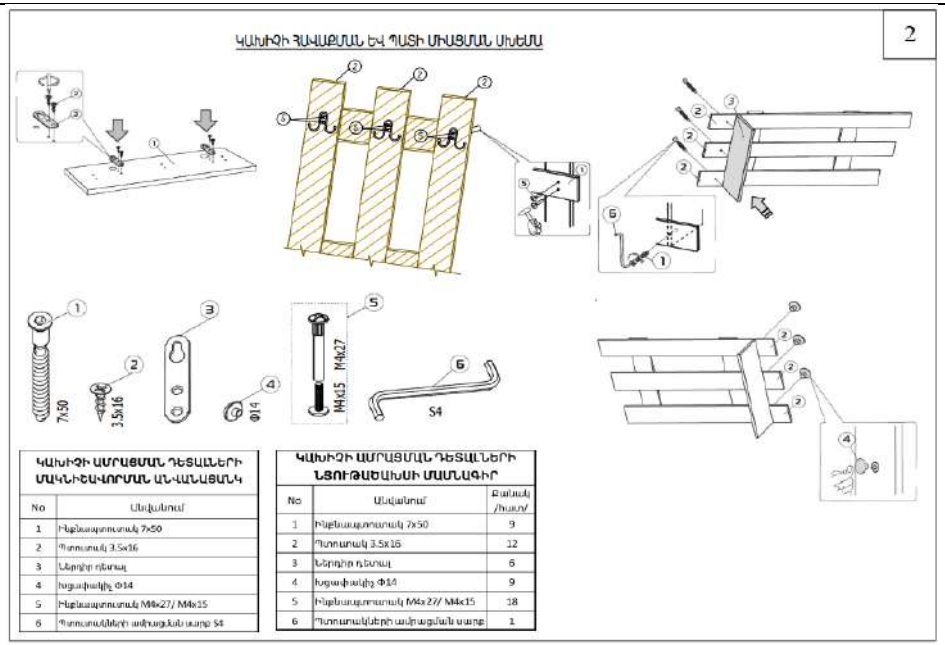 |
| **15.** | **Քարտեզների համար սեկցիա՝ պատմության և աշխարհագրության դասասենյակների համար** | Քարտեզների համար սեկցիա՝ պատմության և աշխարհագրության դասասենյակների համար: Քարտեզների համար սեկցիան ամբողջությամբ (բացառությամբ հետնապատից) պետք է պատրաստված լինի լամինացված 18 մմ հաստությամբ ՓSU-ից), գույնը համաձայնեցնել պատվիրատուի հետ, արտաքին չափսերը՝ 1230x410x2000մմ (LxԽxԲ), հետնապատը պետք է լինի 4մմ հաստությամբ լամինացված փայտաթելային սալից(ԴՎՊ) և նույն ՓSU-ի գույնի: Այն ունի 400 մմ բարձրությամբ 5 դարակաշար, որոնք փակվում են 2 դռնով՝ յուրաքանչյուրը 4 ծխնիով: Դռները պետք է ունենան մետաղական բռնակներ: Դարակները պատրաստված կլինեն լամինացված 18մմ հաստության ՓSU-ից, որոնց աշխատանքային հարթության եզրերը կշրջափակվեն 0.8-1մմ հաստության պլաստիկե եզրաժապավենով (PVC), իսկ ոչ աշխատանքային հարթության եզրագծերը՝ 0.4-1.0մմ հաստության պլաստիկ եզրաժապավենով (PVC): Աշխատանքային հարթությունը պետք է լինի անփայլ: Բոլոր միացումներն իրականացնել թաքնված ամրակցումներով: Քարտեզների համար սեկցիան ամբողջ պարագծով պետք է ունենա շրջանակաձև ոտքեր: Ոտքեր հանդիսացող, տակը դրված ուղղանկյուն հենակի արտաքին չափսերն են՝ 1210x380x100մմ (LxԽxԲ), որի հատակին հպվող հատվածի եզրերի վերջնամասերին, տակից պետք է ամրացվի պլաստիկե մուգ գույնի տակդիրներ, որոնց տակի պատերի հաստությունը՝ առնվազն 8մմ է: |
| **Հանդիսությունների դահլիճ** | | |

| | | |
|---|---|---|
| **16.** | **Ամբիոն** | Ամբիոն՝ հանդիսությունների դահլիճի ամբիոնի չափսերն են՝ 600x500x1200մմ: Այն պետք է պատրաստված լինի 18 մմ հաստության լամինացված ՓSU-ից, գույնը համաձայնեցնել պատվիրատուի հետ: Ներսի հարթակի օգտագործվող մակերեսը՝ 12–15$^{0}$ աստիճան թեքությամբ դեպի ներքև, վրան՝ վերևի մասում բաժակը հորիզոնական տեղադրելու տեղով կամ համապատասխան հարմարանք ամրացված, իսկ թեքահարթակի դիմացից, ողջ եզրով և ամբողջ լայնությամբ ամրացվում է 40-50 մմ բարձրությամբ եզրակալված, նույն ՓSU-ից դետալ: Թեքահարթակի դիմացի եզրից, ամենացածր դիքից 200-400մմ ներքև, ամբիոնի ներսի չափսով պետք է տեղադրվի 18մմ հաստության լամինացված ՓSU-ից պատրաստված, հնարավոր ամբողջ խորությամբ աշխատանքային բաց դարակ: Աշխատանքային հարթության բոլոր եզրերը պետք է շրջափակվեն 1-2մմ հաստության պլաստիկե եզրաժապավենով (PVC), ոչ աշխատանքային հարթության եզրերը՝ 0.4մմ հաստության պլաստիկե եզրաժապավենով (PVC): Հատակին հպվող հատվածի եզրերի վերջնամասերին տակից պետք է ամրացվի պլաստիկե մուգ գույնի տակդիրներ, որոնց տակի պատերի հաստությունը՝ առնվազն 6մմ: Միացումներն իրականացնել երաշխավորված և թաքնված ձգանների միջոցով: |
| **17.** | **Աթոռ դահլիճի համար** | Աթոռ հանդիսությունների դահլիճի համար՝ աթոռի արտաքին չափսերն են՝ (560-600)x(571-600)x(876-900)մմ(LxխxԲ), նստելատեղն՝ առնվազն 500x500մմ(Lxխ) չափսի, բարձրությունը հատակից՝ (460-480)մմ: Աթոռն օգտագործողի առավելագույն քաշը՝ մինչև 130կգ: Դահլիճի աթոռի կմաղքը պետք է լինի մետաղական և փոշեներկված սև գույնի բարձրակարգ ներկանյութով: Թիկնակը և նստելատեղը պետք է պատրաստված լինեն 10-14մմ հաստության նրբատախտակից, վրան կպած լինի 50-70մմ հաստության, 25կգ/մ3 խտությամբ սպունգ և երեսպատված լինի կահույքի համար նախատեսված որակյալ, հաստ, մուգ գույնի պաստառի ամուր կտորով, պաստառի կտորի գույնը պետք է համաձայնեցնել դպրոցի տնօրինության հետ: Նստելատեղը (նստատեղը) պետք է լինի ծալվող, ինչպես ցույց է տրված նմուշի նկարում և կարգավորվի կահույքագործության մեջ օգտագործվող անձայն, սահուն ծալվող, հատուկ նախատեսված մեխանիզմով: Բացված վիճակում նստելատեղի (նստատեղ) և թիկնակի հարթությունների կազմած անկյունը պետք է լինի 1050- 1100: Թիկնակի հետնամասի և նստելատեղի (նստատեղ) տակի պաստառին ամբողջ մակերեսով կարող է ամրացված լինել սև կամ մեկ այլ մուգ գույնի պլաստիկե համապատասխան դետալ, որն պարտադիր չէ: Ձեռքի հենակները լայնքը առնվազն 50մմ, պետք է պատրաստված լինեն փայտե/ մետաղական լավ հղկված, մշակված, ողորկ, եզրերը կլորացված, եռակի լաքապատված/ բարձրակարգ ներկանյութով փոշեներկված որակյալ դետալից, և նրանց վրա կարող է կպած լինի առնվազն 10-14մմ հաստության և 15կգ/մ3 խտության սպունգ ու պաստառապատված հաստ, որակյալ և ամուր կտորով: Աթոռի ոտքերը պետք է լինեն երկաթյա և փոշեներկված բարձրակարգ սև գույնի ներկանյութով, հատակին հպվող հատվածի եզրերի վերջնամասերին, տակից ամբողջ մակերեսով պետք է ամրացված լինի պլաստիկե մուգ գույնի դետալներ, որոնց պատերի հաստությունը՝ առնվազն 8մմ: Բոլոր միացումներն իրականացնել |

| | | |
|---|---|---|
| | | երաշխավորված և թաքնված ձգանների միջոցով: Աթոռների հավաքածուի մեջ պետք է լինեն հատակին, անհրաժեշտության դեպքում նաև իրար հեշտությամբ ու ամուր ամրացնելու համար անհրաժեշտ բոլոր դետալները: Ձեռքի հենակների կողքում ծալված վիճակում կարող է լինել հավելյալ պլաստմասե դետալ, որն աթոռին նստած մարդու առջևում բացվող պլաստմասե հավելյալ սեղանիկ է և այն պարտադիր չէ: Դահլիճի աթոռները հատակին ամրացնելու **անհրաժեշտությունը, կարգը և ձևը, պետք է համաձայնեցնել** պատվիրատուի և դպրոցի տնօրինության հետ, անհրաժեշտության դեպքում՝ ամրացնել հատակին: Տեսքը և չափերը՝ ըստ նմուշ-10, կցվում է:<br> <br> |
| **18.** | **Աթոռ դահլիճի համար (պլաստմասսա)** | Աթոռ դահլիճի համար, աթոռի նստելատեղը և հենակը պետք է լինեն պլաստամսսե՝ մեկ ամբողջական կտոր, նվազագույնը 4 մմ հաստությամբ: Աթոռի ոտքերը մետաղական, չճկվող, փոշեներկված: Ոտքերը պետք է ունենան պլաստիկե խցաններ: Աթոռները պետք է ունենան իրար միանալու դետալներ, ինչպես նաև իրար վրա պահեստավորվելու հնարավորություն: Բարձրությունը՝84 սմ, նստելատեղի բարձրությունը հատակից՝ 46 սմ, նստելատեղի լայնությունը 40,5-50սմ, նստելատեղի խորությունը՝36-50սմ: Աթոռի թույլատրելի նվազագույն ծանրաբեռնվածությունը՝ 150կգ: Նմուշ՝ նկար |

| | | |
|---|---|---|
| | | |
| **19.** | **Դահլիճի պահուհանի վարագույր** | 250-350 գ/մ 2 խտությամբ կտորից: Գույնը և չափսերը ըստ դպրոցի պահանջարկի: |
| **20.** | **Դահլիճի բեմի վարագույր** | Դահլիճի բեմի վարագույր՝ պատրաստված առնվազն 350-450 գ/մ 2 խտությամբ թավշյա կտորից: Վարագույրը բեմի բացվածքի ողջ երկարությամբ փայտյա կամ մետաղական բացվող օղակներով կախվում է 57-76 մմ տրամագծով, 4 մմ հաստության պատերով մետաղական քիվից: Գույնը և չափսերը՝ ըստ դպրոցի պահանջարկի: |
| | **Տնօրենի աշխատասենյակ** | |
| **21.** | **Մետաղական պահարան** | Փաստաթղթերի պահման պահարաններ՝ մետաղական պահարան՝ արտաքին չափերը, մմ (ԼxԲxԽ) 500x1200x500, մետաղյա պահարանի հետ անպայման առկա լինեն այն պատին ամրացնելու համար անհրաժեշտ ամրացման բոլոր դետալները, մետաղի հաստությունը առնվազն 3մմ պողպատյա թիթեղ, դարակների քանակը 4, դուռը՝ բանալիով մեխանիկական փականով, փոշեներկված ներկածածկույթը՝ մուգ մոխրագույն սինթետիկ էմալ: միացումները զոդման եղանակով, կարանները հղկված ու հարթ: |
| **22.** | **Ղեկավարի աթոռ** | Բազկաթոռ՝ ղեկավարի՝ ղեկավարի աթոռ՝ շարժական բազկաթոռ հինգ անվակների վրա՝ միմյանց կապակցված հինգ թևանի ոտքով: Խաչուկը՝ ոտքը՝ քրոմապատ մետաղից, բռնակները քրոմապատ մետաղից արմունկի հենման հատվածները՝ փափուկ, արհեստական կաշվեպատ, բարձրության սահուն կարգավորմամբ՝ մեղմնացուցիչով: Նստատեղը և թիկնակը՝ փափուկ՝ 80-մմ-ից ոչ պակաս սպունգի հաստությամբ և 33-40% խտությամբ, պաստառապատված սև բարձրորակ արհեստական կաշվով կամ կտորով: Նստոցի չափերը /60x60/սմ-ից ոչ պակաս, թիկնակի բարձրությունը 75սմ-ից ոչ պակաս, ետ-առաջ կարգավորվող և ֆիքսվող: 140կգ բեռնվածության համար: Չափսերը՝ 550x560x750մմ: Տեսքը՝ ըստ նմուշի /նկար-11.1, 11.2, 11.3/ կցվում է: |

| | | |
|---|---|---|
| | | |
| **23.** | **Աշխատանքային աթոռ** | Տես «Դասասենյակ» բաժնի թիվ 13 կետը: |
| **24.** | **Ղեկավարի սեղան՝ դիմադիրով** | Սեղան՝ ղեկավարի՝ Բաղկացած է սեղանից, դիմադիրից և կցասեղանից: Սեղանի չափսերն են՝ 1800x900x780մմ (ԼxԵxԲ): Սեղանի, դիմադիրի և կցասեղանի երեսները պատրաստված են 36-40մմ հաստությամբ լամինացված բարձրորակ ՓSU-ից, գույնը համաձայնեցնել պատվիրատուի հետ: Աշխատանքային հարթության եզրերը պետք է շրջափակվեն 1-2մմ հաստության պլաստիկե եզրաժապավենով (PVC), ոչ աշխատանքային հարթության եզրերը պետք է շրջափակվեն 0.4մմ հաստության պլաստիկե եզրաժապավենով (PVC): Սեղանն մի կողմում ունի միասնական փականով փակվող 4-6 դարակներ (չորսի դեպքում դարակների բարձրությունը ավելի հարմարավետ կլինի օգտագործման համար, դարակների քանակների հարցը ճշտել պատվիրատու հետ, որոնք բացվում և փակվում են փափուկ փակվող, անաղմուկ սահնակներով (սալյասկա), բարձրորակ մետաղական բռնակներով: Սեղանն, դիմադիրը և կցասեղանը, լամինացված ՓSU-ի ոտքերից բացի կարող են ունենալ նաև լրացուցիչ փայտյա ոտքեր, հաստությունը 90մմ: Դիմային մասը փակված է 1664x700մմ որակյալ, 18մմ հաստությամբ լամինացված ՓSU-ով: Դիմադիրի չափերը 700x1000x740մմ (ԼxԵxԲ): Դիմադիրը ունի 2 ոտք և միջնորմ: Կցասեղանի չափսերն են՝ 600x800x650մմ (ԼxԵxԲ): Յուրաքանչյուր կողմում ունի ունի միասնական փականով փակվող 3 դարակներ, որոնք բացվում և փակվում են փափուկ փակվող, անաղմուկ սահնակներով (սալյասկա), բարձրորակ մետաղական բռնակներով: |
| **25.** | **Բազմոց՝ երկու բազկաթոռով** | Բազմոց, 2 բազկաթոռով՝ լրակազմ:<br>Բազմոցի և բազկաթոռների հիմնակմախքները պատրաստված են ամուր փայտից:<br>Նստատեղերը, թիկնակները և բազրիքները սպունգապատ են համապատասխանաբար՝ 300 մմ, 250 մմ, 200 մմ հաստությամբ և առնվազն 30կգ/մ3 խտություն ունեցող սպուգով ու պաստառապատված են պաստառապատման համար նախատեսված, խիտ, առնվազն 0.4կգ/մ2 խտությամբ հաստ որակյալ կտորով: |

| | | |
|---|---|---|
| | | Բազմոցի արտաքին չափսերն են՝ 2200 x 950 x 900 (Լ x Խ x Բ) մմ, ներքին չափսը՝ 1800 x 700 (Լ x Խ) մմ, կոնֆիգուրացիան չբացվող, պահոց չունի, դեկորատիվ բարձեր չունի:<br>Բազկաթոռների արտաքին չափսերն են՝ 1000 x 900 x 900 (Լ x Խ x Բ) մմ, ներսի չափսերը 600 x 650 (Լ x Խ) մմ:<br>Բազմոցի և բազկաթոռի ոտքերը հատակին հպվող հատվածի եզրերի վերջնամասերին տակից պետք է ամրացվի պլաստիկե մուգ գույնի տակդիրներ, որոնց տակի պատերի հաստությունը՝ առնվազն 8 մմ: Միացումներն իրականացնել երաշխավորված և թաքնված ձգանների միջոցով: |
| **26.** | **Գրապահարան** | Տես «Դասասենյակ» բաժնի թիվ 8 կետը: |
| **27.** | **Զգեստապահարան** | Զգեստապահարաններ-1՝ Զգեստապահարանը ամբողջությամբ (բացառությամբ հետնապատից) պետք է պատրաստված լինի լամինացված 18մմ հաստությամբ ՓՏՍ-ից, գույնը համաձայնեցնել պատվիրատուի հետ, արտաքին չափսերը՝ 820x450x2000մմ (ԼxԽxԲ): Զգեստապահարանը վերևից ունի 400մմ բարձրությամբ 1 դարակաշար, որից ներքև, 82-85մմ հեռավորությամբ տակից ամարցվում է ¾ դյույմ քրոմապատ, մետաղական երկաթյա ձող՝ համապատասխան ամրացումներով: Զգեստապահարանն ունի 2 իրար հավասար դուռ, դռները՝ լամինացված 18մմ հաստությամբ ՓՏՍ-ից: Դռներն ամրացվում են 3-ական ծխնիներով: Դռները կունենան մետաղական բռնակներ: Աշխատանքային հարթության եզրերը կշրջափակվեն 0.8-1.2մմ հաստության պլաստիկե եզրաժապավենով (PVC): Աշխատանքային հարթությունը պետք է լինի անփայլ: Բոլոր միացումներն իրականացնել թաքնված ամրակցումներով: Հետնապատը պետք է լինի 4 մմ հաստությամբ լամինացված փայտաթելային սալից(ԴՎՊ) և նույն ՓՏՍ-ի գույնի: Պահարանը ամբողջ պարագծով պետք է ունենա շրջանակաձև ոտքեր, որի հատակին հպվող հատվածի եզրերի վերջնամասերին, տակից պետք է ամրացվի պլաստիկե մուգ գույնի տակդիրներ՝ 8մմ հաստությամբ: Ոտքեր հանդիսացող, տակը դրված ուղղանկյուն հենակի արտաքին չափսերն են՝ 800x420x100մմ (ԼxԽxԲ), որի հատակին հպվող հատվածի եզրերի վերջնամասերին, տակից պետք է ամրացվի պլաստիկե մուգ գույնի տակդիրներ, որոնց տակի պատերի հաստությունը՝ առնվազն 8մմ է: |
| **Ուսուցչանոց** | | |
| **28.** | **Աշխատանքային սեղան** | Տես «Դասասենյակ» բաժնի թիվ 7 կետը: |
| **29.** | **Աշխատանքային աթոռ** | Տես «Դասասենյակ» բաժնի թիվ 13 կետը: |
| **30.** | **Սեղան խորհրդակցությունների համար** | Սեղան՝ նախագահության՝ սեղան խորհրդակցությունների համար՝ խորհրդակցության սեղան՝ կլորացված եզրերով քառանկյուն, 2400x1200x760մմ չափսերով: Սեղանի աշխատանքային հարթության համար պետք է օգտագործվի 18մմ հաստությամբ լամինացված ՓՏՍ, գույնը համաձայնեցնել պատվիրատուի հետ եզրերը հաստացված ևս 18մմ հաստությամբ և 50մմ լայնությամբ |

ՓSU-ով: Եզրագծերը պետք է շրջափակվեն 36մմ լայնության պրոֆիլով: Սեղանի աշխատանքային հարթության տակից 1200մմ լայնությամբ երկու կողմերում տեղադրվում են սեղանի երկու ոտքերը: Սեղանի ոտքերը պատրաստվում են 36մմ հաստությամբ (2x18մմ հաստությամբ լամինացված ՓSU): Ոտքերի եզրերը եզրակալվում են 36մմ լայնության պրոֆիլով: Ոտքերի չափսերն են 1100x742մմ: Ոտքերը մեջտեղում ուղղահայց առանցքով միացվում են իրար ուղղանկունաձև՝ 1800x700մմ չափսերի 18մմ հաստությամբ լամիցնացված ՓSU-ով: Ոտքերի տակ տեղադրվում է 6 մմ բարձրությամբ պլաստմասե ոտիկներ: Սեղանի բոլոր միացումները իրականացնել թաքնված, երաշխավորված ամրությամբ դետալներով: Սեղանի ոտքերը սեղանի աշխատանքային հարթությանը՝ սեղանածածկին ամրանում է գծագրին համապատասխան: Սեղանի ոտքերի և միջնակապի ոչ աշխատանքային եզրերը պետք է եզրափակված լինեն 2մմ հաստության պլաստիկե եզրաժապավենով (PVC): Տեսքը և չափերը՝ ըստ նմուշ-12, կցվում է:

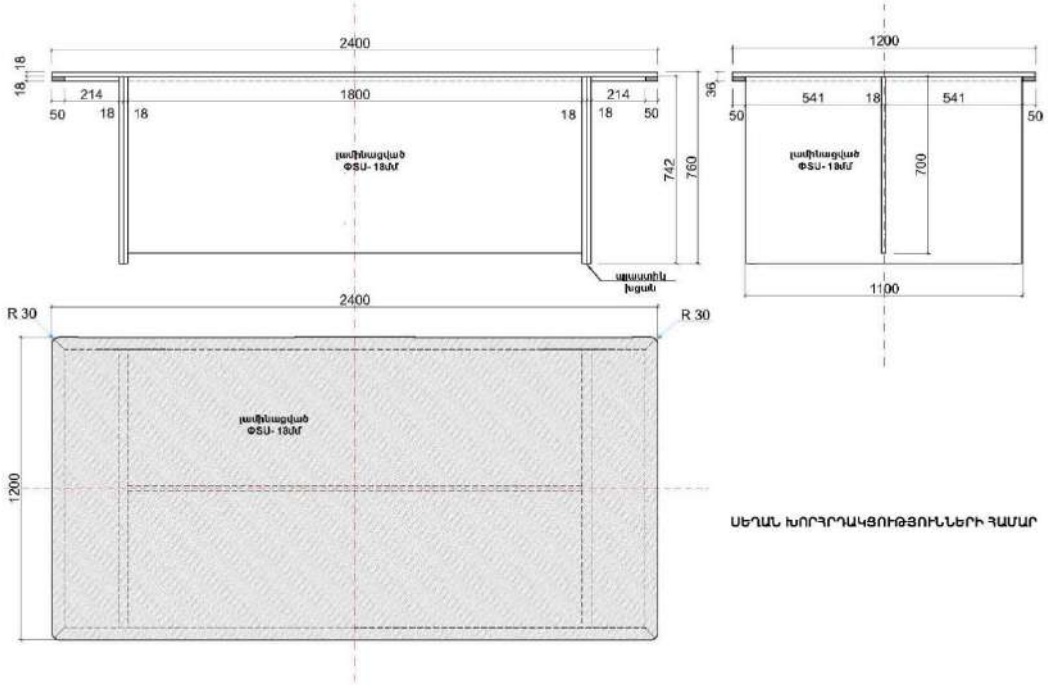

| | | |
|---|---|---|
| **31.** | **Գրապահարան** | Տես «Դասասենյակ» բաժնի թիվ 8 կետը: |
| **32.** | **Զգեստապահարան** | Տես «Տնօրենի աշխատասենյակ» բաժնի թիվ 7 կետը: |
| | **Գրադարան** | |
| **33.** | **Սեկցիա-ստելաժ** | Տեսակավորման դարակաշարեր սեկցիա-ստելաժ՝ ամբողջությամբ մետաղական կմախքով, հավաքված վիճակում, չափսերը՝ առնազն 900x400x2000մմ (ԼxԽxԲ): Մետաղական դարակաշարերի քանակը՝ 5, յուրաքնչյուր դարակների ծանրաբեռնվածությունը ոչ պակաս քան 120 կգ, դարակաշարերը բարձրության կարգավորման հնարավորությամբ: Տեսքը՝ ըստ նմուշի /նկար-13/ կցվում է: |
| **34.** | **Գրատախտակ շարժական** | Գրատախտակ շարժական՝ ֆլիպչարտ գրատախտակ՝ մարկերային, ալյումինե շրջանակով, շարժական ոտքերով, հենակով և անիվներով: Չափսերը՝ 500x550x2000մմ, կամ 900x1200x2000մմ, ֆլիպչարթ (անգլ.՝ flip chart-անդրաձիգ գծագիր), գրասենյակային պատկերակալ՝ նոթատետրի շրջելիության սկզբունքով թղթի կամ թղթերի փաթեթի համար ամրակներով մագնիսամարկերային գրատախտակ, հավաքածուի մեջ անպայման պետք է լինի 2 մարկեր և 1 ջնջոց: |
| **35.** | **Քարտեզների համար պահարան** | Տես «Դասասենյակ» բաժնի թիվ 15 կետը: |
| **36.** | **Հագուստի կախիչ** | Տես «Դասասենյակ» բաժնի թիվ 14 կետը: |
| **37.** | **Նստելու պարկ աթոռ (պուֆիկ)** | Ձևը՝ տանձաձև, չափսերը՝ ԲxԽxԼ 120սմx85սմx85սմ Նստաելատեղի բարձրությունը հատակից՝ 35 սմ Երկշերտ՝ արտաքին շերտը հանվող, շղթայով, փափուկ կահույքի պաստառապատման համար նախատեսված փափուկ բարձրորակ, դիմացկուն կտոր, ներքին շերտը՝ հավելյալ որակյալ կտոր՝ բիազ կամ համարժեք, կարը՝ ամուր: Լցանյութը պենոպոլիստիրոլե գնդիկներ՝ առավելագույնը 5 մմ, լցանյութի ծավալը՝ 260լ, լցանյութը հետագայում ավելացնելու հնարավորությամբ: Պուֆն ունի տեղափոխման համար նախատեսված բռնակ կամ բռնակներ: |

| | | |
|---|---|---|
| | | **ԱՆՎՏԱՆԳ ԿԵՆՍԱԳՈՐԾՈՒՆԵՈՒԹՅԱՆ ՀՄՏՈՒԹՅՈՒՆՆԵՐԻ ԶԱՐԳԱՑՄԱՆ ՀԱՄԱՐ ԱՆՀՐԱԺԵՇՏ ԳՈՒՅՔ** |
| **38.** | **Օդամղիչ հրացան** | Տրամաչափը 4,5 մմ,<br>տեսակը՝ օդամղիչ, լիցքավորումը՝ մեկ լիցքով,<br>քաշը՝ 4,6 կգ,<br>երկարությունը 1240մմ,<br>փողի երկարությունը 500 մմ, հրացանի կոթը՝ փայտե,<br>փողի ուժը 30 ջոուլ, կամ համանման: |
| **39.** | **Կողմնացույց (Ադրիանովի)** | Կառուցվածքը՝ կլոր,<br>Ադրիանովի Կողմնացույցը ունի՝<br>1.նշանոցային հարմարանքով պտտվող կափարիչ,<br>2.լիմբ (սանդղակ):<br>3.մագնիսական սլաք, սլաքի ծայրը ծածկված է լույսի կուտակիչով՝ գիշերը կողմնորոշվելու համար,<br>4.դիտային հարմարանք (նշանահատիկ և ուղղան)<br>5.հաշվարկի ցուցիչ՝ աստիճանային (3°) և հազարերորդական (50 հազարերորդական) բաժանումներով,<br>6.արգելակ:<br> |
| **40.** | **Տեղագրական ուսումնական քարտեզներ (Յուրաքանչյուր մասշտաբից 1 լրակազմ)** | <<Տեղագրական քարտեզները>> բաղկացած են մեկ լրակազմից, որի մեջ տեղադրվում են երեք կոմպլեկտ քարտեզներ՝ 1:10 000, 1:25 000, 1:50 000 մասշտաբի:<br>1.'1:10 000'- ի քարտեզը տեղագրական բնույթի քարտեզ է, որի վրա պետք է պատկերված լինեն բնակավայրերը իրենց նշումներով, տեղանքի առանձին առարկաները, ճանապարհային ցանցը, ջրային ցանցը, ռելիեֆը, բուսական ծածկույթը և նրանց պայմանական նշանները:<br>Ուղղությունների ճշգրտման, միջօրեականների մերձեցման և մագնիսական խոտորման մասին եղած տվյալները զետեղվում են քարտեզի շրջանակի ներքևի ձախ կողմում: Այդ տվյալներն անհրաժեշտ են |

| | | |
|---|---|---|
| | | քարտեզը կողմնորոշելու, ինչպես նաև դիրեկցիոն անկյուններից մագնիսական ազիմուտներին անցնելու համար և հակառակը:<br>Քարտեզի ներքևի կենտրոնական մասում զետեղվում է գծային մասշտաբը:<br>2.‘1:25 000’- ի քարտեզը տեղագրական բնույթի քարտեզ է, որի վրա պետք է պատկերված լինեն բնակավայրերը իրենց նշումներով, տեղանքի առանձին առարկաները, ճանապարհային ցանցը, ջրային ցանցը, ռելիեֆը, բուսական ծածկույթը և նրանց պայմանական նշանները:<br>Ուղղությունների ճշգրտման, միջօրեականների մերձեցման և մագնիսական խոտորման մասին եղած տվյալները զետեղվում են քարտեզի շրջանակի ներքևի ձախ կողմում: Այդ տվյալներն անհրաժեշտ են քարտեզը կողմնորոշելու, ինչպես նաև դիրեկցիոն անկյուններից մագնիսական ազիմուտներին անցնելու համար և հակառակը:<br>Քարտեզի ներքևի կենտրոնական մասում զետեղվում է գծային մասշտաբը:<br>Տեղագրական քարտեզի աջ անկյունում զետեղվում է տեղագրական քարտեզների վրա օգտագործվող հապավումները և քարտեզի թերթերի գրաֆիկայի գծապատկերը:<br>3.‘1:50 000’- ի քարտեզը տեղագրական բնույթի քարտեզ է, որի վրա պետք է պատկերված լինեն բնակավայրերը իրենց նշումներով, տեղանքի առանձին առարկաները, ճանապարհային ցանցը, ջրային ցանցը, ռելիեֆը, բուսական ծածկույթը:<br>Ուղղությունների ճշգրտման, միջօրեականների մերձեցման և մագնիսական խոտորման մասին եղած տվյալները զետեղվում են քարտեզի շրջանակի ներքևի ձախ կողմում: Այդ տվյալներն անհրաժեշտ են քարտեզը կողմնորոշելու, ինչպես նաև դիրեկցիոն անկյուններից մագնիսական ազիմուտներին անցնելու համար և հակառակը:<br>Քարտեզի ներքևի կենտրոնական մասում զետեղվում է գծային մասշտաբը:<br>Տեղագրական քարտեզի ներքևի մասում զետեղվում են ‘ռելիեֆի բաժինների բարձրությունը և կետերի փոխադարձ բարձրացումը’, ‘լանջի զառիթափի որոշումը ըստ խորության սանդղակի’, ‘Պրոֆիլների կառուցումը ըստ քարտեզի’:<br>Քարտեզի աջ մասում զետեղվում են ‘Աշխարհագրական և ուղղանկյուն կոորդինատների որոշումը’ իր մեկնաբանություններով, ‘Անկյունները, ուղղություններ և նրանց փոխադարձ կապերը քարտեզի վրա’:<br>Քարտեզների լայնությունը՝ 53 սմ, երկարությունը՝ 54սմ:<br>Երեք քարտեզները (յուրաքանչյուրը տաս հատ) տեղադրվում են շապիկի մեջ: Շապիկի երեսին գրված է ‘Տեղագրական ուսումնական քարտեզներ’ և կա տեղանքի քարտեզի պատկեր: |

| | | |
|---|---|---|
| | | Տեխնիկական ցուցանիշները յուրաքանչյուր մեկ ցուցապաստառի համար.<br>կազմը՝ լամինացված, թուղթը՝ կավճապատ՝ ոչ փայլուն 115 գ/քմ, տպագրությունը՝ գունավոր (առնվազն 4 գույն):<br>2.Յուրաքանչյուր ցուցապաստառի վերևի աջ անկյունում լինելու է ՀՀ ՊՆ զինանշանը:<br>3. Պարտադիր պայման՝ ցուցապաստառները պետք է երաշխավորվեն ՀՀ ԿԳՄՍՆ-ի կողմից՝ որպես ուսումնական նյութ ըստ ՀՀ ԿԳՄՍՆ նախարարի 14.12.2012թ թիվ 1144-Ն հրամանով հաստատված կարգի:<br>4.Հատուկ նշագրում՝ յուրաքանչյուր ցուցապաստառի տեսանելի մասում, առանձին գունաբաժանմամբ՝ <<Վաճառքի ենթակա չէ>> և <<Երաշխավորված է ՀՀ ԿԳՄՍՆ կողմից>> բառերը:<br>5. Յուրաքանչյուր լրակազմ կտեղադրվի թղթե կազմի մեջ /թուղթը՝ կրաֆտ/, որի վրա կնշվի Հայ պետ ստանդարտի կոլեգիայի 1996 թ. հոկտեմբերի 25-ի թիվ 8 որոշմամբ հաստատված <<Հրատարակություն, ելքային տեղեկություններ>> ԳՈՍՏ 7.4-95 միջպետական ստանդարտին համապատասխան ելքային տեղեկությունները և լրակազմի անվանումը:<br>6.Ցուցապաստառների բաշխումն կիրականցվի կատարողի կողմից՝ համաձայն կից ներկայացված բաշխման ցուցակի:<br>7. Ապրանքները կլինեն նոր և չօգտագործված: |
| **41.** | **Մետաղական պահարան** | Զինապահարան զենքի համար,<br>պատրաստված 3 մմ հաստությամբ պողպատյա թիթեղից:<br>Արտաքին չափսերն են՝ 500 x 1540 x 350 մմ (Լ x Բ x Խ),<br>ներքին չափսերը՝ 494 x 1494 x 340 մմ (Լ x Բ x Խ):<br>Ներկառուցված խցիկի չափսերն են՝ 200 x 200 x 250 մմ (Լ x Բ x Խ):<br>Զինապահարանի ներսը բաժանված է երկու մասի՝<br>1) ներսի ներկառուցված խցիկի լայնքով՝ 200 x 1494 x 250 մմ (Լ x Բ x Խ), կտրտված է<br>չորս բաց դարակների<br>2) մնացած մասի չափսերն են՝ 294 x 1494 x 250 մմ (Լ x Բ x Խ)<br>Դռան վրա ներսի կողմից վերևի մասում ամրանում է չորս հատ մետաղական կախիչներ:<br>Քաշը 90 կգ, ծավալը՝ 0.245 խ/մ<br>Քառակողմ փակող փականային մեխանիզմ:<br>Ստեղնաշարային էլեկտրոնային փականով: |

| | | |
|---|---|---|
| | | էլ.սնուցումը 220/12վ,<br>կամ մեխանիկական կոդային փականով:<br>Ներկածածկույթը սինթետիկ էմալ: |
| **42.** | **Սեղան զենք մաքրելու համար** | Զենքի մաքրման համար նախատեսված սեղանի չափսեր են՝ 2550 x 560-650 x 900 մմ<br>Կարկասը պատրաստվում է չամ տախտակներից, ընդ որում՝<br>- կողային նիստերը՝ 150 x 25 մմ չափերի, որոնց վրա կատարվում են օվալաձև կտրվածքներ (յուրաքանչյուր<br>կողմում՝ 10-ական),<br>- ոտքերը՝ 70 x 30 մմ չափերի,<br>- լայնադրակները՝ 50 x 30 մմ չափերի,<br>- ոտքերի լայնադրակները՝ 80 x 25 մմ չափսերի,<br>ա) միացման հատվածի չորսուն՝ 120 x 70 x 30 մմ չափերի:<br>Սեղանի երեսը պատրաստվում է 12 մմ հաստությամբ ֆաներայից:<br>Ոտքերի ֆիքսման դետալները պատրաստվում են 3 մմ հաստությամբ և 30 մմ լայնությամբ պողպատյա<br>շերտաթիթեղներից:<br>Սեղանը ներկվում է մոխրագույն նիտրո էմալով: |
| **43.** | **Հրամանատարական արկղ ՀԱ 83** | ՀԱ 83 հրամանատարական արկղը իրենից ներակայցնում է արկղի մեջ դասավորված ուսումնական սարքերի ու հարմարանքների լրակազմ, որն ունի հետևյալ ծավալային չափերը և զանգվածը.<br>Երկարությունը՝ 420 մմ<br>Լայնությունը՝ 290 մմ<br>Բարձրությունը՝ ն155 մմ<br>Զանգվածը՝ 6,0 կգ<br>Սնուցման աղբյուրը՝ 3 հատ AG3 չոր էլեմենտներով լուսարձակ:<br>ՄԱՏԱԿԱՐԱՐՎՈՂ<br>կազմի մեջ մտնում են՝<br>Օտիկական նշանոցների ուղղադիտակ (օրթոսկոպ) 1 հատ<br>Հրաձգային քանոն՝ 2 հատ,<br>Նռնականետային քանոն՝ 1 հատ |

| | | |
|---|---|---|
| | | Ստուգիչ քանոն՝ 2 հատ<br>Քանոնների սեղմակ՝ 4 հատ<br>Էկրան՝ 1 հատ<br>Հրաձգության նմանակիչ՝ 1 հատ<br>Կողային ապակի՝ 4 հատ<br>Նշանահատիկի ուղղալար՝ 1 հատ<br>Մագնիսական բռնիչ՝ 2 հատ<br>Նշանահատիկ՝ 1 հատ<br>Մագնիսական ցուցափայտ՝ 1 հատ<br>Ներդիր ԶՀՆ-7՝ 1 հատ,<br>Ներդիր ԴԴՀ՝ 1 հատ,<br>Ներդիր ՀԳՕՆ՝ 1 հատ<br>Ներդիր ՀՆՇ՝ 1 հատ,<br>ՀԳՆ ցանց (հմ.1)՝ 1 հատ<br>ՑՃՆ ցանց (հմ.2)՝ 1 հատ<br>ՆՕՆ-7 ցանց (հմ.3)՝ 1 հատ<br>ԱՆՆ-17 ցանց (հմ.4)՝ 1 հատ<br>ՀՀԳՆ ցանց (հմ.5)՝ 1 հատ<br>ՀՕՆ-1 ցանց (հմ.6)՝ 1 հատ<br>Գրպանի լուսազդանշանային լապտեր՝ 1 հատ<br>Վայրկենաչափ՝ 1 հատ<br>Պատյան գործվածքից՝ 2 հատ<br>Արկղ՝ 1 հատ<br>Պահեստային գույք և պարագաներ<br>Կողային ապակու հայելի՝ 1 հատ<br>Անձեռոցիկ՝ 1 հատ,<br>Խավավոր կտոր՝ 1 քառ. դմ.<br>Անձնագիր (ՀԱ 83 ՊՍ)՝ 1 հատ: |

| | | |
|---|---|---|
| **44.** | **Ձեռքի արբանյակային դիրքորոշման կայան (GPS)** | Մոդելը՝ Garmin eTrex 20x,<br>Նկարագրություն՝ Garmin eTrex 20x մոդելը հագեցած է բարելավված 2,2 դյույմանոց անկյունագծով գունավոր տրանսֆլեկտիվ էկրանով (65K գույներով) և արևի պայծառ լույսի ներքո պատկերի գերազանց որակով:<br>Երկարակյաց և անջրանցիկ eTrex 20x մոդելն աշխատում է նույնիսկ վատ եղանակային պայմաններում: Սարքը չի վախենում փոշուց, կեղտից, խոնավությունից և ջրից:<br>Նավիգատորն առաքվում է նախապես ներբեռնված Հայաստանի Հանրապետության Topo քարտեզներով:<br>Կոմպլեկտ՝<br>Garmin eTrex 20x նավիգատոր<br>Նախապես բեռնված Topo RF քարտեզներ (ներկառուցված հիշողություն)<br>USB մալուխ<br>Փաստաթղթերի փաթեթ<br>Ռուսերեն լեզվով ցուցումները տրվում են էլեկտրոնային տարբերակով<br>Տուփ:<br>Ձեռքի արբանյակային դիրքորոշման կայան (GPS) համակարգի տեխնիկական մանրամասն պահանջներն են.<br>Տեսակը՝ Շարժական<br>Կիրառման շրջանակը՝ ունիվերսալ,<br>Նավիգացիոն համակարգը՝ GPS, GPS GLONASS,<br>Ծրագրային ապահովումը՝ Garmin,<br>Երթուղիների քանակը՝ 200,<br>Ներկառուցված հիշողության չափը՝ 3700 Մբ,<br>Ընդունիչ ալեհավաքը՝ ներքին<br>Էկրանը՝ LCD գունավոր,<br>Էկրանի անկյունագիծը՝ 2.2 դույմ (5.6 սմ),<br>Էկրանի լուծաչափը՝ 320-240,<br>Ֆունկցիաները՝ Անջրանցիկ պատյան,<br>Միակցիչները՝ mini USB, |

| | | |
|---|---|---|
| | | Հիշողության քարտի բնիկ՝ micro SD,<br>Սնուցման աղբյուրը՝ AA մարտկոց (խորհուրդ է տրվում NIMH կամ լիթիում),<br>Մարտկոցների քանակը՝ 2,<br>Աշխատանքի ժամանակը՝ 25 ժամ,<br>Լայնությունը՝ 54 մմ,<br>Երկարությունը՝ 103 մմ,<br>Հաստությունը՝ 33 մմ,<br>Քաշը՝ 142 գ.<br>Պիտանելիության ժամկետը՝ 5 տարի (աշխատանքային ջերմաստիճանի միջակայքը -20-ից +70 աստիճան),<br>Երաշխիքային ժամկետը՝ 1 տարի,<br>Տեխնիկական լրացուցիչ պահանջներ՝ GPS -ը պետք է ունենա նաև տեղեկատվություն Արևի/Լուսնի մասին, մակընթացության աղյուսակներ, մակերեսի հաշվիչ, հաշվիչ, զարթուցիչ, վայրկենաչափ: |
| **ՌԱԶՄԱՄԱՐԶԱԿԱՆ ՊԱՐԱՊՄՈՒՆՔԵՐԻ ՀՐԱՊԱՐԱԿ** | | |
| **45.** | **Մարմնամարզական նստարան** | Մարմնամարզական վարժությունների կատարմ՝ զիգզակաձև ցատկերի, ձեռքի և կրծքի մակների զարգացման վարժությունների (հենում պառկած դրությունից), որովային և մեջքի մկանների զարգացում վարժությունների կատարման համար:<br>Երկարությունը՝ 6 մ.,<br>Լայնությունը՝ 30 սմ,<br>Հաստությունը՝ 3 սմ,<br>Բարձրությունը՝ 50 սմ,<br>Նստարանն ունի մետաղական և փայտյա կառուցվածք՝ մետաղական անկյունակից պատրաստված շրջանակի մեջ տեղադրվում է 30x600 տաղտակ:<br>Մետաղական շրջանակը ամրացված է 100 սմ երկարությամբ և 76 սմ տրամագծով մետաղական 3 խողովակներին: Մետաղական խողովակի կեսը 100/2 Ց/Ա շաղախով ամրացված է հողին:<br>Նստարանի դիմացի մասում տեղադրվում է ոտքերի հենարանը, որը ունի մետաղական կառուցվածք: Հենարանը գետնին ամրացնող 3 սյուների տրամագիծը 5.2 սմ, իսկ հենարան հանդիսացող ձողը ունի 2.5 սմ տրամագիծ: Նստարանը և հենարանը գետնին ամրացնող սյուները տեղադրված են իրար դեմ դիմաց և նրանց միջև եղած հեռավորությունը 50 սմ է: Հենարանը գետնից բարձր է 20 սմ: |

| | | |
|---|---|---|
| | | 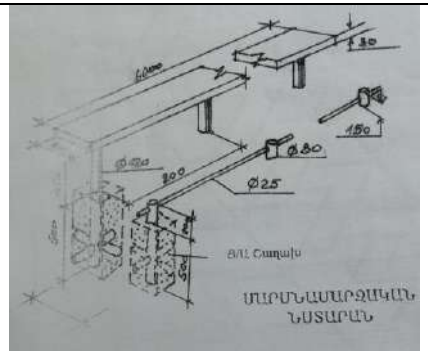 |
| **46.** | **Պտտաձողեր** | Պտտաձողը ունի մետաղական կառուցվածք:<br>Պտտաձողն ունի 4 հատ 3 մետրանոց 7,5 սմ տրամագծով ուղղահայաց մետաղյա սյուներ, որոնց 70 սմ-ը Ց/Ա շաղախով ամրացված է հողին (մինչև բետոնե հիմքի կառուցմը հիմքի մեջ մտնող ձողի ծայրին ամրացվում է (եռակցվում) 100x2 շերտապողպատ), իսկ 230 սմ գտնվում ուղղաձիգ դիրքում՝ կազմելով սյան բարձրությունը: Սյուները տեղադրված են մեկ գծով, որոնց միջև եղած հեռավորությունը 1,2 մետր է: Սյուները իրար հետ կպում է 2.5 սմ տրամագծով մետաղյա պտտաձողը:<br>Այնուհետև սյունաշարի միևնույն ուղղությամբ 1.2 մետր հեռավորության վրա տեղադրվում են 270 սմ երկարությամբ, 7,5 սմ տրամագծով, ուղղահայաց երկու մետաղյա սյուն, որոնց 70 սմ-ը Ց/Ա շաղախով ամրացված է հողին (մինչև բետոնե հիմքի կառուցմը հիմքի մեջ մտնող ձողի ծայրին ամրացվում է (եռակցվում) 100x2 շերտապողպատ), իսկ 200 սմ գտնվում է ուղղաձիգ դիրքում՝ կազմելով սյան բարձրությունը: Սյուները իրար կապում է 2.5 սմ տրամագծով մետաղյա պտտաձողը:<br>Շարունակելով Սյունաշարը 1.2 հեռավորության վրա, միևնույն ուղղությամբ պետք է տեղադրել 220 սմ երկարություն ունեցող 7,5 սմ տրամագծով, ուղղահայաց մեկ մետաղյա սյուն, որի 70 սմ Ց/Ա շաղախով ամրացված է հողին (մինչև բետոնե հիմքի կառուցմը հիմքի մեջ մտնող ձողի ծայրին ամրացվում է (եռակցվում) 100x2 շերտապողպատ), իսկ 150 սմ գտնվում է ուղղաձիգ դիրքում՝ կազմելով սյան բարձրությունը: Տվյալ սյունը սյունաշարին կապում է 2.5 սմ տրամագծով մետաղյա պտտաձողը: |

| | | |
|---|---|---|
| | | 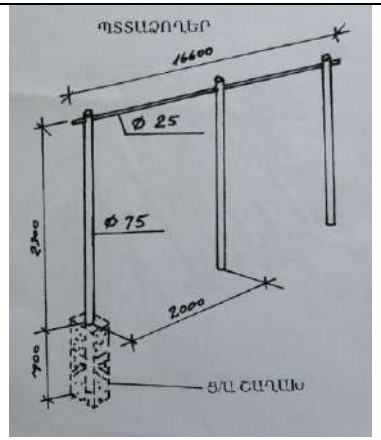  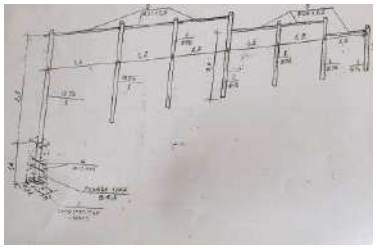 |
| **47.** | **Լաբիրինթոս** | Լաբիրինթասը ունի մետաղական կառուցվածք:<br>Լայնությունը 2 մ,<br>Երկարությունը 6մ:<br>Ունի Π ձև 13 հատ, 4 սմ տրամագծով մետաղյա խողովակներից կառուցվածքներ,<br>Բարձրությունը՝ 170 սմ, որից 60 սմ Ց/Ա շաղախով ամրացվում է գետնին, իսկ 110 սմ համարվում ք բարձրություն:<br>Π ձև մետաղյա կառույցները տեղադրվում են երկու շարքով: Առջին՝ 7 հատ կառույցները դասավորվում են հերթով, միագիծ, որոնց միջև հեռավորությունը կազմում է 100 սմ: Երկրորդ շարքի մետաղյան կառույցները դասավորվում են այնպես, որ նրանցից յուրաքանչյուրը գտնվի առաջինի երկու կառույցների մեջտեղում և ներթափանցած լինի առաջին երկուսի մեջ 50 սմ խորությամբ: Երկրոդ շարքի կառույցները 6 հատ են: |

| | | |
|---|---|---|
| | | 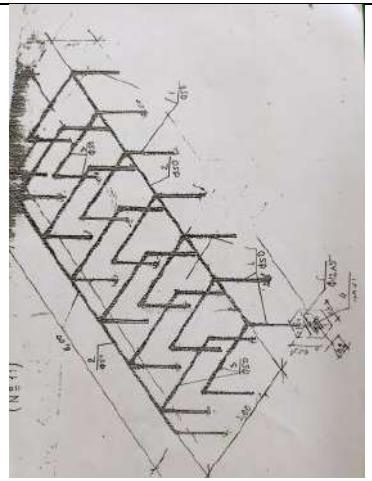 |
| **48.** | **Թեք տախտակներ** | «Թեք տախտակներ»-ը մետաղական և փայտյա կառույց է: Այն ունի մետաղական հիմքով պատրաստված ուղղաձիգ ամրություն, որի երկու կողմերից տեղադրված են իրարից 50 սմ հեռավորության վրա գտնվող տախտակներ: Տախտակների երկարությունը 2 մետր է: «Թեք տախտակներ»-ը ունեն 8սմ տրամագծով, 2.10 մ բարձրությամբ (որից 60 սմ Ց/Ա շաղախով արացված է գետնին) 4 հենասյուն: Հենասյունների միջև հեռավորությունը 2 մ. է, իսկ ընդհանուր երկարությունը՝ 6 մ: Հենասյուների և տախտակների միջև հեռավորությունը գետնի վրա 1,7 մ է: Ծայրամասերի հենասյուների դիմաց (երկու կողմերից՝ առաջ և ետ) մի գծով կառուցվում են Ց/Ա շաղախով հիմքեր: Այդ հիմքերի հորիզոնական դիրքով վրա տեղադրվում է 4 մ երկարությամբ 5 սմ տրամագծքվ երկաթյա խողովակ, որի վրա նստում են տախտակները ներքևից, իսկ վերևից տախտակները ամրացվում են 4 հենասյուն հենասյուների վրա հորիզոնական դիրքով ամրացված 5 սմ տրամագծքվ երկաթյա խողովակից: |

| | | |
|---|---|---|
| | | 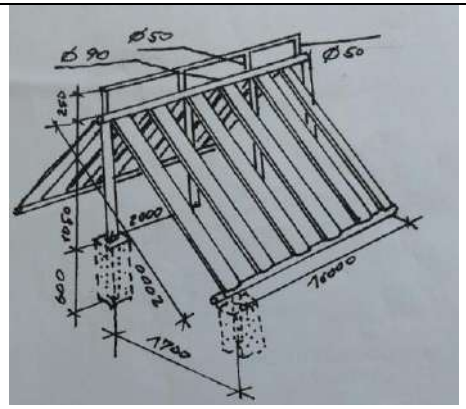 |
| **49.** | **Կոորդինացնող վարժությունների կատարման սարքեր** | |
| | | **ԱՆՎՏԱՆԳ ԿԵՆՍԱԳՈՐԾՈՒՆԵՈՒԹՅՈՒՆ** |
| **50.** | **ՔՊ սանիտարական պատգարակ** | -Երկու հորիզոնական ձողերի վրա ամրացված տախտակներով կամ կտորով պատրաստված հարմարանք է մարդկանց ձեռքով տեղափոխելու համար<br>Չափերը բացված դիրքում.<br>- երկարությունը 2200 մմ;<br>- լայնությունը 560 մմ;<br>- բարձրությունը 165 մմ:<br>Չափերը ծալված դիրքում.<br>- երկարությունը 2200 մմ;<br>- լայնությունը 180 մմ;<br>- բարձրությունը 165 մմ;<br>Քաշ, կգ, ոչ ավելի՝ 8,5<br>Տարողունակությունը՝ 160 կգ: |

| | | |
|---|---|---|
| | | |
| **51.** | **Մանեկեններ՝ հագցված անհատական պաշտպանական միջոցներով:** | ա) պաշտպանական հագուստ,<br>բ) ոտքերի պաշտպանության միջոցներ,<br>գ) ձեռքերի պաշտպանության միջոցներ,<br>դ) աչքերի պաշտպանության միջոցներ,<br>ե) լսողական օրգանների պաշտպանության միջոցներ,<br>զ) գլխի և դեմքի պաշտպանության միջոցներ,<br>է) շնչառական օրգանների պաշտպանության միջոցներ,<br>ը) բարձրությունից ընկնելուց պաշտպանվելու միջոցներ,<br>թ) ջրում օգտագործման համար նախատեսված և խորտակվելուց պաշտպանվելու միջոցներ:<br>Նախատեսված է հետևյալ նպատակներով<br>-անվտանգ վարքի դասընթացների անցկացում;<br>-առաջին օգնության ուսուցում;<br>-դաշտային ուսուցման անցկացում;<br>Չափսերը՝ հասակը՝ 160 սմ, քաշը՝ 45 և 60 կգ:<br>Նյութը՝ PVC կտոր:<br>Միջուկը՝ ռետինե փշուր, պոլիուրեթանային փրփուր, իզոլոն:<br>Մանեկենի մարմնի կանգնակը նախատեսված է դրա ուղղահայաց դիրքում կախելու և պահելու համար և պատրաստված է պողպատե պրոֆիլային խողովակներից՝ ներկված փոշու էմալով.<br>բարձրությունը՝ 1,65 մ;<br>լայնությունը՝ 0,9 մ;<br>հաստությունը՝ 0,6 մ;<br>քաշը՝ 8 կգ: |

| | | |
|---|---|---|
| | | |
| **52.** | **Քաղաքացիական հակագազ ГП-5.** | Մարդու շնչառական օրգանները, աչքերն ու դեմքը թունավոր նյութերից, ռադիոակտիվ փոշուց, կենսաբանական միջոցներից և օդում գազի կամ գոլորշու ձևով գտնվող այլ նյութերից պաշտպանելու համար:<br>Կշիռը՝ 900 գրամ.<br>Կլանող-ֆիլտրող տուփի կշիռը 250 գրամ.<br>Դիմային մասի կշիռը ШМ-62 — 400—430 գրամ, ШМ-62У — 370—400 գրամ.<br>Տեսադաշտը՝ 42 %.<br>Չափսը պայուսակում տեղավորելու դեպքում — 120x120x270 մմ.<br>Դիմադրություն օդի մշտական հոսքին ինհալացիայի ժամանակ 30 դմ3 / րոպե ծավալային օդի հոսքի արագությամբ - ոչ ավելի, քան 180 Պա:<br>Շահագործման ջերմային միջակայքը՝ -40-ից +40°C<br>Լինում է 0, 1, 2, 3, 4 չափսերի:<br> |

| | | |
|---|---|---|
| **53.** | **Քաղաքացիական հակագազ ԳՊ-9.** | Մարդու շնչառական օրգանները, աչքերն ու դեմքը թունավոր նյութերից, ռադիոակտիվ փոշուց, կենսաբանական միջոցներից և օդում գազի կամ գոլորշու ձևով գտնվող այլ նյութերից պաշտպանող հիմնական անհատական միջոց<br>ԳՊ-9 հակագազը կազմված է հետևյալ մասերից՝<br>-դիմամաս ՄՊԳ-ԻԶՈԴ ջրի օգտագործման հնարավորությամբ,<br>--զտիչ-կլանիչ տուփ ԳՊ-9կբ օպտիմ,<br>-չքրտնող թաղանթ,<br>-հակագազի պայուսակ,<br>- շահագործման հրահանգ:<br>Հակագազի զանգվածը առանց պարկի կոմպլեկտում 1000 գրամից ոչ ավելի է:<br>Տեսադաշտի տարածքը՝ ոչ պակաս, քան 70%<br>Դիմադրություն օդի մշտական հոսքին ինհալացիայի ժամանակ 30 դմ3 / րոպե ծավալային օդի հոսքի արագությամբ - ոչ ավելի, քան 180 Պա:<br>Ներշնչվող օդում ածխաթթու գազի ծավալային պարունակությունը 1,5%-ից ոչ ավելի է:<br>Ստանդարտ նավթային մառախուղի աերոզոլի առջևի մասում ներծծման գործակիցը 0,001%-ից ոչ ավելի է :<br>Շահագործման ջերմային միջակայքը՝ -40-ից +40°C<br>Զտիչ տուփի պաշտպանիչ գործողության նվազագույն ժամանակը (անկախ տեսակից) վտանգավոր քիմիական նյութերի համար 30 դմ3/րոպե օդի հոսքի արագության դեպքում հետևյալն է՝<br>Ջրածին ցիանոգին 5.0 մգ/դմ3 կոնցենտրացիայի դեպքում՝ 18 րոպեից ոչ պակաս:<br>Ջրածին ցիանոգին 1,1 մգ/դմ3 կոնցենտրացիայի դեպքում՝ ոչ պակաս, քան 25 րոպե:<br>Ցիանոգենի քլորիդը 5,0 մգ/դմ3 կոնցենտրացիայի դեպքում՝ 18 րոպեից ոչ պակաս:<br>Ցիկլոհեքսան 3,5 մգ/դմ3 կոնցենտրացիայի դեպքում՝ ոչ պակաս, քան 70 րոպե:<br>Ջրածնի սուլֆիդը 1,4 մգ / դմ3 կոնցենտրացիայի դեպքում՝ ոչ պակաս, քան 40 րոպե:<br>Քլորը 3,0 մգ / դմ3 կոնցենտրացիայի դեպքում՝ ոչ պակաս, քան 20 րոպե:<br>Ծծմբի երկօքսիդը 2,7 մգ / դմ3 կոնցենտրացիայի դեպքում՝ ոչ պակաս, քան 20 րոպե:<br>Ամոնիակ 0,7 մգ / դմ3 կոնցենտրացիայի դեպքում՝ ոչ պակաս, քան 50 րոպե:<br>Սնդիկի գոլորշի 0,013 մգ/դմ3 կոնցենտրացիայով՝ 6000 րոպեից ոչ պակաս:<br>Լինում է 1, 2 և 3 չափսերի: |

| | | |
|---|---|---|
| | | |
| **54.** | **Արդյունաբերական հակագազ** | Արդյունաբերական հակագազ<br>ՊՊՖ-95Մ ՇՄՊ դիմամասով<br>Մարդու շնչառական օրգանները, աչքերն ու դեմքը արդյունաբերական թունավոր նյութերից, պաշտպանող հիմնական անհատական միջոց:<br>Զտիչ տուփի չափսերը 15 սմ x 10 սմ x 15 սմ<br>Քաշը 1,5 կգ<br>Կախված նպատակից, հակագազի զտիչ տուփերը նշվում են գունավոր շերտերով և համապատասխան տառերի նշումներով և պաշտպանում են՝<br>A (շագանակագույն) - օրգանական միացություններից, որոնց եռման ջերմաստիճանը 65 աստիճանից բարձր է (բենզին, բենզին, քսիլեն, կերոսին, անիլին, սպիրտներ, ածխածնի դիսուլֆիդ և այլն),<br>AX (շագանակագույն) - օրգանական միացությունների գոլորշիներից, որոնց եռման կետը 65 աստիճանից ցածր է (ացետոն, իզոբութան և այլն),<br>AX-R (շագանակագույն սպիտակ շերտով) - օրգանական լուծիչների գոլորշիներից, որոնց եռման կետը 65 աստիճանից ցածր է, ինչպես նաև աերոզոլներից,<br>B (մոխրագույն) - անօրգանական գազերից, բացառությամբ ածխածնի օքսիդի,<br>CO (մանուշակագույն) - ածխածնի երկօքսիդից,<br>E (դեղին) - թթվային գազերից և գոլորշիներից, ինչպիսիք են քացախաթթուն, ծծմբաթթուն, ջրածնի բրոմիդը և այլն,<br>K (կանաչ) - ամոնիակից և ամիններից,<br>NO (կապույտ) - ազոտի օքսիդից,<br>P (սպիտակ) - աերոզոլներից փոշու, ծխի և մառախուղի տեսքով, բակտերիաներից և վիրուսներից,<br>Hg (կարմիր) - սնդիկի և դրա միացությունների գոլորշիներից,<br>SX (մանուշակագույն) - թունավոր թունավոր նյութերից: |

| | | |
|---|---|---|
| | | |
| **55.** | **Մեկուսացնող հակագազ ИП-4.** | Մեկուսացնող հակագազ ИП-4.<br>ԻՊ-4 մ հակագազը օգտագործվում են անհայտ նյութերի, կամ հայտնի նյութերի բարձր խտության, օդում թթվածնի 18-ից ցածր տոկոսի առկայության դեպքում, փակ տարածքներում և այլ բարդ իրավիճակներում:<br>ԻՊ-4Մ մեկուսացնող հակագազը կազմված է դիմամասից, գոֆրանման փողրակից, ռեգեներատիվ փամփուշտից, շնչառական պարկից՝ ավելորդային ճնշման փականով, հակագազի պայուսակից, շահագործման հրահանգից: Հակագազը տրվում է միայն փրկարարական կազմավորումների անձնակազմին, որոնք պետք է հատուկ պատրաստություն անցնեն և բժշկական հակացուցումներ չունենան: Հակագազը համարվում է ունիվերսալ որոշակի ՓԱՎԱ իրականացնելիս:<br>Այս հակագազը մարդու շնչառական օրգանները մեկուսացնում է շրջակա միջավայրից, իսկ շնչելու օդը տրվում է ռեգեներատիվ փամփուշտների միջոցով իրականացվող շնչառական ռեգեներացիայի ցիկլի արդյունքում:<br>Ջերմաստիճանի միջակայքը -40 ° C-ից + 40 ° C:<br>Դիմակի քաշը ՝ոչ ավելի, քան 3,4 կգ<br>Ռեգեներատիվ փամփուշտի քաշը՝ ոչ ավելի, քան 1,8 կգ<br>Գազի դիմակի ընդհանուր չափսերը՝ 340 x 165 x 290 մմ<br>Շնչառական պարկի աշխատանքային հզորությունը 4,2 լիտրից ոչ պակաս է: Օդի ռեգեներատիվ փամփուշտների<br>բրիկետի գործարկման տևողությունը 60-160 վ է:<br>ռեգեներատիվ փամփուշտների<br>մակերեսի ջերմաստիճանը շահագործման ընթացքում՝ ոչ ավելի, քան 190oC |

| | | |
|---|---|---|
| | | Գերճնշման փականի դիմադրությունը 1,5 լ / րոպե մշտական հոսքի նկատմամբ - ոչ ավելի, քան 392 Պա (40 մմ ջրի սյուն)<br>Գերճնշման փականի փակման ճնշումը - ոչ պակաս, քան 98 Պա (10 մմ ջրի սյուն)<br>ռեգեներատիվ փամփուշտների<br>դիմադրությունը 60 լ/րոպե մշտական հոսքի նկատմամբ՝ ոչ ավելի, քան 78 Պա (8 մմ ջրի սյուն)<br>Մեկուսիչ դիմակի շնչառության դիմադրություն - ոչ ավելի, քան 1176 PA (120 մմ ջրի սյուն)<br>Մեկնարկային բրիկետի տարրալուծման ժամանակ արտանետվող թթվածնի քանակը 7,5 լիտրից ոչ պակաս է.<br>Մեկնարկային բրիկետի ինքնաքայքայման ջերմաստիճանը՝ 120oC-ից ոչ պակաս<br>Գազի դիմակով ծանր ֆիզիկական գործունեություն իրականացնելիս ներշնչված գազային խառնուրդի ջերմաստիճանը ոչ ավելի, քան 50 ° C<br>Դիմակով աշխատանքի ժամանակը որոշվում է ֆիզիկական ակտիվությամբ և հետևյալն է.<br>- ծանր ֆիզիկական ուժերով (վազել, մեծ մասերի տեղադրում, աստիճաններով բարձրանալ, կշիռներ կրել, բարձրանալ, բեկորներ ապամոնտաժել) - 30 (40) րոպե<br>- միջին ֆիզիկական ակտիվությամբ (քայլում, մանր մասերի տեղադրում, մեխանիզմների կարգավորում և սպասարկում, ցուցիչ սարքերով աշխատանք) - 60 (75) ր.<br>- թեթև ֆիզիկական ակտիվությամբ (սարքավորումների տեխզննում, գործիքի ընթերցումների դիտարկում, հանգիստ մնալ) - 180 ր.<br>Փակագծերում դրված ժամանակը ցույց է տալիս գազի դիմակով աշխատելու ժամանակը՝ առանց մաշկի անձնական պաշտպանության<br>Կշիռը՝ 4 կգ.<br>ռեգեներատիվ փամփշտի կշիռը՝ 2,2 կգ.<br>Չափսերը - 340x163x290 մմ.<br>ռեգեներատիվ փամփշտի չափսը- 125x250 մմ. |

| | | |
|---|---|---|
| | | |
| **56.** | **Ռեսպիրատոր-շնչադիմակ Р-2.** | Նախատեսված է շնչառական համակարգը ռադիոակտիվ և հողային փոշուց պաշտպանելու համար: Բացի այդ, շնչառական սարքը զգալիորեն նվազեցնում է բակտերիալ երկրորդական ամպից վնասվելու վտանգը, ինչպես նաև թունաքիմիկատների, դեֆոլիանտների և աերոզոլներ հերբիցիդների ազդեցությունը:<br>Ջերմաստիճանի միջակայքը -40 ° C-ից + 40 ° C:Դիմադրությունը օդի մշտական հոսքին ինհալացիայի ժամանակ 30 դմ3 / րոպե<br>Կշիռը՝ 60 գր;<br>օդում դիմադրությունը 30 դմ3/րոպե 90 ՊԱ;<br>փոշին կլանելու աստիճանը 0,05%;<br>ГОСТ 12.4.041-89.<br> |
| **57.** | **ՕЗК մաշկի պաշտպանական լրակազմ** | Նախատեսված է մարդուն թունավոր նյութերից, կենսաբանական նյութերից և ռադիոակտիվ փոշուց պաշտպանելու համար<br>Թիկնոցները պատրաստված են հինգ չափսերով<br>1 - մինչև 160 սմ հասակի մարդկանց համար; |

| | | |
|---|---|---|
| | | 2 - 166-ից 170 սմ;<br>3 - 171-ից 175 սմ;<br>4 - 176-ից 180 սմ;<br>5 - 181 սմ և բարձր<br>Անձրևանոցի քաշը 1,5-2,2 կգ է (կախված չափսից):<br>Պաշտպանիչ գուլպաները հասանելի են երեք չափսերով.<br>1 - 37-40 չափսերի կոշիկի համար;<br>2 - 41 - 42-րդ;<br>3 - 43 և ավելի չափսի համար:<br>Մի զույգ գուլպաների քաշը 0,8-1,2 կգ է:<br>Բոլոր ձեռնոցները (ձմեռային և ամառային) նույն չափի են:<br>Զույգ ձեռնոցների քաշը մոտ 350 գ է:<br>Համազգեստը ամբողջությամբ պետք է լինի ռետինապատ կտորից, ներքևի մասում ամրացված ռեզինե երկարաճիտ կոշիկներ: Համազգեստը պետք է լինի ամբողջական մեկ կտորից՝ իրար միացված բաճկոն-տաբատ-կոշիկներ: Առջևի վերևի մասը շղթայով բացվող, որպեսզի հնարավոր լինի հագնել, պետք է ունենա նաև գլխանոց, թևքերը երկար լինեն և վերջնամասում ռեզինապատ գործվածքով:<br> |

| | | |
|---|---|---|
| **58.** | **Л-1 մաշկի պաշտպանական լրակազմ** | Թեթև պաշտպանիչ կոստյում, որն նախատեսված է որպես ունիվերսալ հատուկ հագուստ օգտագործելու համար:<br>Նախատեսված է պինդ, հեղուկ թունավորող նյութերից, կենսաբանական գործոններից և ճառագայթային փոշուց մարդու մաշկի ծածկույթը , հագուստը և կոշիկները պաշտպանելու համար:. Օգտագործվում է թունավոր և քիմիապես վտանգավոր նյութերով աղտոտված տարածքներում, քիմիական արդյունաբերության մեջ, գազազերծման, ախտահանման և ախտահանման աշխատանքներ կատարելիս: Կոստյումը մեկուսիչ է և պատրաստված է չորս չափսերով՝ մինչև 166 սմ, 166-ից 172 սմ, 173-ից 178, 179 սմ-ից բարձր: Կոստյումի քաշը 3,2 կգ ± 300 գ է: (կախված է գործվածքից, որից այն պատրաստված է):<br>L-1 կոստյումը ներառում է.<br>Կիսակոմբինեզոն տաբատ<br>բաճկոն գլխարկով<br>պայուսակ<br>ձեռնոցներ (Т-15 գործվածքից պատրաստված)<br>վեց պլաստիկ կապիչներ:<br> |
| **59.** | **ДП-5в ռենտգենմետր** | Ճառագայթման դոզայի հզորության չափիչ /ռենտգենմետր/ ԴՊ-5 Վ սարքը նախատեսված է շրջակա միջավայրում գամմա-ճառագայթման մակարդակի չափման և տարբեր առարկաների մակերեսների ռադիոակտիվ աղտոտվածության որոշման համար: |

| | | |
|---|---|---|
| | | Գամմա-ճառագայթման էքսպոզիցիոն բաժնեչափի հզորությունը որոշվում է ռենտգեն/ժամ կամ միլիռենտգեն/ժամ միավորներով՝ տարածության այն կետի համար, որտեղ տեղադրվում է սարքի դեդեկտորի բլոկը չափում իրականացնելիս:<br>Սարքը ապահովում է պահանջվող աշխատանքային բնութագրերի գործառույթը 1 րոպե ինքնատաքացումից հետո:<br>ԴՊ-5 Վ սարքի չափման դիապազոնը ըստ գամմա ճառագայթման հետևյալն է՝ 005 միլիռենտգեն/ժամ - մՌ/Ժ ից մինչև 200 ռենտգեն/ժամ - Ռ/Ժ:<br>Սարքը ունի չափման 6 ենթադիապազոններ, որոնցից բոլորը ունեն ձայնային ինդիկացիայի հնարավորություն, բացի առաջինից:<br>ԴՊ-5Վ ռենտգեմնետրի լրակազմը կազմված է հետևյալ մասերից՝/տես նկ.4 և նկ.5/<br>-սարքը իր կաշեպատյանով.<br>-երկարացնող ձող, որը նախատեսված է հեռավորության վրա չափումներ կատարելու համար,<br>-հոսանքի լարվածության բաժանարար,որը նախատեսված է 12 Վ և 24 Վ մշտական հոսանքի արտաքին աղբյուրից սարքը սնելու համար,<br>-ականջակալ-հեռախոս ՍԳ-7Մ տիպի ճառագայթման ձայնային ինդիկացիայի համար:<br>Լրակազմը պահպանվում և կրվում է հատուկ փայտե արկղներում:<br>Սարքը սնուցվում է A-338 տիպի 3 տարրերից կամ 12 կամ 24 Վ լարման արտաքին ուղղակի հոսանքի աղբյուրից լարման բաժանարարի միջոցով: Թարմ բջիջների հավաքածուն ապահովում է շարունակական շահագործում նորմալ պայմաններում առնվազն 55 ժամ:<br>. Քաշը չի գերազանցում.<br>- սարք մարտկոցներով 3,2 կգ;<br>- ամբողջական հավաքածու 8,2 կգ փաթեթավորման տուփի մեջ:<br> |

| | | |
|---|---|---|
| **60.** | **ԻԴ-1 լրակազմ** | Նախատեսված է գամմա և նեյտրոնային ճառագայթների կլանված բաժնեչափերի որոշման համար՝ 20-500 ռադ տիրույթում: Սարքի հանդիսանում է ուղղակի ցուցադրող դոզիմետր:<br>ԻԴ-1 –ի ընդհանուր տեխնիկական բնութագրիչներն են՝<br>-հիմնական սխալանքը 20 տոկոս է,<br>-լիցքավորման ցիկլի առավելագույն քանակը 10000,<br>-աշխատանքային ջերմաստիճանը -50C-ից +50C,<br>-դոզիմետրի քաշը 40 գր,<br>-լիցքավորման հարմարանքի քաշը 365 գր,<br>-լրակազմի քաշը տուփով մոտ 1500 գր:<br>Լրակազմը կազմված է 10 հատ ԻԴ-1 անհատական դոզիմետրերից և ԶԴ-6 լիցքավորման հարմարանքից: Տես նկար 14:<br>Դոզիմետրը արտադրված է ալյումինե մարմնով գրիչ-մատիտի ձևով և ունի հետևյալ կառուցվածքը՝<br>-իոնիզացիոն խցիկ գլանաձև հյուսվածքալաստմասսայից էլեկտրոդներով ,<br>-էլեկտրոսկոպ իր թելանման սլաքով,<br>- միկրոսկոպ սանդղակային /50-200/ ցուցիչային էկրանով<br>-կոնդենսատոր,<br>-կոնտակտային խումբ:<br> |
| **61.** | **ՎՊԽՌ քիմիական հետախուզության սարք** | ՎՊԽՌ քիմիական հետախուզության զորային սարքը նախատեսված է օդում, տեղանքում, տեխնիկայի, տարբեր մակերեսների վրա մարտական թունավոր նյութերի հայտնաբերման համար: :<br>Սարքը կազմված է հետևյալ մասերից՝<br>-մետաղական կափարիչով արկղից,<br>-ձեռքի պոմպ / ունի գլխիկ, գլանիկ, բռնիչ, ջարդիչ մեխ /, |

| | | |
|---|---|---|
| | | -թղթե կասետների մեջ գտնվող ինդիկատորային խողովակիկներ,<br>- հակածխային զտիչներ- ֆիլտր, որը կազմված է 1 շերտ զտաթղթից և 3 շերտ կապրոնե գործվածքից,<br>-պաշտպանիչ թասիկ,<br>-պոմպի գլխադիր կցորդիչ / ունի մարմին, ապակե գլանիկ, ձագար, սեղմօղակ, փակիչ/,<br>- տաքացնող կոթառներ / մետաղյա մարմին, թասիկ, ցանց, անցք բզի համար, բամբակե խծուծ, քիմ. լուծույթով ամպուլա և մագնեզիումի փոշի/,<br>-տաքացնող հարմարանք ջեռակ / ունի պլասմասե մարմին, 3 բնիկներող միջուկ, բիզ-ասեղ, պտտվող կափարիչ, ջերմամեկուսիչ նյութ/,<br>-մեխ -սռնի,<br>-բահիկ,<br>-էլեկտրոլապտեր,<br>Սարքի քաշը 2.28 կգ է: Սարքի հետ տրվում է շահագործման հրահանգը: Ձեռքի մխոցային պոմպը նախատեսված է ինդիկատորային խողովակների միջով օդը ներքաշելու համար / օրինակ 50 թափահարաշարժում կատարելու ընթացքում 2 լիտր օդ է անցնում /:<br>Ինդիկատորային խողովակները զոդված ապակե մարմին- խողովակներ են , որոնց ներսում կա ռեակտիվով լի 1-2 փոքր ամպուլ /բացի դեղին օղակով խողովակի/ և բամբակե ներդիր-լցանյութ, որոնք նախատեսված են որոշելու թունավոր նյութերի առկայությունը:<br>Խողովակները ունեն համապատասխան նշագրումներ՝<br>-կարմիր օղակ և կարմիր կետ /նեյրոպարալիտիկ մարտական նյութերի որոշման համար/.<br>-երեք կանաչ օղակ / խեղդող և հեղձուցիչ գազերի համար/,<br>-մեկ դեղին օղակ /իպրիտի համար/:<br> |
| | | **ԱՌԱՋԻՆ ՕԳՆՈՒԹՅՈՒՆ** |
| **62.** | **Ծածկոց հաստ, բրդյա:** | 70% բուրդ, 30% պոլիեթեր:<br>Բոլոր սեզոնների համար: |

| | | |
|---|---|---|
| | **Ցանկալի է զինվորական:** | (Պառկած վիճակում տարատեսակ օգնություններ ցուցաբերելու համար: Տուժածների տեղափոխում: Տուժածների ծածկում:) |
| **63.** | **Թիկնոց-վրան (Плащ-палатка)** | Բամբակյա վրանային կտոր:<br>Չափերը՝ 1,8մx1,8մ<br>( Պառկած վիճակում տարատեսակ օգնություններ ցուցաբերելու համար: Տուժածների շտապ դուրսբերում և տեղափոխում:) |
| **64.** | **Բինտ ոչ վարակազերծ , 7մ x 14 սմ** | Պատրաստված է բժշկական թանզիֆից<br>( Վիրակապում թեմա: Ծախսվող նյութ:) |
| **65.** | | |
| **66.** | **Վարակազերծ բինտեր, որոնք կիրառվում են զինված ուժերում** | Հերմետիկ, անջրաթափանց փաթեթավորում: Մի մասը ռետինով ներծծված փաթեթի թաղանթով:<br>( Վիրակապում թեմա: Ցուցադրական:) |

| | | |
|---|---|---|
| **67.** | **Տարբեր տրամագծերի 6, 8 և 10 մմ պարաններ՝ 2-ական մետր երկարությամբ** | Ալպինիստական պարաններ:<br>Կարելի է օգտագործված, կամ ժամկետանց:<br>( Վիրակապում, տեղափոխում, անշարժացում և այլ թեմաների համար:)<br> |
| **68.** | **Էսմարխի ռետինե ժապավենաձև լարան** | Չափը՝<br>1400x25մմ:<br>( Արտաքին արյունահոսության ժամանակավոր դադարեցում:)<br> |
| **69.** | **Լարան՝<br>տուռնիկետ CAT** | Ամենավերջին՝ 7-րդ՝ G7<br>Վերսիան<br>Ձեռք բերել:<br>( Արտաքին արյունահոսության ժամանակավոր դադարեցման համար:)<br> |
| **70.** | **Ատրավմատիկ լարան «Ալֆա» (Բուբնովի)** | Կաուչուկի բարձր պարունակությամբ էլաստոմեր նյութից ժապավեն:<br>Երկարությունը 70 սմ, լայնությունը 27-30 սմ:<br>( Արտաքին արյունահոսության ժամանակավոր դադարեցում: Որը հնարավոր է տեղադրել մերկ մաշկին:)<br> |

| | | |
|---|---|---|
| **71.** | **Զինվորական շալվարի նեղ գոտի** | Բրեզենտ: Ճարմանդով: Նեղ:<br>( Արտաքին արյունահոսության ժամանակավոր դադարեցում: Կոնքի ոսկրերի կոտրվածքների անշարժացում:)<br> |
| **72.** | **Կրամերի աստիճանաձև բեկակալներ՝ վերին և ստորին վերջույթների** | Ճկուն մետաղալարից է: Ցինկապատ, կամ պղնձապատ ու ներկված:<br>Կարկասը ալյումինի համաձուլվածք է, իսկ հորիզոնական կապերը՝ պողպատյա:<br>Ոտքի համար չափերը՝ 10սմ x120սմ<br>Ձեռքի համար չափերը՝ 8սմ x 80սմ<br>( Հենաշարժիչ համակարգի վնասվածքներ:)<br> 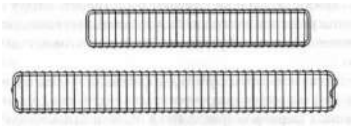 |
| **73.** | **Պնևմատիկ բեկակալների հավաքածու** | Երկշերտ թափանցիկ թաղանթ է փականային համակարգով: Փչվում է բերանով: Ամրացվում է կայծակ-ճարմանդով: 4 չափսի է՝ դաստակ-նախաբազուկ, ոտնաթաթ-սրունք, դաստակ, ոտնաթաթ:<br>( Հենաշարժիչ համակարգի վնասվածքներ:)<br> |
| **74.** | **Կոշտ բեկակալներ՝<br>10սմ x 60սմ x 0, 3սմ** | Ֆաներայից, տախտակից կամ նմանատիպ պինդ, բարակ նյութից:<br>10սմ x 60սմ x 0, 3սմ<br>( Հենաշարժիչ համակարգի վնասվածքներ:<br>Սրունքի և ազդրի կոտրվածք)<br> 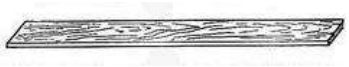 |

| | | |
|---|---|---|
| **75.** | **Կոշտ բեկակալներ՝<br>5սմ x 60սմ x 0, 5սմ** | Ֆաներայից, տախտակից կամ նմանատիպ պինդ, բարակ նյութից<br>5սմ x 60սմ x 0, 5սմ<br>( Հենաշարժիչ համակարգի վնասվածքներ:<br>Ծնկի և արմունկի կոտրվածք) 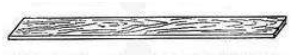 |
| **76.** | **Ճկուն բեկակալ<br>(Sam splint)** | Քաղաքացիական և ռազմական տարբերակներ:<br>Հաստ այլումինե կարկասը պատված է փակ խորշերով սպունգանման մեկուսիչ շերտով:<br>( Հենաշարժիչ համակարգի վնասվածքներ:) |
| **77.** | **Մեծահասակի հասարակ մանեկեն սիրտ-թոքային վերակենդանացման համար** | Ամենապարզագույն մանեկենը՝ առանց որևէ էկեկտրոնային ցուցատախտակների: Միայն մարմնի կեսը և գլուխը:<br>( Սիրտ-թոքային վերակենդանացման համար) |
| **78.** | **Գլխի սագիտալ կտրվածքի մանեկեն** | Ստորին ծնոտը տեղաշարժվող է, որպեսզի ցուցադրվի լեզվի հետանկումը և Ջեքսոնյան դիրքը:<br>( Լեզվի հետանկման մեխանիզմի բացատրման համար:) |
| **79.** | **Պլաստիկե պաշտպանիչ դիմակ ներփչումների<br>Համար** | Գմբեթի տակ փչված գլանակ է, իսկ վերևում փական է և խողովակ:<br>( Ներփչում սիրտ-թոքային վերակենդանացման ժամանակ) |

| | | |
|---|---|---|
| **80.** | **Օդամուղ խողովակներ № 2,3,4** | Բժշկական ոչ տոքսիկ պոլիվինիլքլորիդից պատրաստված կիսակոր խողովակ կլորացված եզրերով: Մի ծայրին կցեզր (фланец):<br>( Լեզվի հետանկման կանխման համար:)<br> |
| **81.** | **Օձի, կարիճի, մեղվի թույնի արտածծիչ գործարանային: Sawyer Extractor Pump Kit** | «Sawyer Extractor Pump Kit»<br>Հավաքածուն ունի 4 չափսի պլաստիկե գլխադիր:<br>Վակուումային նոսրացումը 750 միլիբար:<br> |
| **82.** | **Կոշտ բազմաֆունկցիոնալ տարհանման պատգարակ** | Գերամուր HDPE պոլիէթրլենե (պոլիեթերային թելիկներից) վահանակ: Կողքերից բռնելու անցքերով: Ջրում չի սուզվում:<br>Չափսերը 190x45x7 սմ:<br>( Ողնաշարի, կոնքի կոտրվածքներով տուժածների տեղափոխում: Կմախքային ձգումների իրականացում տեղաշարժով կոտրվածքների ժամանակ:)<br> |
| **83.** | **Փափուկ պատգարակ** | Կամ քաղաքացիական, կամ զինվորական հաշվեցուցակային: Ալյումինե կառուցվածք: Բեռնատարողունակությունը՝ 160 կգ: Չափերը բացված վիճակում՝ 2200x560x165մմ: Չափերը հավաքված վիճակում՝ 2200x180x165 մմ<br>( Տուժածների տեղափոխում: Պատգարակման ձևերը:)<br> |
| **84.** | **Պարանոցային կոշտ ֆիքսացիայի օձիք** | Կոշտ է, ներսից փափուկ էկոլոգիապես մաքուր պենոպոլիուրետանից պատրաստված: Միանում է Velcro ճարմանդով: Ցանկալի է զինվորականը լինի մուգ-ձիթապտղի քողարկիչ գույնի (Сурв ИШВ-02 ):<br>( Պարանոցային առաջին ողի կոտրվածքների ժամանակ:) |

| | | |
|---|---|---|
| | | |
| **85.** | **Պարանոցային փափուկ ֆիքսացիայի օձիք** | Սինթետիկ տրիկոտաժե ծածկոց, ճարմանդ Velcro և միջին կոշտության պենոպոլիուրետան:<br>( Պարանոցային առաջին ողի կոտրվածքների ժամանակ:) |
| **86.** | **Փոկեր 2 մետր երկարությամբ** | Լայնությունը՝ 3-4 սմ: Բրեզենտ կամ պինդ սինթետիկ գործվածքից: Ճարմանդը՝ գոտու ճարմանդ փոկին համապատասխան լայնության:<br>( Տուժածների շտապ դուրսբերում զրահամեքենաներից և այլ տեղերից:) |
| **87.** | **Սկոչ արդյունաբերական՝ 25մ կամ 50մ** | Գորշ կամ կանաչ գույնի:<br>( Պատգարակ պատրաստելու համար,<br>Նաև պնևմոթորաքսի, նաև վերքի եզրերի մոտեցման համար) |
| **88.** | **Պարան 10 մմ x 30 մետր** | 10 մմ x 30 մետր<br>Ալպինիստական: Կարելի է նաև ձեռք բերել ժամկետանց, կամ քիչ օգտագործված:<br>Կլոր, խիտ գործվածք:<br>( Տուժածների տեղափոխումը: Ալտերնատիվ պատգարակների պատրաստում:) |
| **89.** | **Թերմիկ ծածկոց Փրկարարական** | Անպայման երկգույն՝ ոսկեգույն-արծաթագույն:<br>( Պատսպարում, տուժածների ծածկում:) |

| | | |
|---|---|---|
| **90.** | **Թերմիկ ծածկոց Զինվորական** | Կանաչ-արծաթագույն:<br>( Պատսպարում, տուժածների ծածկում:) |
| **91.** | **Անհատական վիրակապական փաթեթ (ИПП)** | Արտաքինից ռետինապատ կամ պոլիմերային թաղանթով փաթեթ:<br>Վարակազերծ: Անպայման լինի երկու բարձիկով:<br>( Վիրակապում: Կրծքավանդակի վիրավորում (պնևմոթորաքս):) |
| **92.** | **Եռանկյունաձև վիրակապ** | Ուղանկյուն եռանկյուն՝ յուրաքանչյուր էջը 1 մետր, ներքնաձիգը՝ կլինի 1,41սմ:<br>Սատին կտոր՝ 100% բամբակյա: Եզրերը օվերլոկով մշակված:<br>( Վիրակապում: Անշարժացում: Արյունահոսության ժամանակավոր դադարեցում: Տեղափոխում թեմաներ:) |
| | **ՄԱՐԶԱԳՈՒՅՔ** | |
| **93.** | **Բարձրացատկի կանգնակ – ձող, ներքնակ - լրակազմ** | Բարձրացատկի հավաքածու - Բարձրացատկի կանգնակները պետք է լինեն մետաղական հիմքով, պրեմիում դասի, բարձրացվող–իջեցվող համակարգով, 2000 մմ ցուցիչներով, բարձրությունը ֆիքսելու հուսալի համակարգով և հորիզոնական ձողը պահող համակարգով: Կանգնակների ոտքերը ամուր մետաղի տեսակներից պատրաստված, երեք տարբեր կողմեր ուղղված ոտքերը պետք է ապահովեն կանգնակների հուսալի կայունությունը՝ լայնությունը 30-50 մմ, երեք ոտքերի երկարությունները լինում են տարբեր՝ 300 մմ, 200 մմ, 200 մմ: Պետք է ամուր և կայուն կանգնի հատակին՝ երեք հենման կետերի վրա:<br>Հորիզոնական ճկուն ձողը պատրաստված պետք է լինի ժամանակակից տեխնոլոգիաներով՝ բաղկացած սինթետիկ մանրաթելերից: Հորիզոնական ձողը պետք է լինի ճկուն՝ բազմակի օգտագործման: Ձողի երկարությունը 4000 մմ, տրամագիծը՝ 25 մմ, խողովակի երկու ծայրերին ամրացված լինեն պլաստմասե փականներ: Վայրէջքի գոտու ծածկույթը պատրաստված պետք է լինի բարձրորակ պոլիվինիլ քլորիդ 650 գ/քմ նյութից, բլոկի բարձրությունը 600 մմ է, ծածկույթը պետք է ունենա կողային օդի արտանետման փականներ: Նյութը պետք է լինի՝ վինիլային «PVC 650» ՊՎՔ 650 գ/քմ բարձրորակ ծածկույթով և արհեստական կաշվով: Պատյանը պետք է ունենա կայծակաճարմանդ, ճամպրուկի դիզայն: Վայրէջքի գոտու ներսում պետք է տեղադրված լինի 21 կգ/քմ խտությամբ PPU «փրփուր ռետինից» միջուկ: Վայրէջքի գոտին պետք է լինի փափուկ հագեցած կողքերի բռնակներով՝ |

| | | |
|---|---|---|
| | | արագ տեղափոխելու համար, հեշտ մաքրվող, խոնավակայուն, առանց հոտի: Չափերը՝ լայնություն 1700մմ, երկարություն 3000մմ, բարձրությունը 600 մմ ներքնակների քանակը՝ 2 հատ:<br> 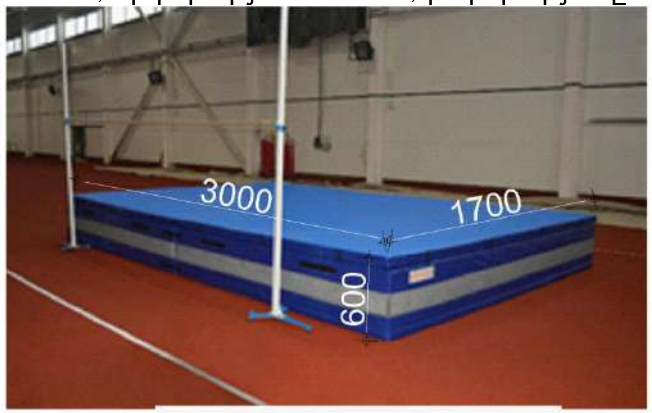 <br><br> 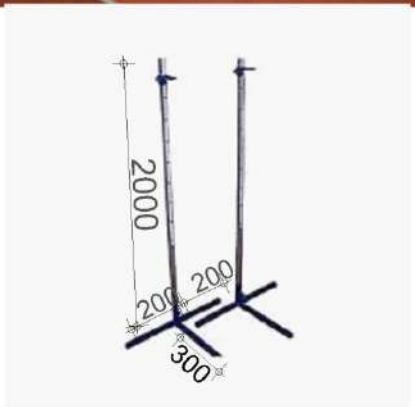 <br> |
| **94.** | **Զուգափայտ** | Զուգափայտ - 3500 մմ երկարությամբ, հենարանի նյութը-պինդ սոճի, թխկի կամ պինդ կեչի, զուգափայտերի հորիզոնական ձողերը պատրաստված են ամուր փայտյա տեսակներից՝ գործարանային արտադրության, փայտը պետք է լինի ամբողջական, հարթ, ողորկ և առանց խութերի (փայտյա փշերի) միջուկը՝ բարձր պողպատե միջուկով, որոնք հոդավոր միացությամբ ամրացված պետք է լինեն մետաղյա հենոցին կպցրած չորս ուղղաձիգ կանգնակների մեջ պտտվող դարձյակներին: Չպետք է լինի կոպիտ մակերեսներ, որոնք կարող են վնաս պատճառել օգտագործողին: Սուր ծայրերով կամ դուրս ցցված տարրեր չպետք է լինեն: Եռակցումները պետք է լինեն հարթ: Սարքավորման ցանկացած մասի անկյունները և ծայրերը, որոնք հասանելի են օգտագործողների համար, պետք է ունենան կլորացում ոչ ավելի, քան (3,00 ± 0,01) մմ շառավղով: Եթե կան պտուտակավոր միացումներ, ապա պտուտակավոր միացումների ծայրերը չպետք է դուրս ցցված լինեն ավելի քան 8 մմ. սարքավորման մակերեսից: Դուրս ցցված ծայրերը պետք է պաշտպանված լինի: Ձողերը չպետք է |

| | | |
|---|---|---|
| | | պտտվեն իրենց առանցքի շուրջ որևէ ուղղությամբ: Ձողանները դրվում են հատակից 1600-1700մմ բարձրության վրա՝ 420-620 մմ միջանցքով, արագ և դյուրին բարձրության և լայնության կարգավորմամբ:<br> 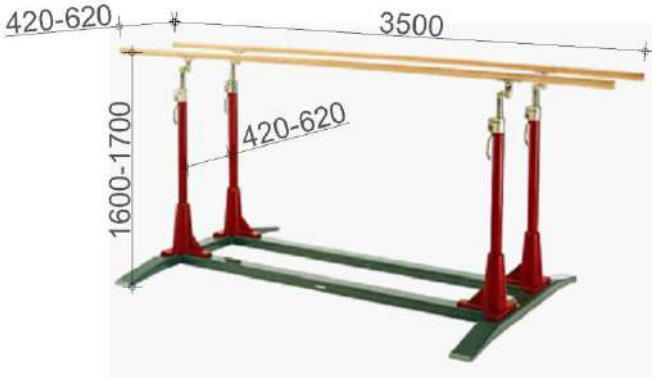 <br> |
| **95.** | **Պտտաձող** | Պտտաձող - Նախատեսված է դրսում ամրացնելու համար, պետք է լինի՝ հարթ և հղկված մակերեսով, 2400 մմ երկարության բռնաձողի տրամագիծը՝ 28 մմ, մինչև 220 կգ դիմացկունությամբ, ջերմամշակում անցած չժանգոտվող պողպատյա ճկվող ձողից, ամրացված մետաղյա զույգ կանգնակներին, հատակից ամրացված պողպատյա չժանգոտվող ճոպաններով (յուրաքանչյուր կողմից զույգ ճոպան), 1200-2400 մմ կարգավորվող բարձրությամբ: Ճոպանները պետք է ամրացվեն գետնին իր համար նախատեսված ամրակներով: Կանգնակների դիրքը խիստ ուղղաձիգ, որոնք պետք է ամուր ամրացված լինեն գետնին, իսկ ձողինը՝ հորիզոնական, կարգավորվող հատուկ և ստուգիչ ձգանների միջոցով:<br> 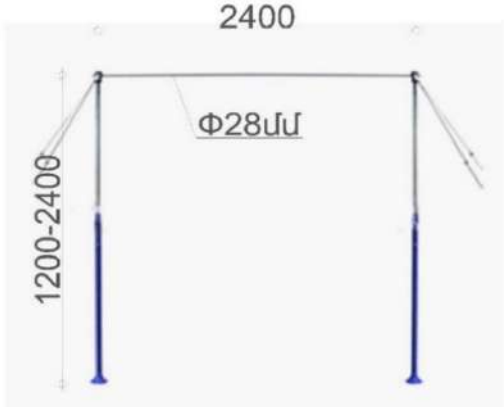 <br> |

| | | |
|---|---|---|
| **96.** | **Մարմնամարզական նժույգ** | Մարմնամարզական նժույգ – Մետաղական կլոր հատվածքի խողովակներից հենարանային ոտքերով, փայտյա պատվանդանով՝ երեսպատված շագանակագույն կաշվով կամ համարժեք բարձրակարգ այլ նյութով, սինտիպոնե հատուկ միջուկով, առանց բռնակների:<br>Բարձրությունը փոփոխվող՝ 900-1500մմ, երկարությունը 1600մմ, լայնությունը 350-400մմ, քաշը 50կգ, մետաղական հենարանային շարժական ոտքերի չափերը պետք է լինեն առնվազն Φ48x2մմ տրամագծի, իսկ անշարժ հենարանային ոտքերը՝ առնվազն Φ57x3մմ տրամագծի: Ռետինե ծայրակալի հատվածքի չափերը պետք է լինեն առնվազն 82x86մմ, ռետինե ծայրակալի արտաքին բարձրությունը պետք է լինի առնվազն 78մմ, իսկ ներքին բարձրությունը՝ առնվազն 45մմ:<br> |
| **97.** | **Մարմնամարզական այծիկ** | Մարմնամարզական այծիկ - Մետաղական կլոր հատվածքի խողովակներից հենարանային ոտքերով՝ պարփակված ռետինե ծայրակալներով, փայտյա պատվանդանով՝ երեսպատված շագանակագույն կաշվով կամ համարժեք բարձրակարգ այլ նյութով, սինտիպոնե հատուկ միջուկով:<br>Բարձրությունը փոփոխվող՝ 800-1200 մմ, երկարությունը 600մմ, լայնությունը 350-400մմ, քաշը 40կգ, մետաղական հենարանային շարժական ոտքերի չափերը պետք է լինեն առնվազն Φ48x2մմ տրամագծի, իսկ անշարժ հենարանային ոտքերը՝ առնվազն Φ57x3մմ տրամագծի: Ռետինե ծայրակալի հատվածքի չափերը պետք է լինեն առնվազն 82x86մմ, ռետինե ծայրակալի արտաքին բարձրությունը պետք է լինի առնվազն 78մմ, իսկ ներքին բարձրությունը՝ առնվազն 45մմ: |

| | | |
|---|---|---|
| | | |
| **98.** | **Մարմնամարզական կամրջակ** | Մարմնամարզական կամրջակ – Փայտյա հիմքով, կորաձև, պետք է պատրաստված լինի 6 զսպանակներով: Բարձրությունը 120մմ, լայնությունը 600մմ, երկարությունը 1200մմ: Դիմային հատվածը՝ հատուկ բարձրորակ մանրաթելերից պատրաստված ծածկույթով: Համալրված տեղափոխման համար առկա զույգ բռնակներով, իսկ հակառակ կողմից կամրջակի գործունեությանը չխանգարող զույգ անիվներով, համաձայն նկարի:<br> 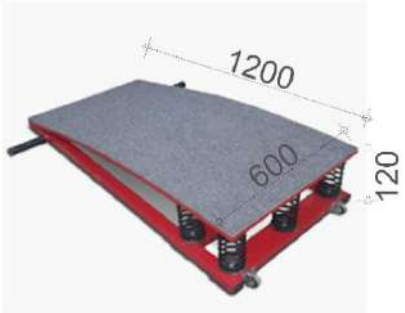 |
| **99.** | **Մարմնամարզական պատ** | Մարմնամարզական պատ – Հենարանային կանգնակները պետք է պատրաստված լինեն պինդ սոճուց, աստիճանաձողերը՝ պինդ հաճարենուց, թխկիից կամ պինդ կեչիից: Մարմնամարական պատի բարձրությունը պետք է լինի 2900-3000մմ, լայնությունը՝ 900մմ, վերին հատվածի խորությունը՝ 280մմ, և, 140մմ՝ մնացած բարձրության երկայնքով: Ուղղահայաց կանգնակների հատվածքի չափերն են՝ 140x40մմ: Աստիճանաձողերը պետք է լինեն օվալաձև Φ35x50(h)մմ չափերի /տես նկար-1/: |

| | | |
|---|---|---|
| | | Աստիճանաձողերի միջև առանցքային հեռավորությունը պետք է լինի 180մմ: Աստիճանաձողերի առավելագույն ծանրաբեռնվածությունը պետք է լինի 120կգ: Ստորին ձողը պետք է տեղակայված լինի հատակից 150մմ բարձրության, իսկ վերին ձողը պետք է լինի 80-100մմ առաջ մյուս աստիճանաձողերի համեմատ: Վերին ձողը պետք է ունենա կլոր հատվածք՝ Φ40մմ տրամագծով: Այն նախատեսված է ձողան օգտագործելու համար: Վերին ձողանի հեռավորությունը ներքևի աստիճանաձողից պետք է լինի 400մմ: Վերին ձողանը պետք է լաքապատված լինի բարձրորակ խոնավակայուն և չսահող լաքով: Աստիճանաձողերի ամրացումը չպետք է լինի մեխով կամ հեղյուսով: Մարմնամարզական պատի բոլոր ամրացումները պետք է իրականացվեն բարձորակ և ամուր դետալներով, դիմակայեն առավելագույն ծանրաբեռնվածության հանրագումարին:<br> 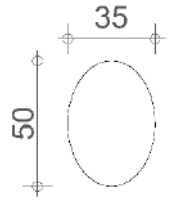 <br><br>(նկար-1)<br> 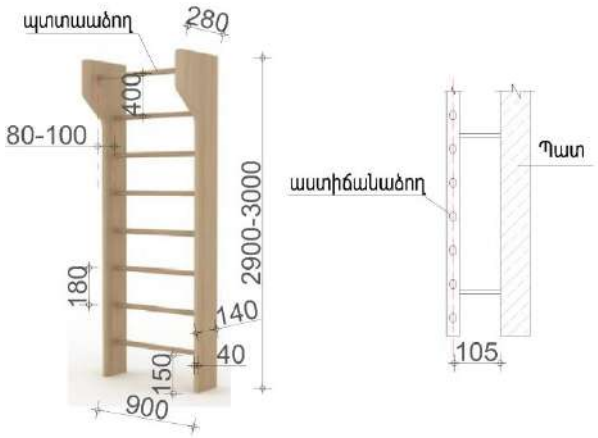 <br> |
| **100.** | **Մարմնամարզական նստարան** | Մարմնամարզական նստարան – Մարմնամարզության նստարանը հավաքովի գույք է, որը բաղկացած է նստելատեղից, տակամասի մետաղական ոտքերից և հենակից: |

| | | |
|---|---|---|
| | | Նստելատեղը և տակամասը պետք է պատրաստված լինեն հատուկ մշակում անցած սոճու կամ խեժափիճինի կամ փշատերև այլ ծառերի փայտից, պարագծի շուրջը և նստարանի անկյունները պետք է լինեն կլորացված: Մարմանամարզական նստարանի մակերեսը պետք է լինի խնամքով հղկված բարձրորակ խոնավակայուն և չսահող երկու շերտով պատված բարձրորակ երեք բաղադրիչ անգույն լաքով: Նստելատեղի չափերն են՝ 3000մմ երկարություն, 300 մմ լայնություն և 40մմ հաստություն: Տակամասի չափերն են՝ 2600մմ երկարություն, 100 մմ լայնություն և 37-40 մմ հաստություն:<br>Նստարանի մետաղական ոտքերը պետք է հնարավորություն տան ունենալ 300 մմ բարձրություն, ունենան փակ շղթայանման կառուցվածք, ոտքերի բարձրությունը մեխանիկական եղանակով կարգավորելու հնարավորությամբ: Նստարանի մետաղական ոտքերը և հենակը պետք է պատրաստված լինեն 30x30x2,0 մմ մետաղական քառակուսի խողովակից, միացումները՝ զոդման եղանակով, զոդման կարանները պետք է լինեն հղկված,փոշեներկված բարձրակարգ մուգ մոխրագույն (անտրացիտ) ներկանյութով:<br>Մետաղական կառուցվածքը միացվում է միջանցիկ հեղյուսե մանեկային ամրացումով: Նստստեղի կողմից հեղյուսը պետք է լինի ողորկ, իսկ եզրերը՝ նստատեղի հարթության վրա:<br> 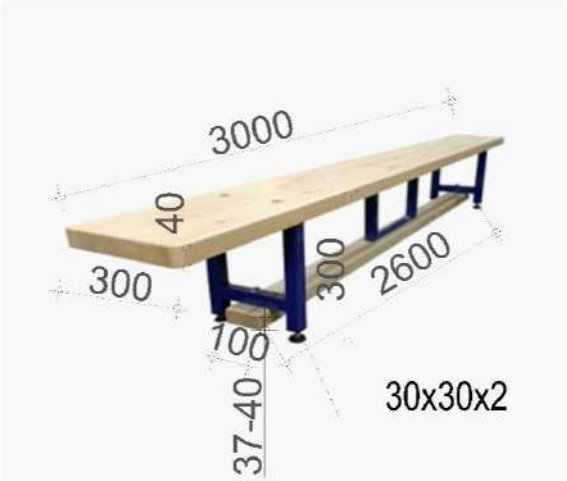 <br> |
| **101.** | **Մարմնամարզական ներքնակ** | Մարմնամարզական ներքնակ - Լայնությունը՝1000մմ, երկարությունը՝ 2000մմ, բարձրությունը՝100մմ, սպունգի խտությունը՝ 140 մ3, կտորը պետք է լինի բրեզենտ, ծածկույթը՝ բրեզենտե հիմք, ծածկույթը պատրաստված է կաշվին փոխարինող որակյալ հումքից, հատուկ խտացված սինտիպոնե ամբողջական մեկ միջուկով, առանց մակնշման: |

| | | |
|---|---|---|
| | | |
| **102.** | **Մարմնամարզական օղեր** | Մարմնամարզական օղեր – 800-900 մմ տրամագծով, ալյումինե հումքից, մարզումային չափորոշիչներին համապատասխան՝ կշիռը 300գր, հաստությունը 20մմ:<br> |
| **103.** | **Ցատկապարան** | PVC մետաղական դիմացկուն պարանով վուշից կամ ճկուն նյութերից, 2000-2600մմ երկարությամբ՝ փոփոխության հնարավորությամբ, բռնակը պետք է լինի՝ չսահող, կլոր, ռետինե ամուր հյուսվածքից, համալրված է 360 աստիճան գնդիկավոր առանցքակալներով՝ տրամագիծը 5-8մմ:<br> |
| **104.** | **Լցոնված գնդակներ 1 կգ** | Պատրաստված մշակում անցած ամբողջական՝ բարձրորակ ռետինից, որն ունի չսահող մակերես, կլանում է հարվածները և ջրակայուն է: |

| | | |
|---|---|---|
| | | |
| **105.** | **Լցոնված գնդակներ 2 կգ** | Պատրաստված մշակում անցած ամբողջական՝ բարձրորակ ռետինից, որն ունի չսահող մակերես, կլանում է հարվածները և ջրակայուն է:<br> |
| **106.** | **Լցոնված գնդակներ 3 կգ** | Պատրաստված մշակում անցած ամբողջական՝ բարձրորակ ռետինից, որն ունի չսահող մակերես, կլանում է հարվածները և ջրակայուն է: |
| **107.** | **Մարմնամարզական պարան մագլցման համար** | Երկարությունը ոչ պակաս 5000-8000մմ (անկախ առաստաղի բարձրությունից պարանը պետք է հատակից բարձր լինի 500 մմ) բամբակյա կամ կապրոնե համաձուլվածքից, վուշե կամ այլ թելի հյուսվածքից, հաստությունը 45-50մմ տրամաչափի, վերին ծայրը երկաթյա կախիչով և ամրակով, ստորին մասը սահմանված կարգով մշակված, որպեսզի գործվածքը չքանդվի, նախատեսված է մինչև 150 կգ քաշի համար, մարզումային ստանդարտներին համապատասխան: |

| | | |
|---|---|---|
| | | |
| **108.** | **Գուրզեր (բուլավա)** | Գուրզեր (կոն) - 300մմ բարձրությամբ, պլաստմասե հումքից, տարբեր գույների, մարզումային չափորոշիչներին համապատասխան:<br> 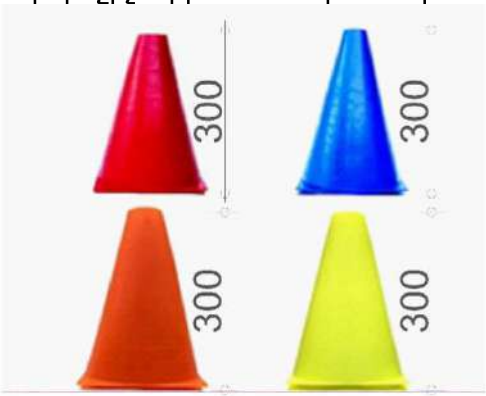 |
| **109.** | **Բասկետբոլի վահանակ օղակով/զույգ** | Բասկետբոլի վահանակ օղակով/զույգ - Բասկետբոլի մրցումային վահան, 1800x 1050 մմ: Հումքը՝ օրգանական ապակի (оргстекло), հաստությունը՝ 12-20 մմ, վահանակը՝ եզրագծված ալյումինե շրջանակով, առկա են զույգ ցանցերը, զսպանակով օղակները, որի ներսի տրամագիծը՝ 450մմ : |

| | | |
|---|---|---|
| | | 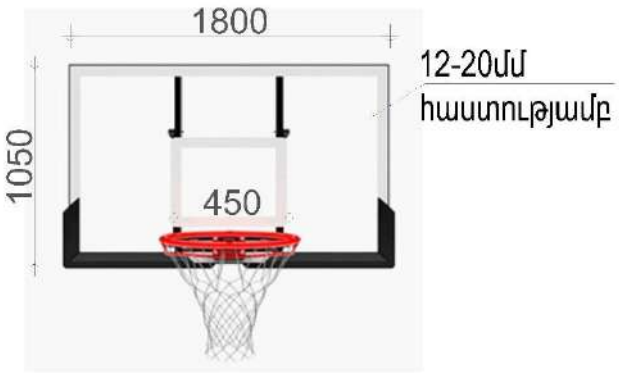 |
| **110.** | **Վոլեյբոլի կանգնակ/զույգ, ցանց, հատակի ապարատ /բաժակներ-ափսե/** | Վոլեյբոլի կանգնակ/զույգ, ցանց, հատակի ապարատ /բաժակներ-ափսե/<br>Վոլեյբոլի կանգնակ բաժակներով /զույգ/ (տես նկարը)<br>Լարման մեխանիզմի բարձրությունը (высота механизма натяжения) կարգավորվող է և թույլ է տալիս կանգնակներն օգտագործել վոլեյբոլ (տղամարդկանց, կանանց, երիտասարդների), բադմինտոն և թենիս խաղալու համար: Կանգնակի բարձրությունը հատակից - 2800-3000մմ<br>Կանգնակի տրամագիծը - 76մմ Բաժակի բարձրությունը - 350մմ, ներկառուցվող հատակի մեջ:<br>Բաժակի տրամագիծը - 89մմ 1 կանգնակի քաշը/զանգվածը – ոչ ավել քան 30 կգ<br>Լարման մեխանիզմը՝ արտաքին կապան է: Ստանդարտ գույնը ԿԱՆԱՉ / ՄՈԽՐԱԳՈՒՅՆ / ԿԱՊՈՒՅՏ<br>Կիրառելի են ինչպես փակ տարածքներում (մարզասրահներ, դպրոցական մարզադահլիճներ, փակ կորտեր և այլն), այնպես էլ բացօթյա օգտագործման վայրերում՝ (սպորտային հրապարակներ, մարզադաշտեր, բաց փողոցների տարածքներ, խաղահրապարակներ տների բակում և այլն):<br>Վոլեյբոլի ցանց շարժական - Պոլիամիդային ճոպան/պարան տրամագիծը՝ 6մմ անցնում է ցանցի վերևի և ներքևի երկայնքով<br>Չափսը՝ 1000մմ x 10000մմ<br>Գույնը՝ սև/սպիտակ<br>Բջիջը՝ 100X100մմ<br>Թելի տրամագիծը՝ 2,6մմ<br>Նյութը՝ նեյլոն/պոլիպրոպիլեն<br>Կապիչներ՝ 4 անկյուններում<br>Վերևի երիզ՝ 70մմ<br>Ներքևի և կողային երիզ՝ 50մմ: |

| | | |
|---|---|---|
| | | 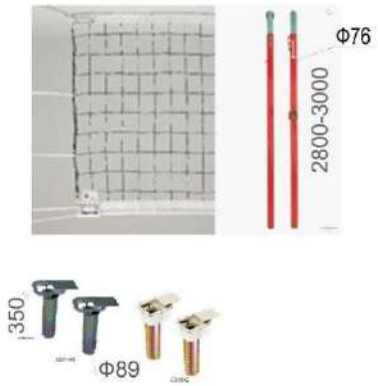 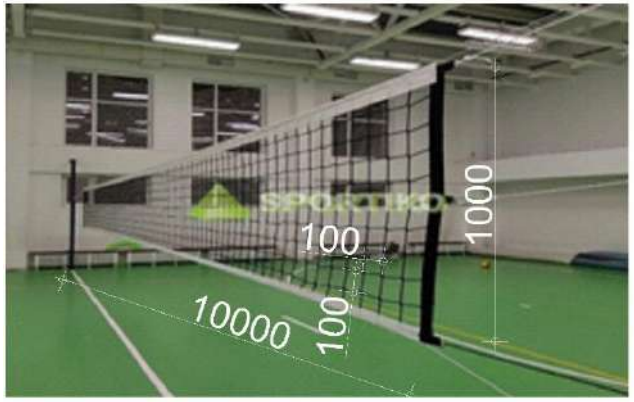 |
| **111.** | **Վոլեյբոլի ցանց շարժական** | Պոլիամիդային ճոպան/պարան տրամագիծը՝ 6մմ անցնում է ցանցի վերևի և ներքևի երկայնքով<br>Չափսը՝ 1000մմ x 10000մմ<br>Գույնը՝ սև/սպիտակ<br>Բջիջը՝ 100X100մմ<br>Թելի տրամագիծը՝ 2,6մմ<br>Նյութը՝ նեյլոն/պոլիպրոպիլեն<br>Կապիչներ՝ 4 անկյուններում<br>Վերևի երիզ՝ 70մմ<br>Ներքևի և կողային երիզ՝ 50մմ:<br> |
| **112.** | **Ֆուտբոլի դարպաս/ զույգ** | Ֆուտբոլի դարպաս ցանցով / զույգ - Այլումինե հիմքով, մակարդակը պրոֆեսիոնալ, նախատեսված է դրսում տեղադրելու համար: Չափսերը՝ 2000x3000մմ: Խորությունը 1000- 1500 մմ՝ քանդվող և |

| | | |
|---|---|---|
| | | հավաքվող համակարգերով:Վերին հատվածը քանդվող համակարգով, փոշեներկված սպիտակ գույնով: Ճակատային հատվածը Φ80մմ չափսի կլոր այլումիե խողովակ, 3մմ պատի հաստությամբ: Ցանցի համար նախատեսված է 40-45 հատ կրկնակի օղակաձև ամրակներ: Հավաքածուի մեջ առկա է բարձրակարգ ցանց՝ սպիտակ գույնի, ցանցի գործվածքի քառակուսիների բացվածքները՝(100-150)մմ է, ցանցի հաստությունը 2,5-3մմ, որը համապատասխանում է մրցումային չափորոշիչներին:<br> 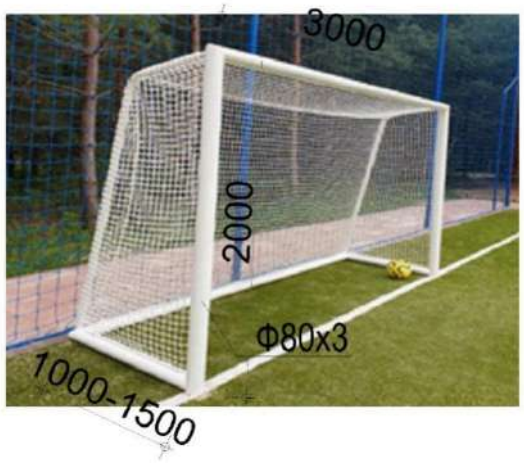 <br> |
| **113.** | **Թենիսի սեղան, ցանց, ձեռնաթի** | Սեղանի թենիսի հավաքածու - Ցանցով (լրակազմ՝ թենիսի սեղան- 1 հատ, ցանց 1 հատ, սեղանի թենիսի ձեռնաթի 2 զույգ, սեղանի թենիսի գնդակ 50 հատ) – Սեղանը՝ մետաղական հիմքով, 4 անիվներով, որը ունի արգելակման համակարգ: Սեղանի ծածկույթը՝ ԴՍՊ, 20մմ հաստությամբ: Սեղանի դաշտը եզրագծված է անվտանգության գոտիով, որի հաստությունը 25մմ է: Չափսը՝ երկարությունը՝ 2740մմ, լայնությունը՝ 1525մմ, բարձրությունը՝ 760մմ՝ որը համապատասխանում է մարզումային և մրցումային չափորոշիչներին: Սեղանը՝ բացվող և փակվող հարմարանքներով: Tibhar ֆիրմայի կամ համարժեքը համարվող Butterfly ֆիրմայի: Ցանց ամրակներով, կիսասինթետիկ հումքից պատրաստված, երկարությունը 1300-1400մմ, բարձրություն 152մմ: Ամրակները մետաղական է, տեղափոխվող չափսերի հնարավորությամբ: Մակարդակը մրցումային չափորոշիչներին համապատասխան: Սեղանի թենիսի ձեռնաթի - Փայտյա հիմքից և վրադիրներից հավաքված ձեռնաթիակ: Բռնակը գոգավոր կամ կոնաձև, պատրաստված է 10-12 փայտյա շերտերից, վրադիրը կարմիր և սև գույների հատուկ ծածկույթով, 1.8մմ: Butterfly Timo Boll, Platin ֆիրմայի կամ համարժեքը համարվող Tibhar ֆիրմայի: Մրցումային չափորոշիչներին համապատասխան: Սեղանի թենիսի գնդակ - Հումքը պլաստմասե կամ ցելյուլոիտ, քաշը 2.7 գրամ, 40 մմ տրամագծով, ստանդարտներին համապատասխան, գույնը նարնջագույն կամ սպիտակ: |

| | | |
|---|---|---|
| | | |
| **114.** | **Սեղանի թենիսի ձեռնաթի (զույգ)** | Փայտյա հիմքից և վրադիրներից հավաքված ձեռնաթիակ: Բռնակը գոգավոր կամ կոնաձև, պատրաստված է 10-12 փայտյա շերտերից, վրադիրը կարմիր և սև գույների հատուկ ծածկույթով, 1.8մմ: Butterfly Timo Boll, Platin ֆիրմայի կամ համարժեքը համարվող Tibhar ֆիրմայի: Մրցումային չափորոշիչներին համապատասխան: |
| **115.** | **Սեղանի թենիսի գնդակ** | Հումքը պլաստմասե կամ ցելյուլոիտ, քաշը 2.7 գրամ, 40 մմ տրամագծով, ստանդարտներին համապատասխան, գույնը նարնջագույն կամ սպիտակ: |

| | | |
|---|---|---|
| | | |
| **116.** | **Բասկետբոլի գնդակ** | Molten ֆիրմայի կամ համարժեքը համարվող Spalding ֆիրմայի: Կաշվե N5 գնդակի քաշը 450-500գր: Կաշվե N 6 և N 7 գնդակները պետք է լինեն տարբեր գույների, քաշը 650գր: Մարզումային և մրցումային չափորոշիչներին համապատասխան: |
| **117.** | **Վոլեյբոլի գնդակ** | MIKASA V200W մոդելի կամ համարժեքը համարվող MVA200 մոդելի: Գույնը դեղին, լրացուցիչ գույնը կապույտ, գնդակի՝ կլասիկ չափը N5, վոլեյբոլի միջազգային ֆեդերացիայի կողմից սերտիկֆիկացված FIVB Approved: Բաղկացած է 18 սոսնձված վահանակից ինչը ապահովում է թռիչքի աէրոդինամիկան, քաշը 280գր: |
| **118.** | **Ֆուտբոլի գնդակ** | Select ֆիրմայի կամ համարժեքը համարվող Adidas ֆիրմայի: Չափսը N4՝ կրտսեր և միջին տարիքների համար, քաշը՝ 380-400գր: N 5 գնդակը պետք է լինի կաշվին փոխարինող բարձրակարգ հումքից, ռետինե միջուկով, քաշը՝ 450-500գ:Մրցումային չափորոշիչներին համապատասխան: |

| | | |
|---|---|---|
| | | |
| **119.** | **Թենիսի գնդակ** | Համասեռ արտաքին մակերեսով, պատված նրբաթիթեղով՝ սպիտակ կամ դեղին գույնի: Տրամագիծը՝ 63.5 -66.6 մմ, քաշը՝ 58,5 գր:<br> |
| **120.** | **Դահուկներ/դահուկաձողեր** | |
| **121.** | **Հանդերձարանի կախիչ** | Տես «Դասասենյակ» բաժնի թիվ 14 կետը: |
| **122.** | **Հանդերձարանի հայելի** | Հայելի ուղղանկյուն պատից ամրացվող, չափսերը՝ 500 x 700 մմ փայտյա, պլաստմասե կամ մետաղական շրջանակով:<br> |

| | | |
|---|---|---|
| | | |
| | **ՄԱՐԶԻՉԻ ՍԵՆՅԱԿ** | |
| **123.** | **Ուսուցչի սեղան** | Տես «Դասասենյակ» բաժնի թիվ 7 կետը: |
| **124.** | **Աշխատանքային աթոռ** | Տես «Դասասենյակ» բաժնի թիվ 13 կետը: |
| **125.** | **Գրապահարան** | Տես «Դասասենյակ» բաժնի թիվ 8 կետը: |
| | **ՖԻԶԻԿԱՅԻ ԼԱԲՈՐԱՏՈՐԻԱՅԻ ՍԱՐՔԱՎՈՐՈՒՄՆԵՐ** | |
| **126.** | **Ուսումնացուցադրական ձեռնարկի պահարան** | Ուսումնա-ցուցադրական ձեռնարկի պահարան՝ լամինացված ՓՏՍ 18 մմ հաստությունից ոչ պակաս բարձրությունը՝ 2մ, լայնությունը՝ 1մ, իսկ դարակների խորությունը՝ 450մմ:Դռները ապակյա թափանցիկ բարձրությունը 1300 մմ; Ներքևի դարակները բարձրությունը 700 մմ պետք է փակվեն ՓՏՍ 18 մմ հաստությունից ոչ պակաս դռներով, որոնց վրա ամրացված են օվալաձև մետաղյա բռնակներ: Միացումներն իրականացնել թաքնված ձգանների միջոցով: |
| **127.** | **Ավտոմեքենաների և թեք հարթությունների լաբորատորիա** | Գնդիկավոր առանցքակալներով անիվներով ավտոմեքենա, զսպանակ և մագնիսական բամպերներ, լրացուցիչ բեռներ: Ճախարակ, պարան և բեռներ՝ ավտոմեքենայի վրա մշտական ուժ ստեղծելու համար |
| **128.** | **Լուսափականով ժամաչափ** | Վերալիցքավորվող մարտկոց, ժամաչափ, լարերով երկու լուսափական, փոփոկական հոսանքի ադապտեր, օգտագործողի ձեռնարկ, կոշտ պատյանով փոխադրող տուփ: |
| **129.** | **Աշխատանքային հենակ** | 35" բարձրությամբ ֆիզիկայի աշխատանքային հենակ |
| **130.** | **Ճոճանակային լաբորատորիա** | Ճոճանակի թվատախտակ<br>Լար – 1մ երկարությամբ<br>Գլանային ծանրակ (ալյումինե)<br>Գլանային ծանրակ (պողպատե)<br>Սանտիմետրական կոորդինատական ցանց, տախտակ, բութ ծայրով պտուտակ, փոքր հավելված, վեցանկյուն գլխով պտուտակ,<br>Նեյլոնե թևավոր մանեկ<br>Սեղմող մամլակ |
| **131.** | **Չափիչ քանոն** | Սանտիմետրային սանդղակ |
| **132.** | **Լծակների լաբորատորիա** | Լծակ, կեռիկավոր բեռ, կցորդ բութ ծայրով պտուտակ, աշխատանքային հենակ |
| **133.** | **Կեռիկավոր բեռների հավաքածու** | Ներառում է մեկական 10գ, 50գ, 100գ, 500գ,1000գ, և երկուական 20գ և 200գ |
| **134.** | **Մետաղական քառակուսային բեռներ** | 100գ զանգվածով |

| | | |
|---|---|---|
| **135.** | **Գրավիտացիայի լաբորատորիա** | Մեկ ռետինե գնդակ, մեկ անկապատնեշ, ամբողջական հրահանգներ |
| **136.** | **.Թվային ժամանակաչափ** | Ժամանակային նմուշ - 6,144 ՄՀց քվարցյա բյուրեղ, 0,65 միկրովայրկյան ներքին լուծում, 0,0001 վայրկյանային էկրանային լուծում |
| **137.** | **Սեղմակով Ճախարակ ձողի վրա** | Այլումինե 50 մմ տրամագծով ճախարակ ձողի վրա 2,5 դյույմ մետաղական սեղմակով |
| **138.** | **Միայնակ Ճախարակ (ներկված)** | Փոքր շփման գործակցով միայնակ ճախարակ խորը V-աձև ակոսով՝ հարմարեցված դպրոցականների հեշտ օգտագործման համար |
| **139.** | **Թվային Նյուտոնմետր** | 0.01 Ն-ից 20 Ն |
| **140.** | **Թեք հարթություն** | Թեք հարթություն<br>Ճախարակ |
| **141.** | **Զսպանակների հավաքածու** | Կոշտության գործակիցներ՝ 2.5, 5, 10, 15, և 25 Ն/մ |
| **142.** | **Նյուտոնյան ցուցանմուշ – Նյուտոնի ճոճանակ** | Չափսը ՝ Բարձրություն 9", լայնություն 7", երկարություն 9" |
| **143.** | **Հաստատուն արագությամբ ավտոմեքենա** | Հաստատուն արագությամբ ավտոմեքենայի հետ ներառված է նաև տվյալների թերթիկ՝ դրա նախապատմության և արտադրանքի մասին տեղեկությամբ, առաջարկվող փորձերով և առնչվող արտադրանքնով: Չափսը՝ 7 x 4" |
| **144.** | **Էլեկտրածին սարք** | Սարքի կարճ միացման հոսանքը մոտավորապես 7 մԱ է: Առավելագույն պոտենցիալը մոտավորապես 75000 Վ է, Չոր օդի համար կայծի առավելագույն հեռավորությունը մոտավորապես 75 մմ է: |
| **145.** | **Ցուցադրական էլեկտրացույց** | Այլումինե ասեղի վրա հիմնված էլեկտրոսկոպի այս դիզայնը մասամբ գերազանցում է ավանդական թերթիկավոր էլեկտրացույցերին, քանի որ փորձի կատարման ընթացքում ասեղը կայուն մնում է իր դիրքում, ի տարբերություն «հին» էլեկտրացույցերի, որոնց թերթիկները «թրթռում են»: Գերզգայուն ասեղը պտտվում է առանցքի վրա, երբ էլեկտրական լիցք է կիրառվում էլեկտրացույցի վերևում գտնվող սկավառակի վրա: Չափսը՝ 2,4 x 3,7 x 4,1 դյույմ (60 x 95 x 105 մմ): Օղակի տրամագիծը 150 մմ: |
| **146.** | **Շփման ձողերի հավաքածու** | Ապակե և կոշտ ռետինե ձողեր, մետաքսե, արհեստական մորթու և փաթեթավորման փուչիկավոր թաղանթից կտորներ՝ 5"x 5" չափի, օգտաբորձման ցուցումները ներառյալ |
| **147.** | **Երկաթե խարտուք** | 500գ |
| **148.** | **Պողպատե սալիկային մագնիսների զույգ** | Այս պողպատե սալիկային մագնիսները ունեն N և S բևեռներ՝ դպրոցականների կողմից հեշտ նույնականացման համար: Չափսը՝ 150 x 12 x 5 մմ |
| **149.** | **Պողպատե պայտե մագնիս ամրակալով** | 100մմ երկարությամբ պողպատե պայտե մագնիս ամրակալով |
| **150.** | **Կոկորդիլոսներ (փաթեթ 10 հատ)** | 10 հատ կոկորդիլոսների փաթեթը պարունակում է՝ 5-ական կարմիր և 5-ական սև: Դրանք մոտավորապես 24 դյույմ երկարություն ունեն և 22 տրամաչափի մետաղալարեր են: |

| | | |
|---|---|---|
| **151.** | **Թերմոզույգով թվային մուլտիմետր** | 1 զույգ պողպատե ձողային մագնիսներ<br>1 Պայտանման մագնիս<br>Լողացող մագնիսներ<br>Revolution<br>Մագնիսական չիպսեր<br>Մետաղյա տաշեղներ<br>Մագնիսական դաշտ դիտելու միջոց<br>Մագնիսական գլոբուս<br>3D մագնիսական կողմնացույց<br>Թափանցիկ կողմնացույցներ 20-pkg. |
| **152.** | **Փոքր լամպի հիմք** | Թվային մուլտիմետրն ունի մեծ, հեշտ ընթեռնելի LCD էկրան և միակ պտտվող թվատախտակի բռնիչ՝ թեստավորման ռեժիմների միջև հեշտությամբ անցնելու համար: |
| **153.** | **Էլեկտրական շղթայի բանալիների հավաքածու** | Մագնիսկան հիմքով բանալի, միաբևեռ միամուտք բանալի, միաբևեռ երկմուտք բանալի, երկբևեռ միամմուտք բանալի, երկբևեռ երկմուտք բանալի |
| **154.** | **Ցածր լարման մարտկոցային հոսանքի աղբյուր** | Ելքային լարում 1.5, 3, 4.5, 6, 9, կամ 12 Վ |
| **155.** | **Թվային Վոլտմետր** | Տեղադրված է ամուր ABS և PVC պատյանում և սնուցվում է 9Վ մարտկոցով |
| **156.** | **Թվային Ամպերմետր** | Տեղադրված է ամուր ABS և PVC պատյանում և սնուցվում է 9Վ մարտկոցով |
| **157.** | **Փոքր լամպաների հավաքածու** | 6.3Վ, 3.2Վ, կամ 2.5Վ |
| **158.** | **Ռեոստատ** | Առավելագույնը՝ 16 կամ 20Օմ |
| **159.** | **Հարթ կոնդենսատոր** | Տրամագիծ՝ 20սմ-30սմ |
| **160.** | **Ռեզիստորների հավաքածու** | 1 Օմ,1.5 Օմ, 2 Օմ |
| **161.** | **Էլեկտրոմագնիս** | Genecon<br>Կեռիկով զանգվածի հավաքածու, 9 զանգված<br>Կոկորդիլոսների կապար, 10 փաթեթ<br>D-Cell մարտկոցի կրող<br>D մարտկոց/ 2 փաթեթ |
| **162.** | **Օդային միջուկով սոլենոիդ** | Առավելագույնը՝ 10Ա |
| **163.** | **Լազերային ճառագայթների աղբյուր և ոսպնյակներ** | Գոգավոր ոսպնյակ, ուռուցիկ ոսպնյակ, զուգահեռ հարթ կամ զուգահեռ ուղանկյուն ոսպնյակ, սեղան պրիզմա, աջանկյան ոսպնյակ, հայելի, սնամեջ կիսաշրջանային բեկման բաժակ, կիսաշրջանային ոսպնյակ, մագնիսական ակտիվության տակդիր (15″ (381 մմ) լայն. x 8,25″ (210 մմ) երկ.)՝ տպված |

| | | |
|---|---|---|
| | | չափացույցով և անկյուններով, լազերային լույսի ճառագայթների աղյուսակ, AC ադապտերով սնուցվող լազերային ճառագայթների աղբյուր |
| **164.** | **Լազերային ճառագայթման բեկման երույթի ցուցադրման սարք** | Թափանցիկ ջրային բակ (տաշտ), հենակ, մեկ լազերային փոյնթեր, հեռացվող պատյան, չորս պրիզմա, երկու պրիզմա և մեկ փնփի բաժանիչ |
| **165.** | **Ակրիլային ոսպնյակների և պրիզմայի հավաքածու** | 1 ուղղանկյուն բլոկ 75x50x15 մմ<br>1 կիսաշրջան 90 մմ հիմք x 15 մմ հաստություն<br>1 հավասարակողմ պրիզմա 75 մմ կողմերով, 15 մմ հաստությամբ<br>1 կրկնակի ուռուցիկ ոսպնյակ 90 մմ երկարությամբ, 23 մմ կենտրոնից<br>2 կրկնակի գոգավոր ոսպնյակներ 90 մմ երկարությամբ, 10 մմ կենտրոնից<br>փայտե պահարան |
| **166.** | **Ներածական օպտիկական համակարգ** | Մեկ ոսպնյակի բռնիչ<br>Կրկնակի ոսպնյակի բռնիչ<br>LED օբյեկտ՝ ներառված մարտկոցներով<br>Ոսպնյակներ: տրամ. 50 մմ, +100 մմ Կրկնակի ուռուցիկ<br>Ոսպնյակներ: տրամ. 50 մմ, +200 մմ Կրկնակի ուռուցիկ<br>Ոսպնյակներ: տրամ. 50 մմ, -100 մմ Կրկնակի գոգավոր<br>Ոսպնյակներ: տրամ. 50 մմ, -200 մմ Կրկնակի գոգավոր<br>կրան, երկկողմանի<br>Փինհոլային կոնֆիգուրացիոն քարտեր, զույգ<br>Ուսումնական ուղեցույց՝ փորձերով |
| **167.** | **Ջերմաչափերի հավաքածու** | Պլաստիկե հետևով ջերմաչափ, չնշագրված ջերմաչափ, թվային ջերմաչափ, ձեռքի մակեևութային ջերմաչափ՝ առավելագույնը՝ 100 °C և 212 °F |
| **168.** | **Պլաստիկե ջրահեռացնող անոթ** | Առավելագույն ծավալը՝ 500 մլ |
| **169.** | **Ջեռուցիչ** | Էլեկտրական, 220 Վ լարմամբ |
| **170.** | **Ալյումինե կալորիմետրեր** | 100 x 75մմ |
| **171.** | **Արքիմեդի օրենքի փորձ** | 3h գլանային անոթ՝ ալյումինե, արույրե, պլաստիկե; 2,2 սմ տրամագծով: x 6,4 սմ երկարություն (պլաստմասսայի խտությունը ավելի փոքր է, քան ջրինը)<br>2h բլոկ՝ ալյումինե (1,9 x 3,2 x 4,1 սմ) և արույրե (1,6 x 1,9 x 2,8 սմ); Յուրաքանչյուր բլոկի զանգվածը հավասար է ալյումինե գլանային անոթի զանգվածին:<br>1h Անկանոն ձև ունեցող մարմին՝ ալյումինե<br>1h Օգտագործողների ձեռնարկ, ջրահեռացնող անոթ, մեծ ձողի հենակ, 45 սմ չժանգոտվող պողպատից ձող |

| | | |
|---|---|---|
| | | 1h հյուսված լար<br>1h տարայով եռաճառագայթ Ohaus կշեռք<br>1h չժանգոտվող պողպատից տրամաչափիչ<br>1h 1000 մլ տարա<br>1h 100 մլ տարա<br>1h 50 մլ սանդղակավոր գլանային անոթ |
| **172.** | **Գազային օրենքների և ճնշման ուսումնասիրման հավաքածու** | Վորտեքսային խողովակ<br>Բեռնուլիի պարկեր<br>Պասկալի ցուցանմուշ<br>Ճնշման պոմպ<br>Վակուումային պոմպ<br>Վակուումային խցիկ<br>2 ժապավենային Ջերմաչափ<br>կոլբա<br>Կարտեզյան սուզակ<br>Խմող թռչուն<br>Գազերի էլաստիկության ցուցանմուշ<br>Մթնոլորտային ճնշման բաժակներ<br>ցուցումներ և փորձերի գաղափարներ |
| **173.** | **Կշեռք, ձգող զսպանակ** | 100 գ x 1 գ |
| **174.** | **Կշեռք, ձգող զսպանակ** | 200 գ x 2 գ |
| **175.** | **Կշեռք, ձգող զսպանակ** | 500 գ x 5 գ |
| **176.** | **Կշեռք, ձգող զսպանակ** | 250 գ x 10 գգ/2.5 Ն x 0.1 Ն |
| **177.** | **Կշեռք, ձգող զսպանակ** | 500 գ x 20 գ/5 Ն x 0.2 Ն |
| **178.** | **Կշեռք, ձգող զսպանակ** | 1,000 g x 25 g/10 N x 0.25 N |
| **179.** | **Կշեռք, ձգող զսպանակ** | 2,000 գ x 50 գ/20 Ն x 0.5 Ն |
| **180.** | **Կշեռք, ձգող զսպանակ** | 5,000 գ x 100 գ/50 Ն x 1 Ն |
| **181.** | **Վակուումային պոմպի դասարանային հավաքածու** | Խցիկը չափում է 4.75 ինչ X 4.75 ինչ վերևից և իջնում է մինչև 3.75 ինչ X 3.75 ինչ |
| **182.** | **Տեսակարար դիմադրության փորձ** | 1h Տեսակարար դիմադրության չափիչ<br>1h լարման սենսոր (չփակված) |

| | | |
|---|---|---|
| | | 5հ բանան տիպի փակիչ՝ կարմիր լարով |
| **183.** | **Հաղորդակից անոթներ** | Անոթներ՝ տարբեր տեսակի և ձևի |
| **184.** | **Կամեչտոնների հավաքածու** | Հավաքածուն ներառում է մուրճիկ, երկու C Note 256 Հց կամերտոններ՝ մեկը ֆիքսված, մյուսը՝ կարգավորվող, յուրաքանչյուրը տեղադրված ռեզոնանսային փայտե տուփի վրա: |
| **185.** | **Քառակուսի փայտե աղյուսիկներ** | Փայտե, 6" x 3" x 3" |
| **186.** | **Զսպանակային դինամոմետրերի հավաքածու՝ տարբեր չափերի** | Առավել. 2Ն, 4Ն, 5Ն, 10Ն, 20Ն |
| **187.** | **Անիվի գնդիկավոր առանցքակալներ** | Միաշարք ռադյալ գնդիկավոր առանցքակալ, 25մմ |
| **188.** | **Լծակային կշեռք** | Երկարությունը՝ մոտ. 46 սմ / 18,1 դյույմ |
| **189.** | **Աներոիդ բարոմետր** | Չափման միջակայքը՝ 760-1050 հՊաՄսմ |
| **190.** | **Մանոմետր** | Ներկառուցված խցիկով ապակե մանոմետր՝ տեղակայված հետին թիթեղի վրա: Սանդղակը՝ 80-0-80 2մմ ստորաբաժանումներով: Հետին թիթեղի չափսերը՝ 400 x 80 մմ: |
| **191.** | **Հիդրավլիկ մեքենա** | Մեքենա (հիմնական համակարգ), հզորության համակարգ և հիդրավլիկ կառավարման համակարգը |
| **192.** | **Ջերմային ընդունիչ** | Ջերմային ընդունիչներ – 2 հատ<br>Սիլիկոնե խողովակներ |
| **193.** | **Դելյուքս էլեկտրոլիզի ապարատ** | Հաստատուն հոսանքի աղբյուր, տիտանի էլեկտրոդներ, անվտանգ փակված բաք |
| **194.** | **Կիսահաղորդչային սարքերի խումբ՝ տրանզիստորներ, դիոդներ, ռեզիստորներ, ջերմային, ֆոտոռեզիստորներ** | NTC thermal transistors 5D-5/7/9/11/15 & 8D-9/11/20 & 10D-5/7/11 & 33D-7, p-n-p, n-p-n transistors, |
| **195.** | **Օսցիլոսկոպ** | 32-բիթանոց էլեկտրոնային ազդանշանի հայտնաբերման գործիք է, հագեցած է 320 x 240 գունավոր էկրանով, 2 ՄԲ ներքին հիշողությամբ և վերալիցքավորվող լիթիումի մարտկոցով, Չափսերը՝ 91 մմ x 62 մմ x 13 մմ: |
| **196.** | **Տրանսֆորմեր** | Մուտքային լարում 220 Վ |
| **197.** | **Դֆրակցիոն ցանցի ցուցանմուշ** | Ունի երեք 20 մմ x 10 մմ ցանցեր՝ 100, 300 և 600 գծերով մեկ մմ-ի վրա, տեղադրված ապակե թիթեղների միջև: Յուրաքանչյուր հատվածի դիտման տարածքը 15 մմ x 10 մմ է: |
| **198.** | **Սեղանի սարք, որը ցուցադրում է իդեալական գազի ճնշման և** | Թերմոզույգ և թվային էկրան, ներառում է ձեռքով աշխատող պոմպերով, աշխատանքային տարածքը՝ 750 մմ x 750 մմ x 520 մմ բարձրություն, 18,5 կգ Գումարած լրացուցիչ 5 լ (3,5 կգ) յուղով տարա |

| | | |
|---|---|---|
| | **ծավալի կապը ֆիկված ջերմաստիճանում** | |
| **199.** | **Կապիլար խողովակ** | Ապակե մինչ մեկ մմ տրամագծով |
| **200.** | **Տարբեր բյուրեղական ցանցերի մոդելներ** | NaCl, H2O, CaCO3, SiO2, CuSO4, LiNbO3 |
| **201.** | **Ֆոտոէլեկտրական սարք** | Հալոգենային աղբյուր, ֆոտոխցիկ, անիվային ֆիլտր, որը ներառում է հինգ նեղ զոնայով իտերֆերենցիոն ֆիլտրեր: վակումային ֆոտոխցիկը պահվում է պատյանի ներսում: Կարգավորվող հոսանքի աղբյուրը՝ 0-2V փոփոխական լարմամբ, ամպերմետրով, անջատիչով: |
| **202.** | **Գունավոր ֆիլտրերի հավաքածու** | Այս էժան ֆիլտրերի հավաքածուն ներառում է վեց 8" x 10" ֆիլտրեր՝ առաջնային և երկրորդային գույներով |
| **203.** | **Լուսային ճառագայթների աղբյուր և օպտիկայի հավաքածու** | Լուսային աղբյուր հայելիներով և ոսպնյակներով<br>Հոսանքի աղբյուր (12VDC,2A)<br>դատարկ դիֆրագմա<br>Ճառագայթային դիֆրագմայի հավաքածու<br>Շրջանաձև անցք և լայն ճեղք<br>Եզակի և կրկնակի ճեղքեր<br>3 և 5 ճեղքեր<br>Անթափանց գունավոր թիակների հավաքածու |
| **204.** | **Քառակուսի զանգվածների հավաքածու՝ նույն ծավալով և տարբեր նյութերից (փայտե, մետաղական, պլաստմասե)** | Ներառում է յուրաքանչյուրից մեկ հատ՝ 10գ, 20գ, 50գ, 100գ, 200գ, 500գ, 1000գ |
| | | **ՔԻՄԻԱ-ԿԵՆՍԱԲԱՆՈՒԹՅԱՆ ԼԱԲՈՐԱՏՈՐԻԱՅԻ ՍԱՐՔԱՎՈՐՈՒՄՆԵՐ** |
| **205.** | **Ուսումնացուցադրական ձեռնարկի պահարան** | Ուսումնա-ցուցադրական ձեռնարկի պահարան՝ լամինացված ՓSU 18 մմ հաստությունից ոչ պակաս բարձրությունը՝ 2մ, լայնությունը՝ 1մ, իսկ դարակների խորությունը՝ 450մմ:Դռները ապակյա թափանցիկ բարձրությունը 1300 մմ; Ներքևի դարակները բարձրությունը 700 մմ պետք է փակվեն ՓSU 18 մմ հաստությունից ոչ պակաս դռներով, որոնց վրա ամրացված են օվալաձև մետաղյա բռնակներ: Միացումներն իրականացնել թաքնված ձգանների միջոցով: |
| **206.** | **Թվային կշեռքներ** | Ավտոմատ տրամաչափում, Առավ. տիրույթ: Մինչև 500 գ<br>Բաժանում: .±0,1g<br>Տրամաչափում, TARA, միավորների փոխակերպում, Հոսանքի աղբյուր: 220V/50Hz, |

| | | |
|---|---|---|
| **207.** | **Թվային կշեռքներ** | Ավտոմատ տրամաչափում, Առավ. տիրույթ: Մինչև 200 գ<br>Բաժանում: .±0,01g<br>Տրամաչափում, TARA, միավորների փոխակերպում, Հոսանքի աղբյուր: 220V/50Hz, |
| **208.** | **Թվային անալիտիկ կշեռքներ** | Ավտոմատ տրամաչափում, Առավ. տիրույթ: Մինչև 200 գ<br>Բաժանում: .±0,001g<br>Տրամաչափում, TARA, միավորների փոխակերպում, Հոսանքի աղբյուր: 220V/50Hz, |
| **209.** | **Լաբորատոր առաջադրանք 2 Ընդլայնված քիմիական փաթեթ** | • Լաբորատոր առաջադրանք 2<br>• Չժանգոտվող պողպատից ջերմաստիճանի զոնդ<br>• Go Direct® pH սենսոր/տվիչ<br>• Go Direct® գազի ճնշման սենսոր<br>• Լարման զոնդ<br>• Go Direct® Հաղորդունակության զոնդ<br>• Կաթիլային հաշվիչ<br>• Հաստատուն հոսանքի համակարգ<br>• ORP սենսոր<br>• Go Direct® SpectroVis® Plus Սպեկտրոֆոտոմետր կամ համարժեք փաթեթ |
| **210.** | **Լաբորատոր առաջադրանք 2 Կենսաբանության ստանդարտ փաթեթ /հավաքածու/** | • Լաբորատոր առաջադրանք 2<br>• Չժանգոտվող պողպատից ջերմաստիճանի զոնդ<br>• Go Wireless® զարկերակաչափ<br>• Go Direct® գազի ճնշման սենսոր<br>• Go Direct® CO2 գազի սենսոր<br>• Go Direct® O2 գազի սենսոր<br>• Go Direct® հաղորդունակության զոնդ<br>• Go Direct® pH սենսոր<br>• Գունաչափ<br>• Go Direct® լուծված թթվածնի օպտիկական սենսոր<br>• Go Direct® ԷԿԳ սենսոր<br>• BioChamber 250<br>• BioChamber 2000<br>• Go Direct® շնչառական գոտի կամ համարժեք փաթեթ |
| **211.** | **Go Direct® Physiology Standard Package** | • Go Direct® ԷԿԳ սենսոր<br>• Go Direct® արյան ճնշման սենսոր<br>• Go Wireless® զարկերակաչափ<br>• Go Direct® մակերեսի ջերմաստիճանի սենսոր |

| | | |
|---|---|---|
| | | • Go Direct® ձեռքի ուժաչափ<br>• Go Direct® շնչաչափ<br>• Go Direct® շնչառական գոտի<br>• Go Direct® O2 գազ սենսոր<br>• BioChamber 250<br>• Go Direct® ուժի և արագացման սենսոր (կշեռք)<br>• Reflex գործիքների պարագաներ կամ համարժեք փաթեթ |
| **212.** | **Համակարգչային ծրագրեր Լաբորատոր առաջադրանք 2** | Համակարգչային ծրագիր, Logger Pro® 3<br>Համակարգչային ծրագիր 4-6 տող էկրանների համար |
| **213.** | **Մագնիսական հարիչ, տաք ջեռոց, մագնիսական խառնիչ** | Տաք ջեռոց HS-12, 3 չափ՝ (C5/B6 * 15մմ, C6/B7 * 20մմ, C6/B8 * 25մմ/) PTFE մագնիսական խառնիչ |
| **214.** | **Թորման սարք** | 5 լ/h , 220V |
| **215.** | **Երկաչյա մանրադիտակ** | Դաշտի պայքառություն, Երկաչեա մանրադիտակ կրկնակի հարթակով<br>ոսպնյակներ 4x, 10x, 40x, 100x<br>Պայծառություն:Լույսի աղբյուր: սպիտակ LED; լույսի ինտենսիվության կարգավորման հնարավորություն<br>Ֆոկուսավորում:<br>Սոնու կոպիտ և նուրբ կարգավորման մեխանիզմ, (աստիճանավոր, 0,002 մմ) վերին կանգառով, օբյեկտիվի և նմուշի շփումը կանխելու համար<br>Կոպիտ կարգավորման կոճակի կարգավորելի լարվածություն<br>Հարթակ: Կրկնակի շերտ՝ մեխանիկական սահող հարթակով, մոտավոր չափեր. 125x116 մմ, X-Y շարժման միջակայքը մոտ. 76x30<br>Նմուշի բռնակ՝ մեկ սլայդի համար<br>Վերնիեր սանդղակ երկու առանցքների համար, ճշտությունը 0,1 մմ<br>Օբյեկտիվի պտուտակ: պտտվող, չորս օբյեկտիվի համար<br>Դիտարկման գլուխ, 30° թեքված և 360° պտտվող.<br>Դիոպտրի կարգավորում ձախ ակնապակու վրա.<br>Օկուլյարների հարմարեցում մոտավորապես. 48-75 մմ<br>Օկուլյարներ. Օկուլյարներ լայն տեսադաշտի համար. WF10X/18 18 մմ համարի համար.<br>Ոսպնյակ: Abbe ոսպյակ, N.A. 1.25 նախակենտրոն.<br>Պարագաներ. Ներառված է հրահանգների ձեռնարկ և փոշու ծածկոց. |

| | | |
|---|---|---|
| **216.** | **Ստերեո մանրադիտակ** | 20X և 40X ստերեո խոշորացմամբ կարգավորվող, բարձրորակ լայնադաշտ օպտիկական ապակյա ոսպնյակներ, առաջ ուղղված լայնադաշտ երկդիտակ գլուխ, ամուր հենարան մետաղական շրջանակով, ներկառուցված անկման (վերևում) և փոխանցվող (ներքևի) լույսեր |
| **217.** | **Օկուլյարի ցանց** | Համատեղելի է երկդիտակ մանրադիտակի հետ, 10x |
| **218.** | **Սլայդ միկրոմետր բաժանումներով** | երկդիտակ մանրադիտակի համար |
| **219.** | **Մատների ծայրի զարկերակային օքսիմետր** | Կարող է ճշգրիտ չափել SpO2 և զարկերակային հաճախականությունը, SpO2 և զարկերակային հաճախականության ցուցադրում, զարկերակային հաճախականության ալիքի ձևի և գծապատկերի ցուցադրում, մարտկոցի ցածր լարման նշում, OLED էկրան (երկու գույն), չորս ուղղություն և վեց ռեժիմ, ինքնաբերաբար անջատվում է, երբ ազդանշան չկա: |
| **220.** | **Միկրո շնչաչափ (ռեսպիրոմետր)** | Օգտագործվում է շնչառության ընթացքում գազափոխանակությունը ուսումնասիրելու համար: Կարող է օգտագործվել շնչառության ընթացքում օրգանիզմի կողմից թթվածնի կլանումը և/կամ առաջացած ածխածնի երկօքսիդը չափելու համար: Նմուշը տեղադրվում է կալիումի հիդրօքսիդի լուծույթից վերև 20 մմ ցանցի վրա: U-խողովակը լցված է գունավոր լուծույթով, որը ձևավորում է փակ համակարգ: Կալիումի հիդրօքսիդը կլանում է առաջացած CO2-ը, U-խողովակի հեղուկը շարժվելու է ըստ շնչառության ընթացքում օրգանիզմի կողմից օգտագործվող թթվածնի քանակի: Կլանված O2-ի քանակը ընթերցվում է կա՛մ ուղղակիորեն տպագիր սանդղակի վրա, կա՛մ աստիճանավոր ներարկիչից փոխարինվող օդի միջոցով. Սա ապահովում է չափազանց զգայուն չափումներ: Ներառում է ձող՝ հակադարձ տակդիրի վրա ամրացնելու համար: Տախտակի չափերը (ԼxԲ): 400 x 150 մմ: |
| **221.** | **Արյան գլյուկոզաչափ** | Գլյուկոզայի չափման միջակայք - 20-600 մգ/դլ, արդյունքի չափանում - պլազմային համարժեք, փորձարկման ժամանակը - 5 վայրկյան, նմուշի չափը - 0,6 սԼ, աշխատանքային ջերմաստիճանը - 5 ° C-45 ° C, աշխատանքային խոնավությունը - 10-90% RH, Հիշողություն - 500, Մարտկոցի տեսակ - 3V Li-Battery (CR2032) X 1, Մարտկոցի աշխատաժամանակ - 1000 չափում, Չափերը - 85 X 52 X 15 մմ, LCD չափը - 42 X 39 մմ, Քաշը - 50 գ: |
| **222.** | **Միկրոցենտրիֆուգ** | ԴՆԹ էլեկտրոֆորեզի և ՊՇՌ փորձերի ժամանակ լուծույթները արագ պտտելու և խառնելու համար. Առավելագույն արագություն 6000 rpm/2000 x g, Միացման/անջատման անվտանգ անջատիչ, աշխատանքը սկսում և դադարում է վայրկյանների ընթացքում, Տարողությունը 6 x 1.5/2.0 մլ սրվակների համար |
| **223.** | **Դասարանային ԴՆԹ էլեկտրոֆորեզի կայան** | Էլեկտրոֆորեզի ամբողջական համակարգ<br>1. Էլեկտրոֆորեզի սարք-UV-թափանցիկ հատակով, |

| | | |
|---|---|---|
| | | սանրի համար նախատեսված դիրքեր, գելի չափս 10 x 10 սմ, պատրաստված ուլտրամանուշակագույն և քիմիապես դիմացկուն պլեքսիգլասից; Ներառյալ անվտանգ խրոց ներկառուցված հոսանքի միացումներով և 12-գրպանի սանր:<br>2. Էլեկտրոֆորեզի հոսանքի աղբյուր – կայուն հոսանքի տրամադրում՝ ինչպես ԴՆԹ-ի, այնպես էլ սպիտակուցների բաժանման համար:<br>Կարգավորվող ելքային լարում, ժամանակաչափ՝ ազդանշանային ֆունկցիայով, երկու ելք՝ միաժամանակ 2 էլեկտրոֆորեզի խցիկների միացման համար:<br>Մաքս. ելքային լարումը՝ 300 վոլտ (50 վոլտ փուլերով),<br>Մաքս. ելքային հոսանք՝ 400 մԱ,<br>Մաքս. էներգիայի սպառումը՝ 60 Վտ,<br>Մուտքային լարումը՝ 100 – 240 Վոլտ, AC:<br>ժամանակաչափ՝ 1-999 րոպե: ազդանշանային ֆունկցիայով: |
| **224.** | **Ընդհանուր կենսաբանության համար նախատեսված մանրադիտակի սլայդներ** | Պատրաստի սլայդները պարունակում են.<br>• Միտոզ<br>• ցողունի, արմատի, տերևի  լայնակի կտրվածք, օրինակ երկշաքիլավոր մեզոֆիտ (ինչպիսիք են Ligustrum կամ Prunus կամ տեղական համարժեքներ), եգիպտացորեն, բրինձ, սորգո, ցորեն, քսերոֆիտ տերևներ<br>• ցողունի երկայնակի կտրվածք, արմատի երկայնակի կտրվածք, քսիլեմի անոթի տարրերը, մաղանման խողովակի տարրերը և ուղեկցող բջիջները ցույց տալու համար<br>• Տրանխեաի, բրոնխի և բրոնխիոլների լայնական կտրվածք<br>Կենդանական հյուսվածքներ<br>• Թոքերի լայնական կտրվածք, ալվեոլները ցույց տալու համար<br>• զարկերակի և երակի լայնական կտրվածք<br>• Արյան քսուք<br>• կենդանական և բուսական բջիջներ<br>• Մեյոզ<br>• փոշանոթի լայնական կտրվածք, վարսանդի լայնական կտրվածք<br>• փոշեհատիկ<br>• Քամուց և միջատներով փոշոտված բույսերի առէջն ու վարսանդը<br>• Եգիպտացորենի պտղի լայնական կտրվածք<br>• ենթաստամոքսային գեղձի լայնական կտրվածք<br>• երիկամի լայնական կտրվածք<br>• ողնաշարի լայնական կտրվածք |

| | | |
|---|---|---|
| | | • ձվարանի լայնական կտրվածք, ամորձիների լայնական կտրվածք<br>• Երեք թագավորությունները ներկայացնող օրգանիզմների օրինակներ. Պրոտոկտիստա (օրինակ՝ Ամեոբա, Էվգլենա կամ տեղական հասանելի համարժեքներ); Պրոկարիոտներ (օրինակ՝ բակտերիալ քսուք, ցիանոբակտերիա); Սնկեր (օրինակ՝ խմորասունկ, պենիցիլիում) |
| **225.** | **Հերձման համար նախատեսված կենսաբանական հավաքածու** | Ներառում է չժանգոտվող պողպատից և քրոմից գործիքներ<br>վիրաբուժական մկրատ մեկ սուր և մեկ բութ ծայրով<br>սրածայր մկրատ<br>կոր ծայրով աքցան<br>պինցետ<br>կորասայր պինցետ<br>հերձակի (սկալպել) բռնիչ<br>հերձակի սայրեր<br>հերձակ/նշտար<br>կոր և ուղիղ ծայրով ասեղ<br>Ուղիղ ծայրով ծակող ասեղ<br>Կոր ծայրով ծակող ասեղ |
| **226.** | **Հերձման կենսաբանական սկուտեղ** | Սկուտեղ՝ բազմակի օգտագործման ռետինե բարձիկով.<br>Չափեր: 10" x 7" - 12.75” x 9” |
| **227.** | **Ֆոտոսինթեզի հավաքածու** | Դպրոցական հետազոտությունների ֆոտոսինթեզի ներածական դասընթացի համար՝ ուսանողների առնվազն 8 խմբի համար |
| **228.** | **Գելային էլեկտրոֆորեզի հավաքածու** | Համատեղելի էլեկտրոֆորեզի համակարգի գել տեսապատկերման հետ, ուսանողների առնվազն 8 խմբի համար |
| **229.** | **ԴՆԹ մատնահետքերի դասասենյակի հավաքածու** | ԴՆԹ ստանդարտ չափեր (HindIII lambda DNA digest), 100 μլ - 1<br>ԴՆԹ անհայտ նմուշ, 60 μգ - 1<br>Ակնկալվող ԴՆԹ, 60 μգ - 5<br>EcoRI/PstI restriction ֆերմենտ, Լիոֆիլացված, 3,000 միավոր - 1<br>նմուշների համար բուֆեր, 1 մլ - 1<br>էլեկտրոֆորեզի բուֆեր, 50x TAE, 100 ml - 1<br>ստերիլ ջուր, 2.5 մլ - 1<br>ագարոզի փոշի, 5 գ - 1<br>Fast Blast™ DNA ներկանյութ, 500x, 100 մլ - 1<br>միկրոցենտրիֆուգի գունավոր սրվակ, 2.0 մլ - 60<br>միկրոցենտրիֆուգի սրվակ, 1.5 մլ - 30 |

| | | |
|---|---|---|
| | | Լողացող սպունգ - 8<br>Ուսումնական ծրագիր, ներառյալ ուսուցչի ուղեցույցը, ուսանողի ձեռնարկը և գրաֆիկական արագ ուղեցույցը - 1 |
| | | **ՔԻՄԻԱ-ԿԵՆՍԱԲԱՆՈՒԹՅԱՆ ԼԱԲՈՐԱՏՈՐԻԱՅԻ ԷԼԵԿՏՐԱԿԱՆ ՍԱՐՔԱՎՈՐՈՒՄՆԵՐ** |
| **230.** | **Մեկակնանի էլեկտրական ջեռոց** | 220V, 1500 W |
| **231.** | **Էլեկտրական վառարան** | 220V, 40±3 l, 250-350 oC |
| **232.** | **Սառնարան** | Ստանդարտ դռներ: 2<br>Սառցարանի դասավորությունը: վերև<br>Սառցարանի համակարգը: դեֆրոստ<br>Ընդհանուր ծավալը: 140±5 l<br>Սառնարանի ծավալը: 100±5 l<br>Սառցարանի ծավալը: 40±5 l<br>Էլեկտրաէներգիայի սպառման դաս: A+<br>Սառեցման առավելագույն աստիճան (C): -18 |
| **233.** | **Էլեկտրական թեյնիկ** | 1.7-1.8 l, 220V |
| **234.** | **Սեղմակներ** | Սեղմակներ 16AWG 1.27 քառակուսի 10A հատուկ փափուկ սիլիկոնե չափիչ լարեր |
| **235.** | **Սիլիկոնի մեկուսացումով բազմալար լարեր** | Տարբեր գույներ, 28AWG |
| **236.** | **կրակմարիչ** | 4-6կգ |
| **237.** | **Դյուրակիր գազօջախ** | Չափեր : 345մմ(L)x283մ(Ե)x124մմ(Բ),<br>Միավոր քաշը : 1.55կգ,<br>Գազի սպառում: 165գ±10%<br>Ջերմատվություն : 2.0 KW և 1 Բութանի վառելիքի լիցքավորում 8 oz |
| | | **ՔԻՄԻԱ-ԿԵՆՍԱԲԱՆՈՒԹՅԱՆ ԼԱԲՈՐԱՏՈՐ ՊԱՐԱԳԱՆԵՐ** |
| **238.** | **Լաբորատոր շտատիվ և սեղմակներ** | նյութ :Երկաթ<br>հիմքի չափեր: 8.66"x 5.90"<br>Ձողի երկարություն : 60CM/23.62", 1 x հիմք, 1 x ձող, 1 x եռանկյունաձև սեղմակ, 2 x անոթի սեղմակ, 3 x օղակներ, 3 x խաչաձև սեղմակ |
| **239.** | **Այրման և բոցով այրման գդալներ** | մետաղ, 450 մմ, գդալ 10-15 mm, |
| **240.** | **Խառնարանի բռնիչ** | 9 սմ |

| | | |
|---|---|---|
| **241.** | **Փորձանոթի բռնիչ** | Սահող մետաղյա օձիքով և փայտյա բռնակով, 15-25 մմ փորձանոթների համար |
| **242.** | **Լանցետ** | Բազմակի օգտագործման, մետաղական սկալպել |
| **243.** | **Լվացող շիշ, պլաստիկ** | 500 մլ |
| **244.** | **Խտաչափի հավաքածու** | Պրոֆեսիոնալ ալկոհոլաչափ հիդրոմետր A -1 (տարածաչափ) խտաչափ ~0.7-1.9 գ/սմ3 |
| **245.** | **Բյունզենի այրիչի համար թանզիվե գորգեր** | ~150*150 մմ, առանց ասբեստի |
| **246.** | **Ուղղանկյուն մագնիս** | փոքր, ուղղանկյուն, 1,5/1,5/5սմ |
| **247.** | **Պլաստիկե ներարկիչներ** | 10 մլ |
| **248.** | **Պլաստիկե ներարկիչներ** | 20 մլ |
| **249.** | **Շպատել-գդալ մետաղ** | 15 սմ |
| **250.** | **Պինցետներ** | Չժանգոտվող պողպատից ուղիղ պինցետ-գլուխ, 16 սմ |
| **251.** | **Ռետինե խցան** | N 14 |
| **252.** | **Ռետինե խցան** | N 14, 1-անցք |
| **253.** | **Ռետինե խցան** | N 19 |
| **254.** | **Ռետինե խցան** | N 19, 1-անցք |
| **255.** | **Պիպետի տանձիկ** | 3 ռետինե փականներ, 50մլ |
| **256.** | **Սիլիկոնե խողովակ** | 4մմ |
| **257.** | **Սիլիկոնե խողովակ** | 6մմ |
| **258.** | **Սիլիկոնե խողովակ** | 2մմ |
| **259.** | **Ալկոհոլ այրիչ** | ապակի, 125մլ, պլաստիկ կափարիչ |
| **260.** | **Սիլիկոնե վակումային խողովակ** | 5մմ |
| **261.** | **Փորձանոթի խոզանակ** | M:240մմ x 13մմ |
| **262.** | **Փորձանոթի խոզանակ** | L:270մմ x 15մմ |
| **263.** | **Փորձանոթի շտատիվներ** | 23մմ, 10 տեղանոց |
| **264.** | **Փորձանոթի շտատիվներ** | 16մմ, 10 տեղանոց |
| **265.** | **Բազմափոսիկ թաս** | փոսիկներ 0.2մլ 10/10 |

| | | |
|---|---|---|
| **266.** | **Allonge** | Վակուումային թորման ադապտեր, 105 աստիճան, Ստանդարտ կոնաձև, հոդ արտաքին14,5/ ներքին 29 |
| **267.** | **Ապակյա ձող-խառնիչ** | ե = 20-25 սմ, տ =4-5մմ |
| **268,** | **Բաժակ** | ջերմակայուն, ապակյա, 100 մլ |
| **269.** | **Բաժակ** | ջերմակայուն, ապակյա, 250 մլ |
| **270.** | **Բաժակ** | ջերմակայուն, ապակյա, 1000 մլ |
| **271.** | **Բաժակ** | ջերմակայուն, ապակյա, 500 մլ |
| **272.** | **Բաժակ** | ջերմակայուն, ապակյա, 150 մլ |
| **273.** | **Բաժակ** | ջերմակայուն, ապակյա, 50 մլ |
| **274.** | **Բյուրետ, PTFE ծորակով** | 25 մլ |
| **275.** | **Բյուխների փորձանոթ** | 0.5 լ |
| **276.** | **Էպենդորֆ փորձանոթ, պլաստիկ** | 1.5 մլ |
| **277.** | **Էպենդորֆ փորձանոթ, պլաստիկ** | 2 ml |
| **278.** | **Էպենդորֆ փորձանոթ, պլաստիկ** | 5ml |
| **279.** | **Ապակյա խողովակ** | 25 սմ |
| **280.** | **Ապակյա խողովակ** | 10x15 սմ, մեկ ծայրը սրացված, ջերմակայուն |
| **281.** | **Մոլեկուլային մոդելների հավաքածու** | Փաթեթը ներառում է՝ 45 x ջրածին, 46 x ածխածին, 14 x թթվածին, 4 x ազոտ, 3 x մետաղի ատոմ, 4 x ֆոսֆոր, 2 x ծծումբ, 8 x քլոր, 12 x Pi օրբիտալներ, 18 x P օրբիտալներ, 60 x եզակի կապեր , 30 x երկար/կրկնակի կապեր, 60 x կարճ եզակի կապեր, 1 x կապերի հեռացման գործիք:<br>Տեխնիկական բնութագիր.<br>Նյութը՝ PP (ատոմային), LDPE (միացման բանալի):<br>Գույն՝ Սպիտակ/Սև/Մանուշակագույն/Կանաչ/Երկնային կապույտ/Կարմիր/Դեղին/Արծաթյա մոխրագույն/Վարդագույն/Բեժ/Սպիտակ Մոխրագույն/Թափանցիկ |
| **282.** | **Նատրիումի քլորիդի մոդել** | պլաստիկ, բաղադրություն:<br>• 13 նատրիում, մոխրագույն, տրամագիծ 23 մմ<br>• 14 քլոր, կանաչ, տրամագիծ 32 մմ<br>• 54 մոխրագույն, միջին ձողեր |
| **283.** | **Ստանդարտ ապակյա ադապտեր Claisen** | Ստանդարտ կոնաձև հանգույց վերև արտաքին14/վերև արտաքին14/վերև ներս14/ներքև ներքին 29 |

| | | |
|---|---|---|
| **284.** | **Կլոր հատակով կոլբա, Ստանդարտ Կոն Արտաքին հոդ 14,5** | ջերմակայուն, ապակյա, 50 մլ |
| **285.** | **Կլոր հատակով կոլբա, Ստանդարտ Կոն Արտաքին հոդ 29** | ջերմակայուն, ապակյա, 250 մլ |
| **286.** | **Կլոր հատակով կոլբա, Ստանդարտ Կոն Արտաքին հոդ 14,5** | ջերմակայուն, ապակյա, 100 մլ |
| **287.** | **Կոնաձև կոլբա, Էրլենմայեր, Ստանդարտ Կոն Արտաքին հոդ 29 և խցան** | ջերմակայուն, ապակյա, 250 մլ |
| **288.** | **Կոնաձև կոլբա** | ջերմակայուն, ապակյա, 100 մլ |
| **289.** | **Կոնաձև կոլբա** | ջերմակայուն, ապակյա, 50 մլ |
| **290.** | **Կոնաձև կոլբա** | ջերմակայուն, ապակյա, 250 մլ |
| **291.** | **Ծավալային կոլբա, խցան** | ապակյա, 1000 մլ |
| **292.** | **Ծավալային կոլբա, խցան** | ապակյա, 500 մլ |
| **293.** | **Ծավալային կոլբա, խցան** | ապակյա, 250 մլ |
| **294.** | **Ծավալային կոլբա, խցան** | ապակյա, 100 մլ |
| **295.** | **Ծավալային կոլբա, խցան** | ապակյա, 50 մլ |
| **296.** | **Ծագար** | ապակյա, տրամագիծ = 10 սմ |
| **297.** | **Ծագար** | ապակյա, տրամագիծ = 5±1 սմ |
| **298.** | **Ծագար** | պլաստիկ, տրամագիծ = 5±1 սմ |
| **299.** | **Բաժանիչ ծագար** | ապակյա,125 մլ, PTFE ծորակ |
| **300.** | **Բյուխների ծագար № 1** | տրամագիծ=65 մմ |
| **301.** | **Ապակե սրվակ** | Պլաստիկ պտտուտակավոր կափարիչ, 20 մլ |
| **302.** | **Պլաստիկ սրվակ** | Պլաստիկ պտտուտակավոր կափարիչ, 50 մլ |

| | | |
|---|---|---|
| **303.** | **Պլաստիկ սրվակ** | Պլաստիկ պտտուտակավոր կափարիչ, 100 մլ |
| **304.** | **Մենզուր** | ապակյա, 50 մլ |
| **305.** | **Մենզուր** | ապակյա, 100 մլ |
| **306.** | **Մենզուր** | ապակյա, 10 մլ |
| **307.** | **Մենզուր** | ապակյա, 25 մլ |
| **308.** | **Պաստյորի պիպետ, պլաստիկ** | Մեկանգամյա օգտագործման պիպետներ/Պաստյորի պլաստիկ սանդղակավոր պիպետ/պոլիեթիլենային կաթոցիչ, 2 մլ |
| **309.** | **Պետրիի թասիկ** | ապակի, 100*15 մմ |
| **310,** | **Ավտոմատ պիպետներ** | 5 մլ ±0,1 մլ |
| **311.** | **Ծայրակալներ, ավտոմատ պիպետի համար** | 5 մլ |
| **312.** | **Սանդղակավոր պիպետ** | ապակի, 10 մլ |
| **313.** | **Սանդղակավոր պիպետ** | ապակի, 2 մլ |
| **314.** | **Սանդղակավոր պիպետ** | ապակի,1 մլ |
| **315.** | **Սանդղակավոր պիպետ** | ապակի, 5 մլ |
| **316.** | **Ծավալային պիպետ** | ապակի, 25 մլ |
| **317.** | **Ջերմաչափ (ալկոհոլային)** | Չափման տիրույթ: 0 - 150°C<br>Մինիմալ քայլ: 1°C |
| **318.** | **Վակուումային ջրային պոմպ** | ապակի |
| **319.** | **Լիբիխի կոնդենսատոր** | ե= 30-35 սմ, 14/14, ապակի |
| **320.** | **Կերամիկական գոլորշիացնող թաս** | ~100 մլ |
| **321.** | **Կերամիկ կրակի փորձարկման խառնարան, Հալեցման կաթսա N3** | Կերամիկ խառնարան կափարիչով, ~18 մլ, տրամագիծ=35 մմ |
| **322.** | **Փորձանոթ** | ջերմակայուն, ապակի, բ = 16 սմ |
| **323.** | **Փորձանոթ** | ջերմակայուն, ապակի, բ = 20 սմ |

| | | |
|---|---|---|
| **324.** | **Ապակե մազանոթային խողովակներ TLC հայտնաբերման համար /փաթեթ/** | Մազանոթային ապակյա պիպետներ, երկարություն: 100 մմ, ներքին տրամագիծ (ID): 0.3 մմ, արտաքին տրամագիծ (OD): 0.5 մմ<br>փաթեթում 1000 հատ |
| **325.** | **Առաջին բուժօգնության հավաքածու** | Հակասեպտիկ սփրեյ, բժշկական սպիրտ, ամոնիակի լուծույթ, հեմոստատիկ, հակաայրվածքային կրեմ կամ գել, ակտիվացված ածուխ, վիրակապ, ստերիլ վիրակապ, ստերիլ թանզիվ, հակասեպտիկ անձեռոցիկներ, բժշկական պինցետներ, բժշկական կպչուն պլաստեր, ամրակ, մանրէասպան կպչուն պլաստեր |
| **326.** | **Լաբորատոր խալաթներ** | Տարբեր չափսեր ~ XS-15%, S-25%, M-30%, L-25%, XL-5% |
| **327.** | **Աչքի արագ լվացուցիչ** | Պատի վրա տեղադրված աչքերի լվացքի կայան / չժանգոտվող պողպատից արտակարգ իրավիճակում աչքի լվացուցիչ, մեկ աչքի լվացման ցնցուղ,/ արդյունաբերական անվտանգության դեմքի լվացման կայան |
| **328.** | **Ակվարիում ֆիլտրով և օդային պոմպով** | 50 լ |
| **329.** | **Վայրկյանաչափ** | Ցույց է տալիս ամիսը, ամսաթիվը, շաբաթը, ժամը, րոպեն և վայրկյանը, 1,4 դյույմ, 1/100 քրոնոգրաֆ մինչև 23 ժամ, 59 րոպե, 59 վայրկյան, 1x AG13 տափակ մարտկոցով աշխատող (մարտկոցը ներառված է) |
| **330.** | **Զգայական օրգանների մոդելներ՝ աչք//ականջ** | Ականջի մոդել - 4x, 360x150x220 մմ, արտաքին, միջին, ներքին ականջի հատվածներ, Աչքի մոդել - 6 մաս, 100 մմ տրամագծով, երկարաժամկետ օգտագործման |
| **331.** | **Մարդու կմախքի մոդել** | Կմախքը պետք է ունենա շարժական վերջույթներ, շարժական ծնոտ և ծածկոց՝ հարմարավետ տեղափոխման համար: Այն պետք է ունենա պատվանդան՝ անիվներով, ձուլվածքներով և չժանգոտվող պողպատից առանցքակալ |
| **332.** | **Մարդու ոսկրային տեսակների մոդելներ // Հոդեր** | Անշարժ ֆիբրիլային հոդեր, Սինովիալ պարկուճի կրունկի ամբողջական շարժում, Աճառային հոդերի որոշ շարժումներ, գոտկատեղի ողնաշարի մոդել՝ շեղված սկավառակով (չափս՝ 6 x 40 x 40 սմ / 2,4 x 15,7 x 15,7 դյույմ, քաշ՝ 0,15 կգ / 0,33 ֆունտ): Ծնկների համատեղ մոդել (բարձրություն՝ 24 սմ / 9,45 դյույմ, լայնություն՝ 12 սմ / 4,72 դյույմ, խորություն՝ 14 սմ / 5,51 դյույմ, քաշ՝ 300 գ / 10,6 ունցիա) |
| **333.** | **Մարդու ուղեղի մոդելներ // ողնուղեղ** | Ցույց է տալիս ուղեղի կառուցվածքը գանգի ներսում: Ուղեղը կարելի է բաժանել երկու կեսի՝ դիմային՝ պարիետալ բլթերով, քունքային՝ օքսիպիտալ բլթերով, ուղեղի ցողունի կեսը, ուղեղիկի կեսը: Բաժանում է 9 մասի, բնական չափի: |
| **334.** | **Ներքին օրգանների մոդելներ՝ սիրտ, կոկորդ, շնչափող, թոքեր,** | Սրտի և թոքերի մոդելներ, սրտի մոդելի իրական չափսեր, թոքային ալվեոլի մոդել, հսկա սրտի մոդել, երիկամների մոդել, 330x130x300 մմ կամ 250x160x385 - մմ կամ 150x100x220 մմ բնական չափսերով, երկարաժամկետ օգտագործման |

| | | |
|---|---|---|
| | **ալվեոլներ, լյարդ, ստամոքս, աղիքներ, երիկամներ, նեֆրոններ** | |
| **335.** | **Մարդու ներքին օրգանների ընդհանուր մոդել** | 27.6 սմ x 41.5 սմ. բնական չափսերով, երկարաժամկետ օգտագործման |
| **336.** | **Մարդու մաշկի մոդել** | Քաշ 3.15 կգ, Չափ 46 x 25 x 8 սմ |
| **337.** | **Մարդու սեռական օրգանների մոդելներ** | Արական կոնք 4 մասից (330x130x300 մմ), Իգական կոնք 3 մասից (330x130x300 մմ) |
| **338.** | **Պտղի զարգացման մոդելներ** | Ներառում է 9 իրական կյանք/ վերարտադրության ձև; Սաղմի վաղ փուլերի 4 մոդել և աճող պտղի 5 իրական կրկնօրինակ: Հղիության ստանդարտ շարքը 5 մոդելներով ցույց է տալիս սաղմի կամ պտղի զարգացման կարևորագույն փուլերը: Բոլոր մոդելները միասին ամրացված են հիմքի վրա: Չափերը 5.1 "x 16.1" x 12.2" |
| **339.** | **Առաջին օգնության մանեկեն** | Կես մարմնի մոդել վերակենդանացման համար, բարձր որակի ցուցադրման կարգավորիչ; մեկ վերակենդանացման կնքաբարձ; դիմակի տուփ (50 թերթ / տուփ); Փոխարինվող թոքերի պարկի չորս հավաքածու; մեկ կողմը կարող է փոխվել. Մեկ հոսանքի ադապտեր, մեկ տվյալների գիծ, մեկ օգտագործման ձեռնարկ, |
| **340.** | **Բույսերի տարբեր տաքսոնոմիկ խմբերի ամբողջական (bas-relief) մոդելների հավաքածու** | Նմուշը պետք է ուղեկցվի պիտակով, որը պարունակում է տեղեկատվություն այն մասին, թե որտեղ և երբ է այն հավաքվել |
| **341.** | **Բույսերի օրգանների մոդելները՝ ծաղիկ, տերեւ, ցողուն, արմատ, սերմ, պտուղ** | 27.6 սմ x 41.5 սմ, երկարաժամկետ օգտագործման |
| **342.** | **Բույսերի համար հերբարիում** | Նմուշը պետք է ուղեկցվի պիտակով, որը պարունակում է տեղեկատվություն այն մասին, թե որտեղ և երբ է այն հավաքվել |
| **343.** | **Միջատների հավաքածու** | Նմուշը պետք է ուղեկցվի պիտակով, որը տալիս է միջատի նույնականացումը, ինչպես նաև տեղեկատվություն այն մասին, թե որտեղ և երբ է այն հավաքվել: |
| **344.** | **Կենդանիների օրգան-համակարգերի մոդելներ՝ հիմնական տաքսոնոմիկ խմբերից** | 27.6 սմ x 41.5 սմ. Բնական չափեր, երկարաժամկետ օգտագործման |
| **345.** | **ԴՆԹ մոդելի հավաքածու** | Պետք է ցույց տա բոլոր հնարավոր մանրամասները, ներառյալ կեմպլեմենտար բազային զույգերը: Այն պետք է ունենա 900 մմ բարձրություն |

| | | |
|---|---|---|
| | | ունենալ 3D տեսք |
| **346.** | **Միջատներ որսալու ցանց** | Բարձրությունը - 2 դյույմ, Քաշը - 9,6 ունցիա, Երկարությունը - 30 դյույմ, Նյութ - Ռետին, Ալյումին |
| **347.** | **Մանրէաբանական ասեղ** | Ստերիլ, մետաղական, մանրէաբանական ուսումնասիրությունների համար |
| **348.** | **Ներարկիչներ** | 5 մլ |
| **349.** | **Մանրադիտակի սլայդներ** | 76x26x1 մմ, 50 հատ տուփի մեջ, ծայրերը մշակված |
| **350.** | **Ծածկապակի** | 76x26x1 մմ, 50 հատ տուփի մեջ, ծայրերը մշակված |
| **351.** | **Պլաստիկ բաժակ** | ~200մլ, PP |
| **352.** | **Հավանգ ու նեխուր** | ճենապակե, ~150 մլ |
| **353.** | **Փոփոխական ավտոմատ միկրոպիպետ** | 2µl-1000µl |
| **354.** | **Ծայրակալներ, միկրոլիտրային պիպետների համար** | բյուրեղյա, 10 µl-1000µl, բնական, նվազագույնը 100 հատ փաթեթում |
| **355.** | **Visking խողովակներ** | Ցելյուլոզային հիմքով, ընտրովի թափանցելիությամբ, խողովակի տեսքով, մոլեկուլային զանգվածով բաժանող (MCO) 12000-14000 Da<br>14-25 մմ տրամագիծ: 5 մ երկարություն |
| **356.** | **Visking խողովակների ամրակներ** | հաստությունը: 6մմ.<br>փաթեթը 10 հատ.<br>լայնությունը: 11մմ. |
| **357.** | **Ավազան** | պլաստիկ, 5±0.5 լ |
| **358.** | **Ավազան** | պլաստիկ 10±0.5 լ |
| **359.** | **Երկար կրակայրիչ** | Հեղուկ գազով լցված |
| **360.** | **Ձեռնոցներ** | S չափ, նիտրիլ, փոշեզուրկ, 100 հատ |
| **361.** | **Ձեռնոցներ** | M չափ, նիտրիլ, փոշեզուրկ, 100 հատ |
| **362.** | **Ձեռնոցներ** | L չափ, նիտրիլ, փոշեզուրկ, 100 հատ |
| **363.** | **Մկրատներ** | 15±3 սմ |
| **364.** | **Սպասքի լվացման սկուտեղ** | Մեկ հարկանի, չափսեր (47x38x9 սմ±10%), պլաստիկ |
| **365.** | **Պլաստիկ աչքերի պաշտպանիչ ակնոց** | պլաստիկ |

| | | |
|---|---|---|
| **366.** | **Սկուտեղ ուղղանկյուն** | Նյութ: պոլիպրոպիլեն (PP)<br>Երկարություն: 400-425 մմ<br>Լայնություն: 300-330 մմ<br>Բարձրություն: 15-20 մմ |
| **367.** | **Չափիչ մետր** | 3 մ, ժապավեն |
| **368.** | **Խոշորացույց** | խոշորացում x8 |
| | | **ՔԻՄԻԱ-ԿԵՆՍԱԲԱՆՈՒԹՅԱՆ ԼԱԲՈՐԱՏՈՐԻԱՅԻ ՆՅՈՒԹԵՐ** |
| **369.** | **Քացախաթթու, AcOH** | Սարցային քացախաթթու, փաթեթավորումը 0.5/1լ ապակյա շշում |
| **370.** | **Ացետոն** | քիմ.մ., փաթեթավորումը 0.5/1լ ապակյա շշում |
| **371.** | **Ակտիվացրած ածուխ, C** | հաբավորված., բժշկական.մ. |
| **372.** | **Ալյումին, Al** | գրանուլացված, քիմ.մ., փաթեթավորումը 0.5/1կգ ապակե/պլաստիկե տարայում |
| **373.** | **Ալյումինի քլորիդ,AlCl3** | քիմ.մ., փաթեթավորումը 0.05/0.1կգ ապակե/պլաստիկե տարայում |
| **374.** | **Ալյումինի սուլֆատ, Al2(SO4)3** | քիմ.մ., փաթեթավորումը 0.05/0.1կգ ապակե/պլաստիկե տարայում |
| **375.** | **Ամոնյակ(ջր), NH3(aq)** | >25%, խիտ, քիմ.մ., փաթեթավորումը 0.5/1լ ապակյա շշում |
| **376.** | **Ամոնիումի ացետատ, CH3COONH4** | քիմ.մ., փաթեթավորումը 0.5/1կգ ապակե/պլաստիկե տարայում |
| **377.** | **Ամոնիումի քլորիդ, NH4Cl** | քիմ.մ., փաթեթավորումը 0.5/1կգ ապակե/պլաստիկե տարայում |
| **378.** | **Ամոնիումի դիքրոմատ, (NH4)2Cr2O7** | մ., փաթեթավորումը 0.5/1կգ ապակե/պլաստիկե տարայում |
| **379.** | **Ամոնիումի նիտրատ, NH4NO3** | քիմ.մ., փաթեթավորումը 0.25/0.5կգ ապակե/պլաստիկե տարայում |
| **380.** | **Ամոնիումի օքսալատ, (NH4)2C2O4** | քիմ.մ., փաթեթավորումը 0.25/0.5կգ ապակե/պլաստիկե տարայում |
| **381.** | **Ամոնիումի թիոցիանատ, NH4SCN** | մ., փաթեթավորումը 0.25/0.5կգ ապակե/պլաստիկե տարայում |
| **382.** | **Ամիլազ** | փաթեթավորումը 0.1-0.5 գ ապակե տարայում |
| **383.** | **Ասկորբինաթթու** | բժշկական.մ., փաթեթավորումը 0.05/0.1կգ ապակե/պլաստիկե տարայում |
| **384.** | **Բարիումի նիտրատ, Ba(NO3)2** | տեխ., փաթեթավորումը 0.25/0.5կգ ապակե/պլաստիկե տարայում |
| **385.** | **Բարիումի օքսիդ, BaO** | քիմ.մ., փաթեթավորումը 0.25/0.5կգ ապակե/պլաստիկե տարայում |
| **386.** | **Մարտկոց PP3 9V** | PP3 9V 200-280 մԱժ Ni-Mh վերալիցքավորվող մարտկոց |

| | | |
|---|---|---|
| **387.** | **Բորաթթու, H3BO3** | բժշկական.մ., փաթեթավորումը 0.05/0.1կգ ապակե/պլաստիկե տարայում |
| **388.** | **Բրոմ, Br2** | մ., փաթեթավորումը 0.01-0.05կգ ապակե ամպուլաներում |
| **389.** | **Բութանոլ, n-C4H9OH** | քիմ.մ., փաթեթավորումը 1լ ապակյա շշում |
| **390.** | **Կալցիումի կարբիդ, CaC2** | Կտորներով, տեխ., փաթեթավորումը 0.5/1կգ պլաստիկե տարայում |
| **391.** | **Կալցիումի քլորիդի երկհիդրատ, CaCl2 * 2H2O** | քիմ.մ., փաթեթավորումը 0.25/0.5կգ պլաստիկե տարայում |
| **392.** | **Կալցիումի կարբոնատ, CaCO3** | քիմ.մ., փաթեթավորումը 0.5/1կգ պլաստիկե տարայում |
| **393.** | **Կալցիումի օքսիդ, CaO** | Կտորներով, սնդային, փաթեթավորումը 0.5/1կգ պլաստիկե տարայում |
| **394.** | **Կալցիումի սուլֆատ, CaSO4** | մ., փաթեթավորումը 0.25/0.5կգ ապակե/պլաստիկե տարայում |
| **395.** | **Ցեֆալեքսին** | փոշի, փաթեթավորումը 0.001 կգ ապակե տարայում |
| **396.** | **Պղնձի(II) քրոմատ, CuCrO4** | փոշի, մ., փաթեթավորումը 0.05/0.1կգ ապակե/պլաստիկե տարայում |
| **397.** | **Պղնձի(II) օքսիդ, CuO** | փոշի, մ., փաթեթավորումը 0.1/0.5կգ ապակե/պլաստիկե տարայում |
| **398.** | **Պղնձի(II) սուլֆատի պենտահիդրատ, CuSO4*5H2O** | մ., փաթեթավորումը 0.05/0.1կգ ապակե/պլաստիկե տարայում |
| **399.** | **Պղինձ, Cu** | ժապավեն(շերտ), ~5x2x0.1 սմ, փաթեթավորումը 0.1/0.5կգ պլաստիկե տարայում |
| **400.** | **Պղինձ, Cu** | Ժապավեն(շերտ), ~5x1x0.1 սմ, փաթեթավորումը 0.1/0.5կգ պլաստիկե տարայում |
| **401.** | **Պղինձ, Cu** | փոշի, մ., փաթեթավորումը 0.25/0.5կգ ապակե/պլաստիկե տարայում |
| **402.** | **Բամբակ** | Ոչ ստերիլ, բարձր կլանման, սպիտակեցված բամբակ, 0.90-0.1 կգ |
| **403.** | **Նատրիումի հիդրոֆոսֆատ (անջուր), Na2HPO4** | քիմ.մ., փաթեթավորումը 0.25/0.5կգ ապակե/պլաստիկե տարայում |
| **404.** | **Էոզին** | փաթեթավորումը 0.01 կգ ապակե տարայում |
| **405.** | **Էրիքրոմ սև T** | քիմ.մ., փաթեթավորումը 0.01-0.05կգ ապակե/պլաստիկե տարայում |
| **406.** | **Էթանոլ, C2H5OH** | բժշկական, >96, 1լ պլաստիկե տարայում |
| **407.** | **Երկաթի (III) քլորիդի հեքսահիդրատ, FeCl3 * 6H2O** | մ., փաթեթավորումը 0.25/0.5կգ ապակե/պլաստիկե տարայում |
| **408.** | **Ֆիլտրի թուղթ** | F աստիճանի, թերթ~84x84 սմ կամ գլան |
| **409.** | **Ֆորմալին, CH2O(aq)** | >30%, մ., փաթեթավորումը 0.5/1լ ապակյա շշում |

| | | |
|---|---|---|
| **410.** | **Ֆրուկտոզ** | սննդային, փաթեթավորումը 0.1/0.5կգ ապակե/պլաստիկե տարայում |
| **411.** | **Գալակտոզ** | քիմ.մ., փաթեթավորումը 0.05/0.1կգ պլաստիկե տարայում |
| **412.** | **Գենտամիցին** | փոշի, փաթեթավորումը 0.001 կգ ապակե տարայում |
| **413.** | **Գլյուկոզ** | մ., փաթեթավորումը 0.25/0.5կգ ապակե/պլաստիկե տարայում |
| **414.** | **Գլուտամինաթթու** | քիմ.մ., փաթեթավորումը 0.05/0.1կգ պլաստիկե տարայում |
| **415.** | **Գլիցերին** | բժշկական, փաթեթավորումը 0.5/1լ ապակե/պլաստիկե տարայում |
| **416.** | **Գլիցին** | մ., փաթեթավորումը 0.25/0.5կգ ապակե/պլաստիկե տարայում |
| **417.** | **Գրաֆիտե ձողեր** | (5-6)*(100-150)mm, գրաֆիտից մաքրությունը: 99.99% |
| **418.** | **Հեքսան** | քիմ.մ., փաթեթավորումը 1լ ապակե շշում |
| **419.** | **Աղաթթու, HCl(aq)** | >36%, խիտ., chem. pure, քիմ.մ., փաթեթավորումը 0.5/1լ ապակե շշում |
| **420.** | **Ֆտորաջրածնական թթու, HF** | >60%, մ,, փաթեթավորումը 0.25/0.5լ պլաստիկե տարայում |
| **421.** | **Ջրածնի պերօքսիդ, H2O2** | >50%, քիմ.մ., փաթեթավորումը 0.5/1լ ապակե շշում |
| **422.** | **Հիդրօքսիլամին հիդրոքլորիդ, NH2OH * HCl** | մ., փաթեթավորումը 0.05/0.1կգ ապակե/պլաստիկե տարայում |
| **423.** | **i-C5H11OH** | քիմ.մ., փաթեթավորումը 1լ ապակե շշում |
| **424.** | **Իմերսյոն յուղ** | փաթեթավորումը 1լ ապակե շշում |
| **425.** | **Յոդ, I2** | քիմ.մ., փաթեթավորումը 0.05/0.1կգ ապակե տարայում |
| **426.** | **Երկաթի(III) սուլֆատ, Fe2(SO4)3** | մ., փաթեթավորումը 0.25/0.5կգ ապակե/պլաստիկե տարայում |
| **427.** | **Երկաթ, Fe** | փոշի, մ., փաթեթավորումը 0.25/0.5կգ ապակե/պլաստիկե տարայում |
| **428.** | **Իզոպրոպանոլ** | փաթեթավորումը 0.5լ ապակե շշում |
| **429.** | **Կապարի(II) նիտրատ, Pb(NO3)2** | մ., փաթեթավորումը 0.05/0.1կգ ապակե/պլաստիկե տարայում |
| **430.** | **Կապար, Pb** | գրանուլացված, մ., փաթեթավորումը 0.25/1կգ ապակե/պլաստիկե տարայում |
| **431.** | **Լիթիում, Li** | մետաղական, հանքային յուղում, փաթեթավորումը 0.05/0.1կգ ապակե տարայում |
| **432.** | **Լակմուս** | մ., փաթեթավորումը 0.01/0.05կգ ապակե/պլաստիկե տարայում |
| **433.** | **Լիզին** | քիմ.մ., փաթեթավորումը 0.05/0.1կգ պլաստիկե տարայում |

| | | |
|---|---|---|
| **434.** | **Մագնեզիումի սուլֆատի հեպտահիդրատ, MgSO4 * 7H2O** | մ., փաթեթավորումը 0.25/0.5կգ ապակե/պլաստիկե տարայում |
| **435.** | **Մագնեզիումի սուլֆատ, MgSO4** | մ., փաթեթավորումը 0.5/1կգ ապակե/պլաստիկե տարայում |
| **436.** | **Մագնեզիում, Mg** | ժապավեն, pure., փաթեթավորումը 0.1/0.2կգ պլաստիկե տարայում |
| **437.** | **Մալաքիտ, (CuOH)2CO3** | փոշի, մ., փաթեթավորումը 0.5/1կգ ապակե/պլաստիկե տարայում |
| **438.** | **Մանգանի(IV) օքսիդ, MnO2** | փոշի, մ., փաթեթավորումը 0.05/0.1կգ ապակե/պլաստիկե տարայում |
| **439.** | **Մարմարի կտորներ** | կտորներ ~0,5-1.0 սմ3, փաթեթավորումը 0.5/1կգ պլաստիկե տարայում |
| **440.** | **Մեթիլնարնջագույն** | մ., փաթեթավորումը 0.01/0.05կգ ապակե/պլաստիկե տարայում |
| **441.** | **Մեթիլեն կապույտ** | փաթեթավորումը 0.01կգ ապակե տարայում |
| **442.** | **Մորի աղ** | մ., փաթեթավորումը 0.25/0.5կգ ապակե/պլաստիկե տարայում |
| **443.** | **Նատրիումի երկհիդրոֆոսֆատ (անջուր), NaH2PO4** | քիմ.մ., փաթեթավորումը 0.25/0.5կգ ապակե/պլաստիկե տարայում |
| **444.** | **Ազոտական թթու, HNO3** | >56%, խիտ., քիմ.մ., փաթեթավորումը 0.5/1լ ապակե շշում |
| **445.** | **Լիթումի քլորիդ, LiCl** | մ., փաթեթավորումը 0.01/0.05կգ ապակե/պլաստիկե տարայում |
| **446.** | **Պինիցիլին** | փոշի, փաթեթավորումը 0.001 կգ ապակե տարայում |
| **447.** | **Ֆենոլ, PhOH** | մ., փաթեթավորումը 0.05/0.1կգ ապակե տարայում |
| **448.** | **ֆենոլֆտալեին** | մ., փաթեթավորումը 0.01/0.05կգ ապակե/պլաստիկե տարայում |
| **449.** | **Ֆոսֆորական թթու, H3PO4** | 85%, քիմ.մ., փաթեթավորումը 0.5/1լ ապակե շշում |
| **450.** | **Կալիումի բրոմիդ, KBr** | մ., փաթեթավորումը 0.05/0.1կգ ապակե/պլաստիկե տարայում |
| **451.** | **Կալիումի կարբոնատ, K2CO3** | մ., փաթեթավորումը 0.25/0.5կգ ապակե/պլաստիկե տարայում |
| **452.** | **Կալիումի քրոմատ, K2CrO4** | մ., փաթեթավորումը 0.25/0.5կգ ապակե/պլաստիկե տարայում |
| **453.** | **Կալիումի երկքրոմատ, K2Cr2O7** | մ., փաթեթավորումը 0.25/0.5կգ ապակե/պլաստիկե տարայում |
| **454.** | **Կալումի հեքսացիանոֆերատ(III), K3[Fe(CN)6]** | մ., փաթեթավորումը 0.25/0.5կգ ապակե/պլաստիկե տարայում |
| **455.** | **Կալումի հեքսացիանոֆերատ(II), K4[Fe(CN)6]** | մ., փաթեթավորումը 0.25/0.5կգ ապակե/պլաստիկե տարայում |
| **456.** | **Կալիումի յոդատ, KIO3** | մ., փաթեթավորումը 0.05/0.1կգ ապակե/պլաստիկե տարայում |

| | | |
|---|---|---|
| **457.** | **Կալիումի յոդիդ, KI** | մ., փաթեթավորումը 0.05/0.1կգ ապակե/պլաստիկե տարայում |
| **458.** | **Կալիումի մանգանատ(VII), KMnO4** | բժշկական, փաթեթավորումը 0.1/0.5կգ ապակե/պլաստիկե տարայում |
| **459.** | **Կալիումի նիտրատ, KNO3** | մ., փաթեթավորումը 0.5/1կգ ապակե/պլաստիկե տարայում |
| **460.** | **Կալիումի թիոցիանատ, KSCN** | մ., փաթեթավորումը 0.5/1կգ ապակե/պլաստիկե տարայում |
| **461.** | **Կալիում նատրիում գինեթթվականի տետրահիդրատ** | քիմ.մ., փաթեթավորումը 0.05/0.1կգ ապակե/պլաստիկե տարայում |
| **462.** | **Կալիում, K** | մետաղական, հանքային յուղում, փաթեթավորումը 0.05/0.1կգ ապակե տարայում |
| **463.** | **Պրոպանոլ-1, C3H7OH** | քիմ.մ., փաթեթավորումը 1լ ապակե շշում |
| **464.** | **Արծաթի նիտրատ, AgNO3** | քիմ.մ., փաթեթավորումը 0.05կգ ապակե տարայում |
| **465.** | **Նատրիումի ացետատ, NaOAc** | քիմ.մ., փաթեթավորումը 0.25/1կգ ապակե/պլաստիկե տարայում |
| **466.** | **Նատրիումի ալգինատ** | փոշի, փաթեթավորումը 0.1կգ ապակե տարայում |
| **467.** | **Նատրիումի կարբոնատ, Na2CO3** | մ., փաթեթավորումը 0.25/1կգ ապակե/պլաստիկե տարայում |
| **468.** | **Նատրիումի քլորիդ, NaCl** | քիմ.մ., փաթեթավորումը 0.5/1կգ ապակե/պլաստիկե տարայում |
| **469.** | **Նատրիումի հիդրոկարբոնատ, NaHCO3** | մ., փաթեթավորումը 0.25/1կգ ապակե/պլաստիկե տարայում |
| **470.** | **Նատրիումի հիդրոքսիդ, NaOH** | քիմ.մ., փաթեթավորումը 0.25/1կգ ապակե/պլաստիկե տարայում |
| **471.** | **Նատրիումի ֆտորիդ** | քիմ.մ., փաթեթավորումը 0.05կգ պլաստիկե տարայում |
| **472.** | **Նատրիումի նիտրոպրուսիդ** | քիմ.մ., փաթեթավորումը 0.01/0.05կգ ապակե/պլաստիկե տարայում |
| **473.** | **Նատրիումի սուլֆատի դեկահիդրատ, Na2SO4 * 10H2O** | քիմ.մ., փաթեթավորումը 0.5/1կգ ապակե/պլաստիկե տարայում |
| **474.** | **Նատրիումի սուլֆիտ, Na2SO3** | քիմ.մ., փաթեթավորումը 0.5/1կգ ապակե/պլաստիկե տարայում |
| **475.** | **Նատրիումի տետրաբորատի դեկահիդրատ, Na2B4O7 * 10H2O** | քիմ.մ., փաթեթավորումը 0.5/1կգ ապակե/պլաստիկե տարայում |
| **476.** | **Նատրիումի թիոսուլֆատի պենտահիդրատ, Na2S2O3 ·5H2O** | քիմ.մ., փաթեթավորումը 0.25/0.5կգ ապակե/պլաստիկե տարայում |
| **477.** | **Նատրիում, Na** | մետաղական, հանքային յուղում, փաթեթավորումը 0.05/0.1կգ ապակե տարայում |
| **478.** | **Հողի փորձարկման հավաքածու** | Որը պարունակում է 40 փորձարկման հավաքածու. pH, N, P և K |

| | | |
|---|---|---|
| **479.** | **Աղաթթվի ֆիքսանալ** | ֆիքսանալ 0.1Մ, Փաթեթում՝ 10 ամպուլ |
| **480.** | **Յոդի ֆիքսանալ, I2** | ֆիքսանալ 0.05Մ, Փաթեթում՝ 5 ամպուլ |
| **481.** | **Նատրիումի թիոսուլֆատիֆիքսանալ, Na2S2O3** | ֆիքսանալ 0.05Մ, Փաթեթում՝ 5 ամպուլ |
| **482.** | **Օսլա, լուծելի** | փոշի փաթեթավորումը 0.5կգ ապակե/պլաստիկե տարայում |
| **483.** | **Սախարոզ** | սննդային, փաթեթավորումը 0.5/1կգ ապակե/պլաստիկե տարայում |
| **484.** | **Ծծումբ, S** | մ., փաթեթավորումը 0.5/1կգ ապակե/պլաստիկե տարայում |
| **485.** | **Ծծմբական թթու, H2SO4** | 96%, խիտ., քիմ.մ., փաթեթավորումը 0.5/1լ ապակե շշում |
| **486.** | **Տեխնիկական ագար** | փոշի, փաթեթավորումը 0.25/0.5 կգ ապակե/պլաստիկե տարայում |
| **487.** | **Տրիքլոր քացախաթթու, Cl3CCOOH** | մ., փաթեթավորումը 0.05/0.1կգ ապակե տարայում |
| **488.** | **Էթիլենդիամին տետրաքացախաթթվի դինատրիումական աղի դիհիդրատ** | քիմ.մ., փաթեթավորումը 0.5/1կգ ապակե/պլաստիկե տարայում |
| **489.** | **Անագ, Sn** | գրանուլացված, քիմ.մ., փաթեթավորումը 0.05/0.1կգ ապակե/պլաստիկե տարայում |
| **490.** | **Եռտեղակալված նատրիումի ցիտրատ** | փոշի, փաթեթավորումը 0.25/0.5 կգ ապակե տարայում |
| **491.** | **Նատրիումի ֆոսֆատ եռտեղակալված (անջուր), Na3PO4** | քիմ.մ., փաթեթավորումը 0.25/0.5կգ ապակե/պլաստիկե տարայում |
| **492.** | **Ունիվերսալ ինդիկատորի թուղթ pH 1-14** | թերթիկներ/գրքույկ/գլան (80-100 շերտ կամ 5մ) |
| **493.** | **Վազելին** | քիմ.մ., փաթեթավորումը 0.05/0.1կգ ապակե/պլաստիկե տարայում |
| **494.** | **Ցինկի նիտրատ, Zn(NO3)2** | մ., փաթեթավորումը 0.25/0.5կգ ապակե/պլաստիկե տարայում |
| **495.** | **Ցինկ, Zn** | գրանուլացված, քիմ.մ., փաթեթավորումը 0.05/0.1կգ ապակե/պլաստիկե տարայում |

| | | Տեխնիկական հատկորոշիչները և չափորոշիչները |
|---|---|---|
| **496.** | **Ցուցադրական սեղան քիմիա-կենսաբանության լաբորատորիայի համար՝ բաղկացած 3 էլեմենտից** | **Ց**ուցադրական սեղան՝ բաղկացած 3 էլեմենտից<br>Չափսերը (L) 2800 x (B)700 x (H) 900 մմ,<br>պատրաստված 16 մմ հաստությամբ լամինացված Ե-1 դասի ԴՍՊ-ից (պարտադիր ջրակայուն երեսով)՝ եզրակալված 2 մմ հաստությամբ ՊՎՔ երիզով:<br>Երեսպատումը հատուկ պլաստիկով «ստոլիչնիցա»՝ կայուն քիմիական նյութերի ազդեցության նկատմամբ՝<br>մոնտաժված 158x158x152(h)մմ չափսերի պլաստիկ լվացարանով, սիֆոնով, ծորակով և ջրի փականով:<br>Սեղանի ոտքերին անցքեր՝ հատակին ամրացնելու համար և պլաստմասե խցաններ պոլիէթիլենից՝ պատերի հաստությունը 2 մմ, իսկ հենման մասը 4 մմ հաստությամբ: Սեղանի կարկասը ուղիղ կտրվածքի՝ 30 x 30 x 2,5 մմ չափսերով մետաղական խողովակից, ամրակցված եռակցման միջոցով, փոշեներկված և կայուն քիմիական ու մեխանիկական ազդեցությունների նկատմամբ: Սեղանը պետք է կոմպլեկտավորված լինի երեք հատ 220 V վարդակներով և<br>երկու դարակաշարով:<br>Ցուցադրական սեղանի էլեմենտ Ա ,<br>Չափսերը (L) 1200 x (B) 700 x (H) 900 մմ<br>Ցուցադրական սեղանի էլեմենտ Բ ,<br>Չափսերը (L) 1200 x (B) 700 x (H) 900 մմ<br>Ցուցադրական սեղանի էլեմենտ Գ ,<br>Չափսերը (L) 400 x (B) 700 x (H) 760 մմ |

| | | |
|---|---|---|
| | | <br>Էլեմենտ Ա<br> <br>էլեմենտ Բ Էլեմենտ Գ |
| **497.** | **Ցուցադրական սեղան աշխարհագրության, ֆիզիկայի և ինֆորմատիկայի լաբորատորիաների համար՝ բաղկացած 2 էլեմենտից** | Ցուցադրական սեղան՝ բաղկացած 2 էլեմենտից,<br>Չափսերը (L) 2400 x (B) 700 x (H) 900 մմ,<br>պատրաստված 16 մմ հաստությամբ լամինացված Ե-1 դասի ԴՍՊ-ից (պարտադիր ջրակայուն երեսով)՝ եզրակալված 2 մմ հաստությամբ ՊՎՔ երիզով:<br>Սեղանի ոտքերին անցքեր՝ հատակին ամրացնելու համար և պլաստմասե խցաններ պոլիէթիլենից՝ պատերի հաստությունը 2 մմ, իսկ հենման մասը՝ 4 մմ հաստությամբ:<br>Սեղանի կարկասը՝ ուղիղ կտրվածքի՝ 30 x 30 x 2,5 մմ մետաղական խողովակից, ամրակցված եռակցման միջոցով, փոշեներկված, կայուն մեխանիկական ազդեցությունների նկատմամբ, կոմպլեկտավորված երեք հատ վարդակներով և երկու դարակաշարով:<br>Ցուցադրական սեղանի էլեմենտ Ա ,<br>Չափսերը (L) 1200 x (B) 700 x (H) 900 մմ<br>Ցուցադրական սեղանի էլեմենտ Բ ,<br>Չափսերը (L) 1200 x (B) 700 x (H) 900 մ |

| | | |
|---|---|---|
| | | <br>էլեմենտ Ա էլեմենտ Բ |
| **498.** | **Լաբորատոր սեղան աշակերտների համար՝ լվացարանով, ծորակով և տումբայով** | Աշակերտական սեղան քիմիայի-կենսաբանության լաբորատորիայի համար<br>Չափսերը (L) 1200 x (B) 600 x 760 (H)մմ, պատրաստված 16 մմ հաստությամբ լամինացված Ե-1 դասի ԴՍՊ-ից՝ եզրակալված 2 մմ հաստությամբ ՊՎՔ երիզով, երկտեղանի, սանտեխնիկայի միացումների համար կենտրոնական հենատումբայով:<br>Երեսապատումը հատուկ պլաստիկով «ստոլիչնիցա» (պարտադիր ջրակայուն երեսով)՝ կայուն քիմիական նյութերի ազդեցության նկատմամբ՝ մոնտաժված 158x158x152(h)մմ չափսերի պլաստմասե լվացարանով, սիֆոնով, որակյալ ծորակով՝ և փականով: (ջրի և ջրահեռացման խողովակները ծածկող պահարանը ամրացնել) ???<br>Սեղանի ոտքերին անցքեր՝ հատակին ամրացնելու համար և պլաստմասե խցաններ պոլիէթիլենից՝ պատերի հաստությունը 2 մմ, իսկ հենման մասը 4 մմ հաստությամբ: Սեղանի կարկասը ուղիղ կտրվածքի՝ 30 x 30 x 2,5 մմ չափսերով մետաղական խողովակից, ամրակցված եռակցման միջոցով, փոշեներկված և կայուն քիմիական ու մեխանիկական ազդեցությունների նկատմամբ: Մետաղական կարկասի վերին մասում 2 հատ կախիչ պայուսակների համար: |

| | | |
|---|---|---|
| | | |
| **499.** | **Լաբորատոր սեղան աշակերտների համար** | Աշակերտական սեղան ֆիզիկայի/աշխարհագրության/ՏՀՏ լաբորատորիաների համար՝<br>Չափսերը (L)1200 x(B)600 x 760(H)մմ, երկտեղանի, պատրաստված 16 մմ հաստությամբ լամինացված Ե-1 դասի ԴՍՊ-ից՝ եզրակալված 2 մմ հաստությամբ ՊՎՔ երիզով:<br>Սեղանի ոտքերին անցքեր հատակին ամրացնելու համար և պլաստմասե խցաններ պոլիէթիլենից՝ պատերի հաստությունը 2 մմ, իսկ հենման մասի հաստությունը 4 մմ: Սեղանի կարկասը ուղիղ կտրվածքի՝ 30 x 30 x 2,5 մմ մետաղական խողովակից, ամրակցված եռակցման միջոցով, փոշեներկված, կայուն մեխանիկական ազդեցությունների նկատմամբ,<br>մետաղական կարկասի վերին մասում 2 հատ կախիչ պայուսակների համար, կոմպլեկտավորված երկու հատ վարդակներով:<br> |
| **500.** | **Աշակերտական սեղան աշխարհագրության լաբորատորիաների համար** | Աշակերտական սեղան աշխարհագրության լաբորատորիաների համար՝<br>Չափսերը (L)1200 x(B)600 x 760(H)մմ, երկտեղանի, պատրաստված 16 մմ հաստությամբ լամինացված Ե-1 դասի ԴՍՊ-ից՝ եզրակալված 1 մմ հաստությամբ ՊՎՔ երիզով:<br>Սեղանի ոտքերին անցքեր հատակին ամրացնելու համար և պլաստմասե խցաններ պոլիէթիլենից՝ պատերի հաստությունը 2 մմ, իսկ հենման մասի հաստությունը 4 մմ: Սեղանի կարկասը ուղիղ կտրվածքի՝ 30 x 30 x 2,5 մմ մետաղական խողովակից, ամրակցված եռակցման միջոցով, փոշեներկված, կայուն մեխանիկական ազդեցությունների նկատմամբ, |

| | | |
|---|---|---|
| | | մետաղական կարկասի վերին մասում 2 հատ կախիչ պայուսակների համար: Գույնը՝ բեժ (բաց երանգի):<br> |
| **501.** | **Ուսուցչի սեղան** | Ուսուցչի սեղան<br>Չափսերը՝ (L) 1200 x (H) 600 x (B) 760 մմ, պատրաստված 16 մմ հաստությամբ լամինացված Ե-1 դասի ԴՍՊ-ից՝ եզրակալված 2 մմ հաստությամբ ՊՎՔ երիզով, առանձին շարժվող տումբայով՝ անիվների վրա, երեք դարակաշարով, միասնական փականով և բռնակներով:<br>Չափսերը՝ (L) 450 x ( B) 550 x (H) 650 մմ<br> |
| **502.** | **Աշխատանքային աթոռ** | Ուսուցչի աթոռ<br>Չափսը՝ 460 (L) x460 (B) x 470(h) x 910(H): Կարկասը՝ d=25մմ x 2 մմ (պատի հաստություն) կլոր կտրվածքի կայուն փոշեներկված մետաղե խողովակից: Ոտքերին պլաստմասե խցաններ պոլիէթիլենից՝ պատերի հաստ. 2 մմ, տակը՝ 4 մմ, նստատեղը և հենամասը կիսափափուկ՝ պատրաստված ճկվող ֆաներայից, պորոլոնից՝ երեսապատված կտորե գործվածքով: |

| | | |
|---|---|---|
| | | |
| **503.** | **Աշակերտական աթոռ** | Աշակերտական աթոռ<br>Չափսը՝ 380(L)x380(B)x460(h)x825(H):<br>Նստատեղը՝ 380(L)x380(B)մմ չափսերի, փոսիկով, դիմացը կորացված 9 մմ հաստությամբ լաքապատ նրբատախտակից:<br>Հենամասը՝ 380(L)x170(B)մմ չափսերի 8մմ հաստությամբ լաքապատ ճկված նրբատախտակից:<br>Կարկասը՝ d=25 մմ x 2 մմ (պատի հաստություն) չափսի կլոր կտրվածքի մետաղե կայուն փոշեներկված խողովակից:<br>Ոտքերին պլաստմասե խցաններ պոլիէթիլենից՝ պատերի հաստ. 2 մմ, տակը՝ 4 մմ:<br> |
| **504.** | **Քարշիչ պահարան լվացարանով, ծորակով և օդափոխության համակարգով** | Քարշիչ պահարան<br>Չափսը 1040 x 700 x 2200 մմ, պատրաստված 16 մմ հաստությամբ լամինացված ԴՍՊ-ից, եզրափակված 1 մմ հաստությամբ եզրային ՊՎՔ-ով: Լվացարանի մակարդակում երեսապատումը հատուկ պլաստիկով «ստոլիչնիցա»՝ կայուն քիմիական նյութերի նկատմամբ՝ մոնտաժված 158x158x152(h)մմ չափսերի պլաստմասե լվացարանով, սիֆոնով, ծորակով:<br>Լվացարանը սեղանին ամրացված է հերմետիկ /ռետին կամ սիլիկոն/ ներդիրով:<br>Պահարանի վերին մասում նախատեսվում է կլոր անցք՝ օդափոխության համար (կահավորված 150մմ տրամագծով քարշիչ խողովակի մեկ մուտքի տեղով, որին միացված է 400+50մ3/ժ օդի հեռացում ապահովող ագրեսիվ պայմաններում կայուն ուղիղ հոսքի շարժիչ և համապատասխան |

| | | |
|---|---|---|
| | | երկարությամբ ճկուն կամ անշարժ d 150մմ խողովակաշար, որը հեռացնում է օդը սենյակից դուրս): Դիմային մասի ներքևի հատվածը՝ երկու դռնակով՝ 900մմ բարձրությամբ /բռնակներով/, ներսում դարակաշար 2 հատ լամինացված ԴՍՊ –ից՝ եզրակալված 1 մմ հաստությամբ ՊՎՔ երիզով: Վերևի հատվածը բաղկացած լինի երկու մասից՝ վերևինը անշարժ 5մմ հաստությամբ թրծված ապակուց, ներքևինը՝ դեպի վեր բարձրացող, 3 տեղ ֆիքսվող 5մմ հաստությամբ թրծված ապակուց: Պահարանը պետք է կոմպլեկտավորված լինի մեկ հատ 220 V վարդակով և օդափոխիչ սարքը միացնող անջատիչով: Գույնը՝ բեժ (բաց երանգի): Դռները հերմետիկ, պետլյաները (ծխնիներ) մագնիսական ֆիքսացվող, պահարանի ներսում դարակաշար 2 հատ՝ չափսերը 400 x 800 մմ՝ լամինացված ԴՍՊ –ից՝ եզրակալված 2 մմ հաստությամբ ՊՎՔ երիզով: |
| **505.** | **Նյութերի պահեստավորման համար նախատեսված (փակ դռներով) պահարան** | Պահարան (փակ դռներով) Չափսը՝ 850 x 450 x 1850 մմ, պատրաստված 16 մմ հաստությամբ լամինացված Ե-1 դասի ԴՍՊ-ից՝ եզրակալված 2 մմ հաստությամբ ՊՎՔ երիզով: Դռների պետլյաները (ծխնիներ)՝ մագնիսական ֆիքսացվող, պահարանի ներսում դարակաշար 5 հատ՝ չափսերը 400 x 800 մմ լամինացված ԴՍՊ–ից՝ եզրակալված 2մմ հաստությամբ ՊՎՔ երիզով: |

| | | |
|---|---|---|
| | | |
| **506.** | **Սարքավորումների տեղադրման համար նախատեսված (բաց դարակներով) պահարան** | Պահարան ապակե փակվող դռներով<br>Չափսը՝ 850 x 450 x 1850 մմ<br>պատրաստված 16 մմ հաստությամբ լամինացված Ե-1 դասի ԴՍՊ-ից՝ եզրակալված 2 մմ հաստությամբ ՊՎՔ երիզով:<br>Դռների պետլյաները (ծխնիներ) մագնիսական ֆիքսացվող, պահարանի ներսում դարակաշար 2 հատ՝ չափսերը 400 x 800 մմ լամինացված ԴՍՊ –ից՝ եզրակալված 2 մմ հաստությամբ ՊՎՔ երիզով, 2 հատ ապակե դռներ՝ 5 մմ հաստությամբ ապակիով:<br> |
| **507.** | **Գրատախտակ** | Գրատախտակ՝<br>Մագնիսային՝ կավճային 5 հարթությամբ,<br>չափսը՝ (L) 3000 x (H) 1000 մմ:<br>Գույնը՝ կանաչ, բաղկացած 4 հատ շառնիրային պետլյաներով (ծխնիներ) իրար ամրացված 3 էլեմենտից՝ 180 աստիճան պտտման հնարավորությամբ, եզրակալված ալյումինե պրոֆիլով: |

| | | |
|---|---|---|
| | | |
| | | **ԱՇԽԱՐՀԱԳՐՈՒԹՅԱՆ ԼԱԲՈՐԱՏՈՐ ՍԱՐՔԱՎՈՐՈՒՄՆԵՐ** |
| **508.** | **Ուսումնացուցադրական ձեռնարկի պահարան** | Ուսումնա-ցուցադրական ձեռնարկի պահարան՝ լամինացված ՓՏՍ 18 մմ հաստությունից ոչ պակաս բարձրությունը՝ 2մ, լայնությունը՝ 1մ, իսկ դարակների խորությունը՝ 450մմ:Դռները ապակյա թափանցիկ բարձրությունը 1300 մմ; Ներքևի դարակները բարձրությունը 700 մմ պետք է փակվեն ՓՏՍ 18 մմ հաստությունից ոչ պակաս դռներով, որոնց վրա ամրացված են օվալաձև մետաղյա բռնակներ: Միացումներն իրականացնել թաքնված ձգանների միջոցով: |
| **509.** | **Տեղագրական քարտեզ (քարտեզներ)** | ՀՀ ցանկացած տարածքի տեղագրական քարտեզ.<br>Մասշտաբը պետք է լինի<br>1:25000 կամ<br>1:50000 |
| **510.** | **Հատակագիծ** | Ցանկացած գյուղի կամ փոքր քաղաքի հատակագիծ: Հատակագծի մասշտաբը 1:10000 և ավելի խոշոր: |
| **511.** | **ՀՀ և Արցախի ֆիզիկական քարտեզ** | Ցույց է տալիս բնական օբյեկտները և գործընթացները (պրոցեսները) |
| **512.** | **ՀՀ և Արցախի ադմինիստրատիվ քարտեզ** | Ցույց է տալիս ադմինիստրատիվ միավորները |
| **513.** | **ՀՀ և Արցախի տնտեսական քարտեզ** | Ցույց է տալիս տնտեսության ճյուղերը և դրանց տեղաբաշխումը |
| **514.** | **Կիսագնդերի ֆիզիկական քարտեզ** | Կիսագնդերի բնական պրոցեսները խոշորագույն բնական օբյեկտները |
| **515.** | **Աշխարհի քաղաքական քարտեզ** | Աշխարհի քաղաքական բաժանում |
| **516.** | **Աշխարհագրական գոտիների և բնական զոնաների քարտեզ** | Բ. Պ. Ալիսովի կլիմայական դասակարգում |

| | | |
|---|---|---|
| **517.** | **Առանձին ռեգիոնների (շրջանների) քարտեզներ Հյուսիսային Եվրոպա, Արևելյան Եվրոպա, Արևմտյան Եվրոպա, Հարավային Եվրոպա, Հարավ-արևմտյան Ասիա, Հարավային Ասիա, Կենտրոնական Ասիա, Հարավ-արևելյան Ասիա, Արևելյան Ասիա, Աֆրիկա, Հյուսիսիային և Հարավային Ամերիկա, Ավստրալիա և Օվկիանիա /1 հավաքածու/** | Ընդհանուր աշխարհագրական քարտեզներ. բնական պայմաններ, բնակավայրերի, ճանապարհներ (յուրաքանչյուր շրջանի համար տրվում է առանձին քարտեզ) |
| **518.** | **Առանձին պետությունների քարտեզներ (Գերմանիա, Ֆրանսիա, Ռուսաստանի Դաշնություն, ԱՄՆ) /1 հավաքածու/** | Ընդհանուր աշխարհագրական (Բնական պայմաններ, բնակավայրեր, ճանապարհներ) և թեմատիկ քարտեզներ քարտեզներ |
| **519.** | **Համաշխարհային տնտեսություն (տնտեսական քարտեզների հավաքածու) /1 հավաքածու/** | Ցույց է տալիս համաշխարհային տնտեսության առանձին ակտիվությունների (ոլորտների) տեղաբաշխումը |
| **520.** | **Ֆիզիկական լաբորատոր Գլոբուս, որպես ուսանողներին տրամադրվող ուսուցողական նյութ, մասշտաբավորված** | Երկրագնդի եռաչափ ռելիեֆը՝ երկրագնդի ներքին կառուցվածքը ցույց տվող եռաչափ բլոկդիագրամով: Մասշտաբը կարող է լինել 1: 30 000 000.<br>Յուրաքանչյուր դասարանի համար մեկ օրինակ: |
| **521.** | **Դպրոցական կողմնացույց** | Ցույց է տալիս հորիզոնի կողմերը և 0-360° անկյունները (աստիճաններով). պետք է ցույց տա հյուսիսը, հարավը, արևելքն ու արևմուտքը |
| **522.** | **Դպրոցական օդերևութաբանական ստացիոնար (կայան) /1 հավաքածու/** | Օդերևույթաբանական դիտարկումների համար նախատեսված գործիքների հավաքածու (ուսուցողական օդի ջերմաչափ, անեմոմետր (քամու արագաչափ) և խոնավաչափ): |
| **523.** | **Օդոմետր** | Կորերը (կոր գծերը) չափող սարք |

| | | |
|---|---|---|
| **524.** | **Մետաղյա ճկուն մետր** | 20 մետր |
| **525.** | **ՀՀ միներալների օրինակների հավաքածու** | Ուսուցողական օրինակների ցուցադրություն |
| | **ՀԱՄԱԿԱՐԳՉԱՅԻՆ ՏԵԽՆԻԿԱ** | |
| **526.** | **Համակարգիչ ամբողջը մեկում** | Համակարգիչ ամբողջը մեկում՝ (Մոնոբլոկ)՝ առնվազն Դիսպլեյ՝ անկյունագիծ (23,8") diagonal FHD(1920x1080) Led կամ anti-glare էկրան: Հզորությունը՝ ոչ ավել 75Վտ արտաքին սնուցման աղբյուր: Պրոցեսորը՝Intel i3 առնվազն 12 սերունդ: Միջուկների քանակը՝ոչ պակաս 4, հոսքերի քանակը ոչ պակաս 8, բազային հաճախականու-թյունը՝առնվազն 2,1 Գhg, մաքսիմալ 4,4 Գhg, Քեշ հիշողությունը՝ առնվազն 4մբ: Տեսաքարտը՝ներկառուցված, ոչ պակաս Intel® UHD Graphics, տեղադրված օպերատիվ հիշողության սարքը ոչ պակաս 8 Gb, DDR4-2666 SDRAM Standart memory note: Transfer rates up to 2666 հաճախականությամբ: SSD 256 GB PCLnVme: Ներկառուցված ձայնային քարտ Rj45 Ethernet high performance internal speaker, combo microphone/headphone jack, line-in and line-out rear ports(3,5 mm):Կոմունիկացիա՝ Wi-Fi 802.11ac: Վեբ տեսախցիկ՝ FHD webcam առնվազն 5mp with integrated dual array digital microphone, maximum resolution of 1920x1080: Մուտքեր և միացումներ 1HDML-out, 1headphone/microphone combo, 1power connector, 1Rj-45, առնվազն 2 հատ USB 2,0 և 2 հատ USB 3,1: Հոսանքի լար, խրոցը երկբևեռ: Ստեղնաշարը գործարանային անգլերեն և ռուսերեն տառատեսակներով, մկնիկը օպտիկական: Համակարգիչը, ստեղնաշարը, մկնիկը՝ միևնույն արտադրողից, ներառված գործարանային լրակազմի մեջ: Կոմպլեկտավորումը և փաթեթավորումը գործարանային: Երաշխիքային ժամկետն առնվազն մեկ տարի: |
| **527.** | **Անխափան սնուցման աղբյուր (UPS)** | Անխափան սնուցման աղբյուրներ՝ UPS APC ֆիրմայի կամ համարժեքը համարվող FSP ֆիրմայի կամ համարժեքը համարվող Legrand ֆիրմայի: Խրոցների քանակը՝ 4, սնուցման տեսակը 220Վ, հզորությունը առնվազն 650Վոլտ /Ամպեր/ |
| **528.** | **Բազմաֆունկցիոնալ լազերային տպիչ սարք (MultiFunction)** | Բազմաֆունկցիոնալ լազերային սարք՝ MFP տիպի լազեր:<br>Սարքը ունի պատճենահանող սարք, սկաներ, տպիչ, առավելագույն չափը A4, գունավոր տպագրություն, սև և սպիտակ, լազերային տպագրության տեխնոլոգիա, առավելագույն թույլտվություն b/w տպագրության համար 3600x600 dpi , տպման արագությունը՝ առնվազը 38 էջ մեկ րոպեում (A4): Էջերի քանակը ամսական առնվազն 80000, առաջին սև-սպիտակ տպագրության ժամանակը առնվազը 6,3 վրկ: Ունի Ավտոմատ դուպլեքս տպագրության հնարավորություն: Սկաների օպտիկական կետայնության խտությունը՝ առնվազը 1200x1200 dpi, սկանավորման արագությունը՝ առնվազը 29 էջ մեկ րոպեում (A4):<br>Ավտոմատ թղթի մատակարարումը՝ առնվազը 50 թերթ: |

| | | |
|---|---|---|
| | | Պատճենահանման առավելագույն թույլտվությունը 600x600 dpi է: Պատճենման արագությունը՝ առնվազը 38 էջ մեկ րոպեում (A4), առաջին պատճենման ժամանակը առնվազը 7.2 վրկ, պատկերի մեծացման չափսը 25-400%:<br>Թղթի քաշը 60-175 գ/մ2:<br>Հիշողության չափը՝ առնվազը 512 ՄԲ, պրոցեսորի հաճախականությունը՝ առնվազը 1200 ՄՀց:<br>Ինտերֆեյսներ USB 2.0, Ethernet (RJ-45), Wi-Fi, աջակցություն PostScript 3, PCL 5c, PCL 6, PDF: Windows, iOS, Android OS-ի համար ծրագրերի հետ աշխատելու հնարավորություն:<br>Էլեկտրաէներգիայի սպառում (աշխատանքի ընթացքում)՝ առնվազը 510 Վտ: Տեղեկատվական էկրան LCD, Չափերը (WxHxD) 420x323x390 մմ:<br>Քաշը՝ 12,9 կգ:<br>Չափսերի և քաշի մեջ հնարավոր թույլատրելի շեղումը 2%: Կոմպլեկտավորումը և փաթեթավորումը գործարանային:<br>Երաշխիքային ժամկետն առնվազն մեկ տարի: |
| **529.** | **Wi-Fi Router ուղորդիչ** | Ցանցային Սարք WI-FI ուղորդիչ: Հաճախականությունը 5 ԳՀց: Ալեհավաքների քանակը 4 հատ: Հիշողություն Flash / RAM 16 MB/128 MB Միացումներ RJ45 4 Port 10/100 BaseTX Ցանցի արագություն 300-867 (Mbps) ըստ անհրաժեշտության: Երաշխիքային ժամկետն առնվազն մեկ տարի: |
| **530.** | **Դյուրակիր համակարգիչ** | Պրոցեսորը՝նվազագույնը՝ Intel Core i3 -12XXXX (առավելագույն հաճախությունը Turbo ռեժիմում առնվազն 4,1 GHz,6 MB cache) օպերատիվ հիշողություն՝ նվազագույնը՝ 8GB/DDR4-SDRAM SSDկոշտ սկավառակ՝ նվազագույնը՝ 256GB PCLe NVMeTM Value M.2 SSD Տեսաքարտ՝ նվազագույնը՝ նվազագույնը՝ 256GB ,Intel® UHD Graphics էկրանի անկյունագիծ 15.6”diagaonal, FHD (1920x1080), IPS, այլ առանձնահատկություններ վեբ տեսախցիկ՝ նվազագուլյնը՝ 720p HD Camera, առնվազն՝ 1x microSD(Supports SD,SDHC, SDXC) ներկառուցված, առնվազն 3 հատ USB պորտ, որից 1xUSB 3,1 Type-C Gen 1,1xUSB 3,1 Gen 1,1xUSB 3,0(charging), 1Xhdml 1.4, 802.11a/b/g/n/ac(2x2) Wi-Fi and Bluetiith 5 combo, 1x RJ-45, 1x headphone/microphone combo: Մարտկոցի աշխատաժամանակը՝ նվազագույնը՝ առնվազն 8 ժամ: Համակարգչային մկնիկ՝ օպտիկական, USB, գույնը սև, նվազագույնը՝ 1000dpi, լարի երկարությունը առնվազն 1.8մ, միջին չափսի, ոչ մինի: Երաշխիքային ժամկետն առնվազն մեկ տարի: |
| **531.** | **Պրոյեկտոր** | Տեսակ DLP, 3D-ի հնարավորություն:<br>Ֆորմատ՝ 16:9,ուղղահայաց սինխրոնիզացիայի տիրույթ՝ 24-120 KHz, հորիզոնական սինխրոնիզացիայի տիրույթ՝ 15-100 KHz, կետայնություն՝ 1280 x 800, առավելագույն կետայնություն՝ 1920 x 1200 պիքս, գույների քանակը մինչև 1.07 մլրդ, լուսավորություն՝ 4000 Lm, կոնտրաստ՝ 20000:1, աղմուկի մակարդակ՝ 32 dB, պատկերի կարգավորումնե, խոշորացում 2x, սեղանաձև պրոյեկցիայի ուղղահայաց կարգավորում՝ ±40°, առավելագույն հեռավորությունը էկրանից՝ 10 մ, |

| | | |
|---|---|---|
| | | նվազագույն հեռավորությունը էկրանից՝ 1 մ, էկրանի առավելագույն անկյունագիծ՝ 300", լամպի պիտանելիություն՝ 6000 ժ, ինտերֆեյս՝ HDMI մուտք, RS 232 մուտք, 3.5 մմ աուդիո ելք, USB, VGA, էլեկտրասնուցում էներգիայի սպառում՝ 275 Վտ:<br>Առաստաղին ամրացնելու հնարավորություն, պրոյեկտորի կախիչ առաստաղայից:<br>Պարագաներ՝ Power cord, remote control and batteries included,Integrated speaker, HDMI cable 5m:<br>Հոսանքի աղբյուր 220V-240V/ 50-60Hz (Power cord with schuko plug)<br>Երաշխիքային ժամկետն առնվազն մեկ տարի: |
| **532.** | **3D տպիչ** | Տպիչ 3D Anyucubic Photon Mono X 6K կամ համարժեքը<br>- LCD էկրան՝ 9.25 դյույմ, մոնոխրոմ:<br>- Կառուցման տարածքի չափը՝ 197 x 122 x 245 մմ<br>- Լույսի փոխանցում 6%<br>- Կոնտրաստի հարաբերակցությունը՝ 350:1<br>- Լույսի աղբյուր՝ զուգահեռ դիոդային զանգված ( LED x 40)<br>- Տպման ճշգրտություն՝ 5760 x 3600 պիքսել (6K )<br>- XY ճշգրտություն՝ 34 մկմ<br>- Z առանցքի դիրքավորման ճշգրտություն՝ 0.01 մմ<br>- Տպման արագությունը՝ մաքս. 80 մմ/ժ<br>- Կառավարման վահանակ՝ 3.5 դյույմ TFT սենսորային էկրան<br>- Տվյալների մուտքագրում՝ USB-A 2.0/ LAN<br>- UV Cooling System – Սառեցնող սարք կայուն տպագրության<br>-Հեռակառավարման հավելված (6 Iphone-ի և Android-ի համար)<br>-Տպագրական գործուղությունների ցանկացած խորանարդիկ հեռակառավարման հեռակառավարում,<br>Տպագրության առաջընթացի մոնիտորինգ, տպման կարգավորումների կարգավորում:<br>-Էլեկտրամատակարում՝ 120 Վտ<br>-Տպիչի չասսերը՝ 475 x 290 x 270 մմ (HW )<br>- Տպիչի քաշը՝ 11 կգ<br>Երաշխիքային ժամկետն առնվազն մեկ տարի: |
| | | **«Շախմատ» առարկայի դասասենյակ** |
| **533.** | **Շախմատի ցուցադրական խաղատախտակ՝ խաղաքարերով** | Ցուցադրական շախմատի տախտակն ունի խիտ մակերես, բացված տախտակի հաստությունը 3 մմ է: Ցուցատախտակի ներսում տեղադրված են մետաղական թիթեղներ՝ շախմատի խաղաքարերը մագնիսացնելու համար: Ցուցադրման տախտակի մակերեսը լամինացված է և ունի 64 քառակուսի շախմատի տախտակ (32 բաց և 32 շագանակագույն քառակուսիներ) և տախտակի մի կողմում |

| | | |
|---|---|---|
| | | շախմատային նշում:<br>Ցուցադրման տախտակը պետք է կիսով չափ ծալվի: Ցուցադրման տախտակի բացված վիճակում չափերը,.<br>- երկարությունը 80 սմ<br>- լայնությունը 80 սմ:<br>Վանդակի չափսը՝ 8,8 սմ * 8,8 սմ:<br>Տախտակի քաշը 3 կգ.<br>Ցուցատախտակի հավաքածուն ներառում է.<br>- մոնտաժային հավաքածու տախտակը կախելու համար<br>-մագնիսական շախմատի 32 հատ ֆիգուրների հավաքածու:<br>Մագնիսական կտորների չափսերը՝ Թագավորի բարձրությունը՝ 6,5 սմ, թագավորի լայնությունը՝ 7 սմ, թագուհու բարձրությունը՝ 6,5 սմ, թագուհու բարձրությունը՝ 7 սմ, փղի բարձրությունը՝ 7 սմ, փղի լայնությունը՝ 5,3 սմ, ասպետի բարձրությունը՝ 6,5 սմ, ասպետի բարձրությունը՝ 5,3 սմ, նավակի բարձրությունը՝ 6 սմ, նավակի լայնությունը 5,3 սմ, զինվորի բարձրությունը 5 սմ, զինվորի լայնությունը 4,5 սմ: |
| **534.** | **Շախմատի խաղատախտակ խաղաքարերով** | շախմատ-2՝ շախմատի փայտից/փայտանյութից/ պատրաստված խաղատախտակ/երկփեխկանի փակվող տուփ/ քաշը՝ 850-1000 գրամ, շախմատի խաղադաշտի չափսերը՝ (400-500)x(400-500)մմ: Հավաքածուի մեջ լինի շաշկու և շախմատի բոլոր խաղաքարերը: Շախմատի խաղադաշտը ունի բաց և մուգ գույնի 64 դաշտ, 16 խաղաքար՝ մեկ արքա, մեկ թագուհի, երկու նավակ, երկու ձի, երկու փիղ և ութ զինվոր, խաղաքարերը դրվում են 180x130մմ չափսի տուփի մեջ: Շախմատի խաղաքարերի չափսերն են՝ 1. զինվոր-35-40մմ, 2. նավ-45-55մմ, 3. ձի-55-60մմ, 4. փիղ-60-70մմ, 5. արքա-80-85մմ, 6. թագուհի-70-80մմ, : |
| **535.** | **Շախմատի աշակերտական սեղան, բարձրության կարգավորմամբ, 1-4 դասարանների համար** | սեղաններ-1՝ Շախմատի աշակերտական սեղան, բարձրության կարգավորմամբ, 1-4 դասարանների համար՝ Անվանումը՝ Շախմատի սեղան /երկաթե չորս ոտքերով/: Չափսը՝ 800x650x460-640մմ, մետաղական կմախքով, բարձրությունը մեխանիկական եղանակով կարգավորվող: Սեղանի աշխատանքային հարթության համար պետք է օգտագործվի լամինացված ՓSU՝ 18մմ հաստությամբ: Լամինացված ՓSU-ի աշխատանքային հարթության անկյունները պետք է կլորացվեն R=30մմ շառավղով, եզրերը շրջափակվեն 1-2մմ հաստության պլաստիկ եզրաժապավենով (PVC): Աշխատանքային հարթությունը պետք է լինի անփայլ: Սեղանի կմախքը պետք է լինի մետաղական քառանկյուն խողովակներից (25x25x2.0մմ), կմախքի արտաքին չափերը՝ 700x550մմ, որին զոդման միջոցով ամրացվում են 4 հատ մետաղական ոտքերը: Սեղանի ոտքերից յուրաքանչյուրը իրենցից ներկայացնում է կարգավորվող բարձրությամբ երկու տրամաչափի քառանկյուն խողովակից՝ արտաքին և ներքին (միջուկ), բաղկացած կոնստրուկցիա: Արտաքին խողովակի չափերը՝ 25x25x2.0մմ (վերևի խողովակ), բարձրությունը՝ 380մմ: Ներքին խողովակի՝ միջուկի չափսերն են՝ |

| | | |
|---|---|---|
| | | 20x20x2.0 մմ (ներքևի խողովակ), բարձրությունը՝ 380մմ: Սեղանի ոտքերի արտաքին խողովակները զոդման եղանակով ուղղահայաց միացվում են գետնին հորիզոնական դիրքով դրված մետաղական քառակուսի խողովակից պատրաստված՝ 410մմ երկարությամբ հենակին, չափսերը՝ 25x25x2.0մմ: Ոտքերը պետք է խցանված լինեն պլաստիկե խցաններով՝ 5-6մմ հաստությամբ: Սեղանի ոտքերը պետք է ունենան 60մմ քայլով բարձության կարգավորման 3-4 հնարավորություն, որոնք յուրաքանչյուր կողմից ֆիքսվում են 2 հատ հեղուսե մանեկային կապով: Զոդման կարանները պետք է լինեն մշակված, ողորկ և փոշեներկված բարձրակարգ ներկանյութով: Սեղանի երկու կողմերում պետք է լինեն մեկական մետաղական կախիչներ: Կմախքը ամբողջությամբ լինի փոշեներկված բարձրակարգ ներկանյութով: Տեսքը և չափերը՝ ըստ նմուշ-15, կցվում է:<br> 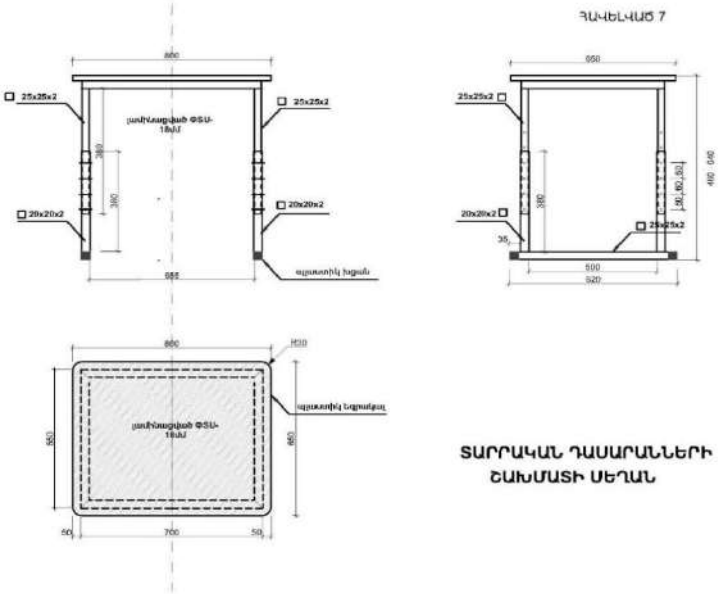 <br> |
| **536.** | **Աթոռ աշակերտական ,1-4 դասարանների համար** | Տես «Դասասենյակ» բաժնի թիվ 5 կետը: |
| **537.** | **Շախմատի ժամացույց** | Պլաստմասե հումքով, էլեկտրական ցուրցիչով. 2 ժամանակ ցույց տվող առանձին ժամացույցներով: Ժամանակի առանձին սեղմակներով, 2 մարտկոցներով: Leap ֆիրմայի կամ համարժեք:<br>Պլաստմասե հումքով, էլեկտրական ցուրցիչով. 2 ժամանակ ցույց տվող առանձին ժամացույցներով: Ժամանակի առանձին սեղմակներով, 2 մարտկոցներով: Leap ֆիրմայի կամ համարժեք: |

| | | |
|---|---|---|
| | | |
| | | **Ճաշարան** |
| **538.** | **Էլեկտրական արտադրական վառարան, 380 Վ, 4 այրիչ, առանց ջեռոցի** | Չափսերը՝ 1050x850x860 մմ (ԵxԼxԲ): (±100) մմ: Այրիչների քանակը -4, այրիչների չափսը 295x417 մմ ± 10մմ: Յուրաքանչյուր այրիչի հզորություն 3 կՎտ: Այրիչների նյութը – պետք է լինի չհոկված երկաթ, տաքացնող մասերի քանակը յուրաքանչյուր այրիչում առնվազն 2, այրիչների աշխատանքային մակերեսի ջերմաստիճանը՝ 450-480°C: Ջերմաստիճանի կառավարման և ջերմային պաշտպանության համակարգ: Կառավարման վահանակի վրա պետք է տեղադրված լինեն 4-xx անջատիչներ: Արտաքին կողային վահանակները պատրաստված պետք է լինի չժանգոտվող պողպատից: Վառարանի տակ պետք է լինի դարակ՝ տեղադրված հատակից 150 մմ բարձրության վրա: Աջակցող շրջանակ-պետք է լինի քառակուսի կողային հատվածներում 30-40 մմ : Ոտքերի տակդիրը պիտի սարքավորված լինի 15-20 մմ կարգավորվող ոտնակներով: Լարումը՝ 380Վ: Հզորությունը մինչև 12 կՎտ: Հավաքածուն պետք է պարունակի կողային աշխատանքային տարածքներ չժանգոտվող մետաղից, Չափսերը՝ լայնություն՝ 100 - 110 մմ: |
| **539.** | **Էլեկտրական արտադրական վառարան, 380 Վ, 4 այրիչ, ջեռոցով** | Չափսերը (ԵxԼxԲ):1050x850x860 (±100) mm. Այրիչների քանակը -4, այրիչների չափսը 295x417 mm ± 10mm. Յուրաքանչյուր այրիչի հզորություն 3 kW. Այրիչների նյութը – Չհոկված երկաթ, տաքացուցիչների քանակը յուրաքանչյուր այրիչում-առնվազն 2, այրիչների աշխատանքային մակերեսի ջերմաստիճանը - 450 - 480°C C,Ջերմաստիճանի կառավարման և ջերմային պաշտպանության համակարգ: Կառավարման վահանակի վրա տեղադրված են 4-xx անջատիչներ: Երեսպատման թիթեղներ/ մակերեսը՝ չժանգոտվող պողպատից:Արտաքին կողային վահանակները պատրաստված են ներկված պողպատից: Վառարանի ներքևի հատվածում պետք է լինի ջեռոց՝ առանձին կառավարման վահանակով: Ջեռոցի ներսի չափսերը պետք է լինի 538x535x290 մմ, վերևի և ներքևի տաքացնող սպիրալներով և 4 թխելու սկուտեղների համար նախատեսված դարակներով: Ջեռոցի դուռը և շրջանակը պետք է լինի մետաղական: Ջեռոցի ջերմաստիճանի կարգավորման |

| | | |
|---|---|---|
| | | շրջանակը 20-270°C: Ներքին խցիկի նյութը պետք է լինի չժանգոտվող մետաղից: Հավաքածուն պետք է պարունակի չժանգոտվող մետաղից 3 հատ թխելու սկուտեղ 530x470x30 մմ չափսերով կամ պետք է համապատասանի արտադրողի ստանդարտ չափերին:+320ºC և բարձր ջերմաստիճանների դեպքում պետք է ունենա գերտաքացումից պաշտպանվելու համար ջերմային անջատիչի առկայություն: Ներքևի և վերևի տաքացնող ջերմային էլեմենտի հզորությունը պետք է կարգավորվի առանձին: |
| **540.** | **Էլեկտրական արտադրական վառարան, 380 Վ, 6 այրիչ,առանց ջեռոցի** | Չափսերը (ԵxԼxԲ): 1475x850x860 մմ ± 100մմ. Այրիչների քանակը - 6, այրիչների չափսը 295x417 mm ± 10mm. Յուրաքանչյուր այրիչի հզորություն 3 kW. Այրիչները պատրաստված են չիկկված երկաթից, տաքացուցիչների քանակը յուրաքանչյուր այրիչում –առնվազն 2 , այրիչների աշխատանքային մակերեսի ջերմաստիճանը – 450-480°C, ,Ջերմաստիճանի կառավարման և ջերմային պաշտպանության համակարգ.Կառավարման վահանակի վրա տեղադրված են 4 դիրքով անջատիչներ –6 հատ.Լարումը՝– 380 Վ.: Հզորությունը – մինչև 18 ԿՎ. Աշխատանքային մակերեսը և դիմային պանելը՝ չժանգոտվող մետաղից են: Արտաքին կողային պանելները ներկված պողպատից են:Ջեռոցի տակ պետք է լինի դարակ՝ հատակից 150մմ բարձրության վրա: Օգնող շրջանակակը պետք է լինի քառաքուսի, կողային հատվածներում 15-20մմ: Ոտքերի տակդիրները պետք ՝ սարքավորված լինեն կարգավորվող ոտնակներով; Կարգավորման միջակայքը՝ 15-20մմ: Վոլտաժ 380 վ: Հզորություն մինչև 18 ԿՎ: |
| **541.** | **Էլեկտրական արտադրական վառարան, 380 Վ, 6 այրիչ, ջեռոցով** | Չափսերը (ԵxԼxԲ) 1475x850x860 մմ. Այրիչների քանակը - 6, Լարումը -380V, Հզորությունը – 18-ից 22.8 կՎտ: Աշխատանքային մակերեսը և դիմային մասը պետք է լինի չժանգոտվող մետաղից: Արտաքին կողային պանելները ներկված պողպատից են:Այրիչները պատրաստված են չիկկված երկաթից: Առավելագույն ջերմաստիճանի հասնում են ոչ ավել , քան 30 րոպեում: այրիչների աշխատանքային մակերեսի ջերմաստիճանը – 450-480°C: Ջեռոցը ներքևի հատվածում ունի առանձին կառավարման վահանակ:Ջեռոցը կազմված է մետաղական դռնով մետաղյա շրջանակց , 2 բլոկ տաքացուցիչներից, և 4 ուղորդիչներից՝ թխման համար նախատեսված սկուտեղների համար: Կոմպլեկտում 3 սկուտեղ, 530x470x30մմ , կամ արտադրողի կողմից նախատեսված չափսերով: |

| | | |
|---|---|---|
| | | Ջեռոցի ջերմակառավարումը 20°-270°C: Ջերմային պաշտպանության համակարգ ,+320°C վթարային ջերմաանջատիչով: Ոտքերի տակդիրները պետք է սարքավորված լինեն կարգավորվող ոտնակներով: |
| **542.** | **Էլեկտրական կենցաղային վառարան, 4 այրիչ, ջեռոցով** | Չափսերը (ԵxLxԲ): 600x600x850 (±100) mm.Այրիչների քանակը վառարանում 4, հզորությունը առավելագույնը 6 kW. Հզորությունը-220 V. Էլեկտրական վառարան՝ երկու տաքացուցիչներով, Հզորությունը 1.5 Կվ – 2 Կվ, Վառարանի աշխատանքային ջերմաստիճանը 250 Վտ: |
| **543.** | **Կոմբինացված կենցաղային վառարան, 3գազի այրիչ, 1 էլեկտրաան այրիչ, էլեկտրական ջեռոցով** | Չափսերը (ԵxLxԲ): 600x600x850 (±100) mm.Այրիչների քանակը վառարանում 4, 3 գազի այրիչ, 1 էլեկտրական այրիչ, էլեկտրական ջեռոցով: Հզորությունը առավելագույնը 4 ԿՎ: |
| **544.** | **Գազի արտադրական վառարան, 4 այրիչով, առանց ջեռոցի** | Չափսերը (ԵxLxԲ): 800x893x977 (±100) mm. Այրիչների քանակը վառարանում 4- 4, 3 գազի այրիչ - 5.5 ԿՎ և մեկ այրիչ "կրկնակի թագ" - 7.5 ԿՎ. Գազի ջեռոցը սարքավորված է գազի կառավարման համակարգով: Ներքևում բաց, ծալվող պահարան՝դարակով Գազի սպառումը 2.54 մ3 մեկ ժամում: Բնական գազի (մեթան) ճնշումը 1275 Պա: Արտաքին կողային պանելները պատրաստված են ներկված պողպատից: Վառարանի տակ պետք է լինի դարակ, հատակից 150մմ բարձրության վրա: Աջակցող շրջանակը պետք է լինի քառակուսի կողային մասերում 30-40մմ, Ոտքերի տակդիրները պետք ՝ սարքավորված լինեն կարգավորվող ոտնակներով; Կարգավորման միջակայքը՝ 15-20մմ: Հզորությունը - մինչև 24Կվ: |
| **545.** | **Գազի արտադրական վառարան, 6 այրիչով, առանց ջեռոցի** | Չափսերը (ԵxLxԲ): 800x893x977 (±100) mm. Այրիչների քանակը վառարանում 4- 4, 3 գազի այրիչ - 5.5 ԿՎ և մեկ այրիչ "կրկնակի թագ" - 7.5 ԿՎ. Գազի ջեռոցը սարքավորված է գազի կառավարման համակարգով: Ներքևում բաց, ծալվող պահարան՝դարակով Գազի սպառումը 3.7 մ3 մեկ ժամում: Բնական գազի (մեթան) ճնշումը 1275 Պա: Արտաքին կողային պանելները պատրաստված են ներկված պողպատից: Վառարանի տակ պետք է լինի դարակ, հատակից 150մմ բարձրության վրա: Աջակցող շրջանակը պետք է լինի քառակուսի կողային մասերում 30-40մմ, Ոտքերի տակդիրները պետք ՝ սարքավորված լինեն կարգավորվող ոտնակներով; Կարգավորման միջակայքը՝ 20-30մմ: Հզորությունը - մինչև 37Կվտ: |
| **546.** | **Ինդուկցիոն վառարան, 380 -400 Վ, առանց ջեռոցի** | Չափսերը (ԵxLxԲ): 840x900x940(960) (±100) mm. Այրիչների քանակը – 4, Այրիչների ճափսերը300x300 mm ± 10mm, Այրիչները պատրաստված են ապակի-կերամիկայից –(6 մմ հաստությամբ). 4տաքացնող տարածքներ - Անկախ ինդուկղցիոն մոդուլներ (ինդուկտորներ). Ջեռուցման ջերմաստիճանի սահուն կարգավորում +60-ից +240 C (ջեռուցման հզորության արժեքները "1"-ից to "9"), ջերմակայունության համակարգ. Ժամաչափի ռեժիմ (1-ից min to 180 րոպե) և ժամանակաչափի ռեժիմ ըստ ջերմաստիճանի. Ավտեմատ անջատում, եթե տաքացվող հատվածում կաթսաներ չեն դրվում մեկ րոպեի ընթացքում.Պաշտպանություն բաևձև լարման հոսանքի դեպքում: |

| | | |
|---|---|---|
| | | Պետք է ունենա ավտոմատ հովացման համակարգի միացում վառարանի ներսում 50 ° C-ից բարձր ջերմաստիճանի դեպքում և համակարգն պետք է անջատվի երբ ջերմաստիճանն ինջնում է 35 ° C: Աշխատանքային հարթակը, դիմային վահանակները և օդատար խողովակը պետք է ունենապատրաստված լինեն չժանգոտվող մետաղից: Ոտնակը և կողային վահանակները պետք է պատրաստված լինեն ներկված պողպատից: Վառարանի տակ պետք է լինի դարակ՝ տեղադրված հատակից 150 mm բարձրության վրա, տակդիրը օետք է ունենա կառավարվող ոտնակներ, լվացվող, հեշտությամբ դուրս եկող ֆիլտր: Առաքվող հավաքածուն ներառում է հոսանքի մալուխ առանց վարդակի,գնահատված 400 Վ-իհամար,հողակցումով: Ջեռուցման գոտում առավելագույն ծանրաբեռնվածությունը՝ 25 կգ: Վոլտաժը՝ 400Վ, Հզորություն մինչև 14 Կվ (4x3,5): Սպասքը պետք է լինի ֆերոմագնիսական, հարթ հատակով: Տրամագիծը՝ 115-300մմ: |
| **547.** | **Սեղան-չժանգոտվող մետաղից 1200x600** | Չափսերը (ԵxԼxԲ) 1200x600x850մմ, կողային առավելագույն բարձրությունը 50mm: Ներքևի հատվածում կա ամուր դարակ չժանգոտվող պողպատից, շրջանակը պատրաստված է քառակուսի չժանգոտվող պողպատի խողովակից 40x40մմ: Սեղանի աշխատանքային հատվածը պատրաստված է չժանգոտվող AISI 304 պողպատից: Հաստությունը՝ առնվազն 0.8 մմ՝ կրկանկի ամրացված լամինացված փայտի կտորտանքից պատրաստված հարթակով: |
| **548.** | **Մինի էլեկտրովառարան՝ կոնվեկցիայով** | Չափսերը (ԵxԼxՄ): 610x635x514 (±50) mm. Տարողություն – առնվազն 4 թխման սինիներ 435x320 մմ. Վառարանում դարակների միջև հեռավորությունը: 1 և 2 դարակինը - 70; 2, 3 և 4 դարակներինը՝- 75 (ներքևից վերև). Վառարանն ունի էլեկտրամեխանիկական կառավարման համակարգ,էմալապատ խցիկ, կոնվեկցիոն ֆունկցիա, ժամանակաչափ, 1 լույս՝ աշխատանքային խցիկի համար: Պետք է տեղադրված լինի վթարային թերմոստատ,որը պաշտպանում է 320 °C-ից ավել տաքանալու դեպքում. Ջեռոցի մաքսիմալ աշխատանքային ջերմությունը 270°C է: Ծախսվող էներգիան՝ 3,2 kW, Վոլտաժը 230Վ: Տակդիրները պետք է սարքավորված լինեն կարգավորվող ոտնակներով: Հավաքածուն պետք է ներառի առնվազն 4 թխման սինի: |
| **549.** | **Շոգեկոնվեկցիոն վառարան 20 դարակներով (շարժասայլակով և գաստրոնոմ տարաներով)** | Չափսերը (ԵxԼxԲ)1051x938x1900 մմ (±200) մմ: Գոլորշու առաջացման տեսակը՝ ինժեկտորային: Մեխանիկական կառավարման վահանակ: Արտաքին մակերեսները պատրաստված են չժանգոտվող պողպատից: Ջերմային խցիկը պատրաստված է բարձր ամրության չժանգոտվող պողպատից AISI 304: Ջերմային խցիկի ներքին չափսերը՝ 700x481x1496 մմ Արտադրական հզորությունը՝ 20 դարակ GN1/1գաստրոնոմ տարաների համար: Դարակների միջև հեռավորությունը՝ 67 մմ(±5) մմ Լարումը՝ |

| | | |
|---|---|---|
| | | 400 Վ. Հզորությունը՝ 28.6 կՎտ (±0.5)կՎտ: Ջերմաստիճանի կառավարման միջակայքը՝ +30... +280 ° C: Առավելագույն բեռնվածությունը սկուտեղների վրա՝ ոչ ավելի, քան 4 կգ: Ռեվերսային էլեկտրաշարժիչների քանակը՝ 4 հատ: Ժամանակի (առավելագույնը 120 րոպե) և գոլորշու/խոնավության (0-ից 100%) կառավարումը ձեռքով: Ինքնաշխատ ջրի և գոլորշու տրամադրման համակարգ, որը պահպանում է դրանց օպտիմալ մակարդակը: Ունի ավելորդ խոնավություն հեռացման համակարգը,որը ապահովում է օդի անհրաժեշտ խոնավություն ցանկացած կերակրատեսակ պատրաստելու համար: Աշխատանքային խցիկում օդի համաչափ բաշխումը ապահովում են ռեվերսային օդափոխիչները: Դուռը ունի կոփված ապակուց կրկնակի ապակեպատում: Շոգեկոնվեկցիոն վառարանը կիսաավտոմատ լվացման, ներքին ապակու հեշտ մաքրման համակարգ:Աշխատանքային ռեժիմը շարունակվում է մինչև ամբողջական անջատումը: Ջերմային խցիկն ունի հալոգեն լուսավորություն:<br>Շոգեկոնվեկցիոն վառարանի հետ պետք է լինի նաև շարժական բեռնասայլակ, չափսերը՝ 755x565 x1710 մմ (±100) մմ, 20 հատ GN 1/1 գաստրոնոմ տարաների համար նախատեսված դարակներով: Ներքևում տեղադրված է ջրի հավաքման տարա: 4 կայուն անիվներ և ներքևի մասում ուղորդիչ՝ վառարանում անշարժ դիրքով տեղակայելու համար: Հեռավորությունը դարակների միջև 67 մմ(±5) մմ: Շրջանակը պատրաստված է ուղղանկյուն և քառակուսի խողովակներից: Բեռնասայլակ մետաղական մասերը պատրաստված են AISI 304 չժանգոտվող պողպատից:<br>Շոգեկոնվեկցիոն վառարանի հետ պետք է լինեն նաև 7 չափսի առանց բռնակների գաստրոնորմ տարաներ : Նյութը՝ բարձրորակ չժանգոտվող պողպատ CNS 18/10 (AISI 304) 0,8 մմ հաստությամբ: Գաստրոնոմ տարաների եզրերը պետք է ուժեղացված և կլորացված անկյուններով լինեն, տարողությունը հեշտ դատարկելու համար: գաստրոնոմ տարաները կարող են դասավորվել՝<br>1) GN 1 / 1-65 - Չափերը (ԵxLxԲ) 530x325x65 մմ, ծավալը 8 լ - 15 հատ.<br>2) GN 1 / 1-40 - Չափերը (ԵxLxԲ) 530x325x40 մմ, ծավալը 5.1 լ - 15 հատ.<br>3) GN 1 / 1-20 - Չափերը (ԵxLxԲ) 530x325x20 մմ, ծավալը 1.9 լ - 15 հատ.<br>4) GN 1 / 2-100 - Չափերը (ԵxLxԲ) 325x265x100 մմ, ծավալը 6 լ - 4 հատ.<br>5) GN 1 / 2-65 - Չափերը (ԵxLxԲ) 325x265x65 մմ, ծավալը 3.8 լ - 6 հատ.<br>6) GN 1 / 2-40 - Չափերը (ԵxLxԲ) 325x265x40 մմ, ծավալը 2.3 լ - 6 հատ.<br>7) GN 1 / 3-100 - Չափերը (ԵxLxԲ) 325x176x100 մմ, ծավալը 3.8 լ - 6 հատ.<br>Գաստրոնոմ տարաների հետ պետք է լինեն բռնակներով 6 կափարիչ: Կափարիչները՝ բարձրորակ CNS 18/10 (AISI 304) 0,8 մմ հաստությամբ չժանգոտվող պողպատից :<br>1) Կափարիչը GN1/2-ի համար (325x265 մմ) - 3 հատ.<br>2) Կափարիչը GN1/3-ի համար (325x176 մմ) - 3 հատ |

| | | |
|---|---|---|
| | | |
| **550.** | **Ֆիլտր-ջրի փափկեցուցիչ** | Չափսերը (ԵxLxԲ) 178 x 137 x 576 մմ (±5) մմ: Զտիչը նախապատրաստում է ջուրը շոգեկենվեկցիոն վառարանի համար, նվազեցնում է ջրի կարբոնատային կոշտությունը և կանխարգելում նստվածքի ձևավորումը: Աշխատանքային ճնշումը 2-ից 8,6 բար: Ջրի ջերմաստիճանը 4C - 30C: Շրջակա միջավայրի ջերմաստիճանը 4C - 40C: Վերևում միացման չափսը՝ - G3/8: Հոսքի արագությունը դիֆերենցիալ ճնշման դեպքում - 145 լ ժամում: Անվանական հոսքի արագությունը - 60 լ ժամում: Դատարկ քարթրիջի ծավալը - 1,9լ: Ունի ֆիլտրի կափարիչ 0-70%, պատին ամրացնելու կանգնակ, ֆիլտրի քարթրիջ, ճկուն խողովակ 1,5 մ 3,4" x 3,8", փակող փական 3,4" և 3,8"":<br> |
| **551.** | **Շարժասայլակ** | Չափսերը (ԵxLxԲ) 560x390x1575(±100) մմ, առանց անիվի: Կոնստրուկցիան եռակցված: Բաղկացած է երկու կանգնակներից՝ եռակցված ուղորդիչներով և չորս խաչաձողերով: Շարժասայլակը AISI 304 չժանգոտվող պողպատից:Կանգնակները՝ 25x25 մմ քառակուսի խողովակից 1,5 մմ պատի հաստությամբ : Ուղորդիչների ծայրերը ունեն թեքություն, որը կանխում է շարժասայլակի տեղափոխման ժամանակ գաստրոնորմ տարաների չնախատեսված շարժը, : Ունի 100 մմ տրամագծով 4 պտտվող անիվներ, որոնցից 2-ն ունեն արգելակային մեխանիզմ:530x325 մմ չափերով գաստրոնորմ տարաների համար նախատեսված ուղորդիչները ունեն 12 հրկի հնարավորություն, մակարդակների միջև հեռավորությունը՝ 113 մմ: Շարժասայլակի առվելագույն ծանրաբեռնվածությունը՝ 160 կգ: Մեկ հարկի առավելագույն ծանրաբեռնվածությունը՝ 15 կգ: |

| | | |
|---|---|---|
| | | |
| **552.** | **Մեկ սեկցիայով թխման էլեկտրական արտադրական վառարան** | Չափսերը (ԵxԼxԲ): 840x900x1080 (±100) մմ. Հզորությունը՝ չի գերազանցում 5 ԿՎ-ը. Լարումը՝230 Վ. Ջեռոցում առավելագույն ջերմաստիճանը 270°C.առավելագույ ջերմաստիճանին հասենուլ ժամանակահատվածը- մինչև 30 րոպե: Վառարանը կազմված է մետաղական դռնով պողպատից արկղից, 2 բլոկ տաքացուցիչներից և 4 թխելու համար նախատեսված սինիներից: Պետք է տեղադրված լինի վթարային թերմոստատ,որը պաշտպանում է 320 °C-ից ավել տաքանալու դեպքում: Կառավարման վահանակը պետք է տեղադրված լինի վառարանի մեջ: Վառարանը պետք է ունենա հզորության վերահսկման առանձին ջեռուցիչներ վերևի և ներքևի դարակների համար: Վառարանի ներքին չափսերը՝ 538x535x290 մմ. Տարողությունը – առնվազն 2 թխման սինիներ 530x470x30 մմ չափսերով: Վառարանը տեղադրված է ներկված տակդիրի վրա: կողային և հետևի մասերը ներկված են, դիմային հատվածը պատրաստված է չժանգոտվող պողպատից,վառարանի ոտնակները կարգավորվող են:<br>Հավաքածուն ներառում է 3 թխման սինիներ՝ պատրաստված չժանգոտվող մետաղից, չափսերը առնվազն 530x470x30 մմ կամ ըստ արտադրողի ստանդարտների:Քաշը՝ 90կգ (+/-5) կգ |
| **553.** | **Երկու սեկցիայով թխման էլեկտրական արտադրական վառարան** | Չափսերը (ԵxԼxՄ): 840x900x1510 (±100) մմ. Հզորությունը՝ առնվազն 10 ԿՎը. Լարումը՝~400 Վ. Ջեռոցում առավելագույն ջերմաստիճանը 270°C.առավելագույ ջերմաստիճանին հասենուլ ժամանակահատվածը- մինչև 30 րոպե: Վառարանը կազմված է մետաղական դռներով պողպատից արկղիցՅուրաքանչյուր խցիկում կան 2 բլոկ տաքացուցիչներից և 4 թխելու համար նախատեսված սինիներիհամար ուղորդիչներ: Պետք է տեղադրված լինի վթարային թերմոստատ,որը պաշտպանում է 320 °C-ից ավել տաքանալու դեպքում: Կառավարման վահանակը պետք է տեղադրված լինի վառարանի մեջ: Վառարանը պետք է ունենա հզորության վերահսկման առանձին ջեռուցիչներ վերևի և ներքևի դարակների համար: Վառարանի ներքին չափսերը 538x535x290 մմ. Տարողությունը – առնվազն 3 թխման սինիներ 530x470x30 մմ չափսերով: Վառարանը տեղադրված է ներկված տակդիրի վրա: |

| | | |
|---|---|---|
| | | |
| **554.** | **Երեք սեկցիայով թխման էլեկտրական արտադրական վառարան** | Չափսերը (ԵxLxՄ): 840x900x1510 (±100) մմ. Հզորությունը՝ առնվազն 15 կՎտ: լարումը՝ 400 Վ. Ջեռոցում առավելագույն ջերմաստիճանը 270°C.առավելագույ ջերմաստիճանին հասենուլ ժամանակահատվածը- մինչև 30 րոպե: Վառարանը կազմված է մետաղական դռներով 3 պողպատից արկղից: Յուրաքանչյուր խցիկում կան 2 ջերմային էլեմենտներ և 4 թխելու համար նախատեսված սինիների ուղորդիչներ: Պետք է տեղադրված լինի վթարային թերմոստատ,որը պաշտպանում է 320 °C-ից ավել տաքանալու դեպքում: Կառավարման վահանակները պետք է տեղադրված լինեն խցիկների վրա: Վառարանը պետք է ունենա հզորության վերահսկման առանձին ջեռուցիչներ բոլոր խցիկների համար: Վառարանի ներքին չափսերը 538x535x290 մմ. Տարողությունը – առնվազն 3 թխման սինիներ 530x470x30 մմ չափսերով, կամ ըստ արտադրողի ստանդարտներ: |
| **555.** | **Ջրատաքացուցիչ (բոյլեր)** | Ընդհանուր չափերը (տրամագիծը և բարձրությունը) 306x605 (±10) մմ:Ջրատաքացուցիչի ծավալը՝ 30լ,աշխատանքային ծավալը՝ առնվազն 20լ, ջերմաստիճանը 30-100 °C, ներկառուցված ջերմակառավարիչ: Ձեռքով լիցքավորվող, ջրի մակարդակի ցուցիչ, թերմոստատ: Նյութը՝ չժանգոտվող պողպատ, հզորությունը մինչև 3 կՎտ, լարումը 220 Վ. Ջուրը եռացնելու ժամանակը 60 րոպե: |

| | | |
|---|---|---|
| | | |
| **556.** | **Ջրատաքացուցիչ** | Ընդհանուր չափերը (ԵxԼxԲ) 365x378x1003 մմ (±50) մմ: Լարումը 220 Վ, տաքացման ժամանակը 2 ժամ 30 րոպե, ձևը՝ կլոր, ներքին բաք՝ պողպատ: Ներքին բաքի ծածկույթը բիոապակյա-ճենապակյա է, տաք ջրի ծավալը՝ 70 լիտր, հզորությունը՝ 1,5 կՎտ, դիրքը՝ ուղղահայաց: |
| **557.** | **Հոսող ջրի ջրատաքացուցիչ 50լ** | Ընդհանուր չափերը (ԵxԼxԲ): 405x275x400 (±50) մմ: Տեսակը - հոսքային: Կաթսան եռակցված կառուցվածքի, արտաքին կողային վահանակներով,ջերմային էլեմենտով, ծորակով և կափարիչով: Եռման համար նախատեսված անոթի ծավալը 3,5 լ ,եռացած ջրի կուտակիչի ծավալը՝ 2,8լ : Թողունակությունը 50լ/ժամ, ջերմաստիճանը 30-110 աստիճան, ներկառուցված ջերմակարգավորիչ: Ջուրը տաքացվում է 2 հատ ջերմային էլեմենտներով: Ջրի ճնշումը ջրամատակարարման ցանցում 50-ից 600 կՊա: Ջրի տաքացման ժամանակը ցիկլի սկզբից 3 րոպե (սկզբնական 20C ջրի դեպքում): Ջրի մակարդակի, ջերմային էլեմենտների աշխատանքային ռեժիմի, չոր վիճակում աշխատանքի ցուցիչներով: Ավելորդ գոլորշու ելքի համար նախատեսված խողովակ: Նյութը՝ չժանգոտվող պողպատ, հզորությունը՝ 6 կՎտ, լարումը - 380 Վ: Ոտքերի Բարձրությունը կարգավորվող: Քաշը 7,5 կգ: Կաթսան մատակարարվում է նախատեսված կանգնակով, չափսերը 400x400x500 մմ: Ոտքերը պատրաստված են չժանգոտվող պողպատից 40x40 մմ անկյունակներով՝ միմյանց ամրացված: Ոտքերի բարձրությունը կարգավորվող: Կանգնակը՝ AISI 430 չժանգոտվող պողպատից, Հարթակի վրա բեռը ոչ ավել քան 120 կգ: |
| **558.** | **Հոսող ջրի ջրատաքացուցիչ 100լ** | Ընդհանուր չափերը (ԵxԼxԲ): 405x275x400 (±50) մմ: Տեսակը - հոսքային: Կաթսան եռակցված կառուցվածքի, արտաքին կողային վահանակներով,ջերմային էլեմենտով, ծորակով և կափարիչով: Եռման համար նախատեսված անոթի ծավալը 4 լ ,եռացած ջրի կուտակիչի ծավալը՝ 2,8լ: Թողունակությունը 100լ/ժամ, ջերմաստիճանը 30-110 աստիճան, ներկառուցված ջերմակարգավորիչ: Ջուրը տաքացվում է 3 հատ ջերմային էլեմենտներով: Ջրի ճնշումը ջրամատակարարման ցանցում 50-ից 600 կՊա: Ջրի տաքացման ժամանակը ցիկլի սկզբից 3 րոպե (սկզբնական 20C ջրի դեպքում): Ջրի մակարդակի, ջերմային էլեմենտների աշխատանքային ռեժիմի, չոր վիճակում աշխատանքի ցուցիչներով: Ավելորդ գոլորշու ելքի համար նախատեսված խողովակ: Նյութը՝ չժանգոտվող պողպատ, հզորությունը՝ 10 կՎտ, լարումը - 380 Վ: Ոտքերի Բարձրությունը կարգավորվող: Քաշը 8,5 կգ: Կաթսան մատակարարվում է նախատեսված կանգնակով, չափսերը 400x400x500 մմ: Ոտքերը |

| | | |
|---|---|---|
| | | պատրաստված են չժանգոտվող պողպատից 40x40 մմ անկյունակներով՝ միմյանց ամրացված: Ոտքերի բարձրությունը կարգավորվող: Կանգնակը՝ AISI 430 չժանգոտվող պողպատից, Հարթակի վրա բեռը ոչ ավել քան 120 կգ:<br> |
| | | **ՕԴԱՓՈԽՈՒԹՅԱՆ ՍԱՐՔԱՎՈՐՈՒՄՆԵՐ** |
| **559.** | **Օդաքարշ պատին ամրացող 800x800x350** | Չափսերը (ԵxLxԲ) 800x800x350 մմ: Պատի ամրացվող հովանոց՝ ճարպակլանող լաբիրինթոսային զտիչներով, նյութը՝ AISI 430 չժանգոտվող պողպատ, թիթեղի նվազագույն հաստությունը՝ 1 մմ, ֆիլտրի նյութը՝ AISI 430 չժանգոտվող պողպատ, թիթեղի նվազագույն հաստությունը՝ 0.6 մմ: Հովանոցը ամրանում է պատին, օդափոխության համակարգին միանում է մեկ 200մմ տրամագծով ներդիրով:<br> |
| **560.** | **Օդաքարշ պատին ամրացող 1000x1000x350** | Չափսերը (ԵxLxԲ) 1000x1000x350 մմ: Պատի ամրացվող հովանոց՝ ճարպակլանող լաբիրինթոսային զտիչներով, նյութը՝ AISI 430 չժանգոտվող պողպատ, թիթեղի նվազագույն հաստությունը՝ 1 մմ, ֆիլտրի նյութը՝ AISI 430 չժանգոտվող պողպատ, թիթեղի նվազագույն հաստությունը՝ 0.6 մմ: Հովանոցը ամրանում է պատին, օդափոխության համակարգին միանում է մեկ 200մմ տրամագծով ներդիրով:Թողունակությունը՝ 576-864 խմ/ժ. |

| | | |
|---|---|---|
| | | |
| **561.** | **Օդաքարշ պատին ամրացող 1200x1000x350** | Չափսերը (ԵxLxԲ) 1200x1000x350 մմ: Պատի ամրացվող հովանոց՝ ճարպակլանող լաբիրինթոսային զտիչներով, նյութը՝ AISI 430 չժանգոտվող պողպատ, թիթեղի նվազագույն հաստությունը՝ 1 մմ, ֆիլտրի նյութը՝ AISI 430 չժանգոտվող պողպատ, թիթեղի նվազագույն հաստությունը՝ 0.6 մմ: Հովանոցը ամրանում է պատին, օդափոխության համակարգին միանում է մեկ 250մմ տրամագծով ներդիրով:Թողունակությունը՝ 691-1036 խմ/ժ. |
| **562.** | **Օդաքարշ պատին ամրացող 1400x1000x350** | Չափսերը (ԵxLxԲ) 1400x1000x350 մմ: Պատի ամրացվող հովանոց՝ ճարպակլանող լաբիրինթոսային զտիչներով, նյութը՝ AISI 430 չժանգոտվող պողպատ, թիթեղի նվազագույն հաստությունը՝ 1 մմ, ֆիլտրի նյութը՝ AISI 430 չժանգոտվող պողպատ, թիթեղի նվազագույն հաստությունը՝ 0.6 մմ: |

| | | |
|---|---|---|
| | | Հովանոցը ամրանում է պատին, օդափոխության համակարգին միանում է մեկ 250մմ տրամագծով ներդիրով:Թողունակությունը՝ 806-1209 խմ/ժ.<br> |
| **563.** | **Օդաքարշ կղզյակի1200x1200x350** | Չափսերը (ԵxԼxԲ) 1200x1200x350 մմ: Պատի ամրացվող հովանոց՝ ճարպակլանող լաբիրինթոսային զտիչներով, նյութը՝ AISI 430 չժանգոտվող պողպատ, թիթեղի նվազագույն հաստությունը՝ 1 մմ, ֆիլտրի նյութը՝ AISI 430 չժանգոտվող պողպատ, թիթեղի նվազագույն հաստությունը՝ 0.6 մմ: Հովանոցը ամրանում է պատին, օդափոխության համակարգին միանում է երկու 250մմ տրամագծով ներդիրով:Թողունակությունը՝ 1382-2072 խմ/ժ.<br> |
| **564.** | **Օդաքարշ կղզյակի1800x1200x350** | Չափսերը (ԵxԼxԲ) 1800x1200x350 մմ: Պատի ամրացվող հովանոց՝ ճարպակլանող լաբիրինթոսային զտիչներով, նյութը՝ AISI 430 չժանգոտվող պողպատ, թիթեղի նվազագույն հաստությունը՝ 1 մմ, ֆիլտրի նյութը՝ AISI 430 չժանգոտվող պողպատ, թիթեղի նվազագույն հաստությունը՝ 0.6 մմ: Հովանոցը ամրանում է պատին, օդափոխության համակարգին միանում է երկու 250մմ տրամագծով ներդիրով:Թողունակությունը՝ 2082-2872 խմ/ժ. |

| | | |
|---|---|---|
| | | |
| | | **ԻՆՔՆԱՍՊԱՍԱՐԿՄԱՆ ՀՈՍՔԱԳԾԻ ՍԱՐՔԱՎՈՐՈՒՄՆԵՐ** |
| **565.** | **Ինքնասպասարկան հոսքագծի խոհանոցային պարագաների ցուցափեղկ** | Չափսերը (ԵxLxԲ) 630x674x1244 (±100) մմ: Սեղանի մակերեսը AISI430 չժանգոտվող պողպատից: Ունի 4 պլաստիկ բաժակ, նախատեսված գդալների, պատառաքաղների համար: Ոտքերի բարձրությունը կարգավորվող 20 մմ-ի սահմաններում: |
| **566.** | **Ինքնասպասարկան հոսքագծի սառը խորտիկների ցուցափեղկ սառնարան** | Չափսերը (ԵxLxԲ) 1120x705(1030)x1244 (±100) մմ: Բաղկացած է շրջանակից, սառեցվող սեղանից, դարակից և սառնարանային համակարգից: Սառեցվող սեղանը՝ մակերեսը՝ 0,7քմ մակերեսով, տեղադրված է շրջանակի վրա, որը երեսպատված է: Սառեցվող սեղանի վերևի հատվածում , կանգնակների վրա տեղադրված է 0,35քմ մակերեսով դարակ: Սառեցվող սեղանը և դարակը AISI430 չժանգոտվող պողպատից են: Դարակն ունի մեկ 12 Վտ լուսադիոդային լամպ՝ ներկառուցված անջատիչով: Շրջանակի ներսում կա բաց ,չեզոք դարակ:Վաճառասեղանն ունի սկուտեղների ուղղորդիչ (ամբողջական կտորից),ոտքերի բարձրությունը կառավարվող 20 մմ-ի սահմաններում: Կառավարման վահանակի վրա կա կոմպրեսորի անջատիչ, թերմոստատի կառավարիչ սողնակ: Լարումը՝ 230 Վ: Հզորությունը՝ 0,47 կՎտ: Ցուցափեղկի օգտակար ծավալի օդի ջերմաստիճանը +1...+10:Համակարգում օգտագործվող սառնագենտը՝ R404A , ընհանուր զանգվածը՝ 0,27 կգ: Հնարավոր է շահագործել շրջակա միջավայրի 12-ից 32°C ջերմաստիճանի, օդի 40-ից 70% հարաբերական խոնավության պայմաններում: Վաճառասեղանի կլիմայական դասը՝ 4-րդ: |

| | | |
|---|---|---|
| | | |
| **567.** | **Ինքնասպասարկան հոսքագծի առաջին ճաշատեսակների վաճառասեղան (մարմիտ)** | Չափսերը (ԵxԼxԲ)1120x705(1030)x1244 (±100) մմ: Սննդի տաքացուցիչն ունի եռակցված հիմք, որին ամրացված է չժանգոտվող պողպատից երեսպատում:Հորիզոնական ծածկի վերևում, կանգնակների վրա տեղադրված է 0,35քմ մակերեսով դարակ: Հորիզոնական ծածկը և դարակը՝ AISI430 չժանգոտվող պողպատից:Դարակը ունի մեկ LED լուսային լամպ՝ 12 Վտ հզորությամբ, որի մեջ ներկառուցված է անջատիչ:Ներքևի մակերևույթինամրացված է կոշտ շրջանակ, որի վրա տեղադրված են երկու այրիչով սեղան: Յուրաքանչյուր այրիչ ամրացված է ձողով: Կառավարման վահանակի վրա կա երկու անջատիչ՝ այրիչների փուլային կարգավորման համար և լույսի ցուցիչներ «Ցանց» և «Շահագործում»: Այրիչի տրամագիծը 220 ± 0,5 մմ Աշխատանքային մակերեսը մինչև 400 C տաքացման ժամանակը չծանրաբեռնված վիժակում՝ 20 րոպե:Նոմինալ լարումը՝ 400/230 Վ: Հզորությունը՝ մինչև 2.5կՎտ: Վաճառասեղանն ունի սկուտեղների ուղորդիչ (ամբողջական կտորից),ոտքերի բարձրությունը կառավարվող 20 մմ-ի սահմաններում: |

| | | |
|---|---|---|
| **568.** | **Ինքնասպասարկան հոսքագծի երկրորդ ճաշատեսակների ցուցափեղկ (մարմիտ)** | Չափսերը (ԵxԼxԲ)1120x705(1030)x1484 (±100) մմ: Վաճառասեղանն ունի եռակցված հիմք, որին ամրացված է չժանգոտվող պողպատից երեսպատում:Երեսպատման վրա տեղադրված է ավազան՝ 960x510x239 մմ չափսերով ավազան: Ավազանը ծածկված է AISI430 չժանգոտվող պողպատից թիթեղով, գաստրոնորմ տարաների համար նախատեսված անցքերով: Թիթեղին կանգնակներով ամրացված են երկու դարակ:Դարակներն ունեն մեկ LED լուսային լամպ՝ 12 Վտ հզորությամբ, որի մեջ ներկառուցված է անջատիչ: Գաստրոնորմ տարաների տաքացվում են «ոչ խոնավ» տաք օդով: Ջերմաստիճանի սահուն կարգավորում 30-ից մինչև 80 C. Մինչև աշխատանքային ջերմաստիճան տաքացման ժամանակը 20 րոպե: Տաքացվում է 3 ջերմային էլեմենտներով: Լարումը՝ 230 Վ: Նոմինալ հզորությունը մինչև 1.5 կՎտ:Կառավարման վահանակի վրա կա երկու լույսի ցուցիչներ՝ «Ցանց» և «Շահագործում», ջերմակառավարիչ՝ ավազանում ջերմաստիճանը ընտրելու և պահպանելու համար: Վաճառասեղանն ունի սկուտեղների ուղորդիչ (ամբողջական կտորից),ոտքերի բարձրությունը կառավարվող 20 մմ-ի սահմաններում, ինչպես նաև բռնակներով գաստրոնորմ տարաներ՝ GN1/1x150 - 1 հատ, GN1/2x150 - 2 հատ, GN1/3x150 - 3 հատ: |
| **569.** | **Ինքնասպասարկան հոսքագծի տաք հեղուկների ցուցափեղկ** | Չափսերը (ԵxԼxԲ) 1120x705(1030)x870 (±100) մմ: Վաճառասեղանն ունի եռակցված հիմք, որին ամրացված է չժանգոտվող պողպատից երեսպատում:Հորիզոնական հարթ մակերեսը AISI430 չժանգոտվող պողպատից: Ներքևի հատվածում կա պահարան: Կառավարման վահանակի վրա կան երկու վարդակներ՝ 16 A , 3 կՎտ-ից ոչ ավելի հզորությամբ էլեկտրական սարքավորումները միացնելու համար: Լարումը 230 Վ.:Վաճառասեղանն ունի սկուտեղների ուղորդիչ (ամբողջական կտորից), ոտքերի բարձրությունը կառավարվող 20 մմ-ի սահմաններում: |

| | | |
|---|---|---|
| | | |
| **570.** | **Ինքնասպասարկան հոսքագծի չեզոք ցուցափեղկ** | Չափսերը (ԵxԼxԲ) 630x705(1030)x870 (±100) մմ: Վաճառասեղանն ունի եռակցված հիմք, որին ամրացված է չժանգոտվող պողպատից երեսպատում:Հորիզոնական հարթ մակերեսը AISI430 չժանգոտվող պողպատից: Ներքևում կա պահարան: Վաճառասեղանն ունի սկուտեղների ուղղորդիչ (ամբողջական կտորից), ոտքերի բարձրությունը կառավարվող 20 մմ-ի սահմաններում: |
| | **ՍԱՌՆԱՐԱՆ** | |
| **571.** | **Սննդի մեկ դռնանի արտադրական սառնարան 500-700լ** | Աշխատանքային ջերմաստիճանի միջակայքը 0…+6 աստիճան: Ներքին ծավալը նվազագույնը 500 լ: Ագրեգատի դիրքը վերևից: Էլեկտրական հալեցում: Էլեկտրոնային կառավարման համակարգ, հզորությունը 0,35 կՎտ 24 ժամում, 4 դարակով: Դարակների թույլատրելի ծանրաբեռնվածությունը 40 կգ : Սառնարանի պատի հաստությունը 43(± 10) մմ: |

| | | |
|---|---|---|
| | | |
| **572.** | **Կենցաղային օգտագործման սառնարան 300-320լ** | Ընդհանուր տարողությունը 300-320 լիտր: Սառնարանային խցիկի ընդհանուր տարողությունը նվազագույնը 240 լ : Սառցարանային խցիկի տարողությունը նվազագույնը 58 լիտր: Սառնարանային խցիկի ջերմաստիճանը՝ 0°C - +6°C, սառցարանային խցիկի ջերմաստիճանը ՝ - 18°C: Էներգիայի ծախսը 0.1-0.15 ԿՎ, Լարումը՝220վ: |
| **573.** | **Սառցարան 200լ** | Ներքին տարողությունը - 180 լիտր, օգտակար հզորությունը - 163 լիտր. Խցիկի ջերմաստիճանը °C - 18, էլեկտրաէներգիայի օրական սպառումը ժ, երբ սենյակի ջերմաստիճանը 24°C է ԿՎ/ժ 1,0 , Հզորությունը՝ 135 Վ, կա մեկ մետաղական զամբյուղ: |
| | **ՃԱՇԱՐԱՆ /ԱՅԼ/** | |
| **574.** | **Սեղաններ** | Սեղաններ ճաշարանի, առաջնային հումքից, երկարությունը՝ 1800մմ, լայնությունը 800մմ, բարձրությունը 730մմ, լամինատից, փայլուն մակերեսով: Սեղանի բոլոր եզրերը պատված լինեն 1մմ-ով PVC-ով, բոլոր եզրերը և անկյունները հարթեցված: Ոտքերը մետաղական, առնվազն 30 մմx 30մմ քառանկյուն խողովակից, պատերի հաստությունը առնվազն 1.5մմ: Բոլոր ոտքերը իրար են միանում երկու մետաղական շրջանակներով՝ մեկը մակերեսի տակ, որին ամրանում է մակերեսը, մյուսը մակերեսից 150մմ ցածր: Գույնը սպիտակ կամ կաթնագույն: Ապրանքը պետք է լինի նոր, չօգտագործված: Տեղափոխումը և բեռնաթափումը իրականացնում է մատակարարը: Ապրանքի երաշխիքային ժամկետը՝ ապրանքն ընդունելու օրվանից սկսած առնվազն 365 օր: |

| | | |
|---|---|---|
| **575.** | **Աթոռներ** | Աթոռներ ճաշարանի, մանկական, առաջնային հումքով, պլաստմասե, ոտքերը՝ մետաղական, նստատեղը՝ 45սմ, թիկնակի բարձրությունը նստեղից՝ 40սմ, ընդհանուր բարձրությունը գետնից՝ 84սմ: Ընդհանուր քանակաը մատակարարվում է հավասար քանակի 4 գույներով՝ կարմիր, կապույտ, կանաչ, դեղին: |
| **576.** | **Կշեռք սեղանի չափաբաժնային** | Չափսերը (ԵxԼxԲ): 258x285x135 մմ. Կշռելու համար թույլատրելի առավելագույն քաշը՝ 5 կգ, կշռեու հարթակի չափսերը՝(ԵxԼ) 240x192մմ, ունի LCD էկրան.Էլեկտրամատակարարումը ցանցից 110 ÷240 V/1 ֆազ ՝ ադապտերի կամ մարտկոցի միջոցով:Պաշտպանված է փոշուց և խոնավությունից: |
| **577.** | **Հարթակով կշեռք** | Չափսերը (ԵxԼxԲ): 420x635x765 մմ, Կշռելու համար թույլատրելի առավելագույն քաշը 150 կգ, ճշգրտության աստիճանը 20 գ, կշռելու հարթակի չափսերը՝(ԵxԼ)- 370x500մմ, էլեկտրամատակարարումը: 0,01ԿՎ. Վոլտաժը: 220 Վ. |
| **578.** | **Խմորի սպիռալաձև հարիչ/12 կգ խմորի տարողությամբ/** | Չափսերը (ԵxԼxԲ) 385x670x720 (±100) մմ. Հարիչի տիպը - սպիռալաձև: Տարրայի ծավալը18(±2), Խմորի տարողությունը: 12 կգ, Լարումը՝220V,Հզորությունը: 0.75 ԿՎ. Արագությունների տեսակների քանակը: 1. Տարային պտտման արագություն: 10.5 պտույտ 1 րոպեում, պարույրի պտտման արագություն 91 պտույտ 1 րոպեում. Տարան պահող հարմարանքը և S-աձև խմորի հունցիչը ամբողջությամբ պատրաստված են սսնդի համար նախատեսված չժանգոտվող պողպատից:Կողային հատվածները պատրաստված են ներկված պողպատից: |
| **579.** | **Խմորի սպիռալաձև հարիչ/25 կգ խմորի տարողությամբ/** | Չափսերը (ԵxԼxԲ) 435x750x810 (±100) մմ. Հարիչի տիպը - սպիռալաձև: Տարրայի ծավալը 32(±2), Խմորի տարողությունը: 25 կգ, Լարումը՝380V,Հզորությունը: 1.1-1.5 ԿՎ. Արագությունների տեսակների քանակը: 1. Տարային պտտման արագություն: 11.25/22.5 պտույտ 1 րոպեում, պարույրի պտտման արագություն 78/155 պտույտ 1 րոպեում.Տարան, Տարան պահող հարմարանքը և S-աձև |

| | | |
|---|---|---|
| | | խմորի հունցիչը ամբողջությամբ պատրաստված են սննդի համար նախատեսված չժանգոտվող պողպատից:Կողային հատվածները պատրաստված են ներկված պողպատից: |
| **580.** | **Բանջարեղեն կտրատելու մեքենա** | Մեքենան նախատեսված է հում, եփված բանջարեղեն կտրատելու և խաշված բանջարեղեն տրորելու համար:Փուլերը ՝3 . Էլեկտրական հզորությունը՝ 1 ԿՎ. Արտադրողականությունը (կգ/ժ): 350 կգ/ժ, Վոլտաժը: 380 Վ. Հավաքածուն ներառում է 7 տեսակ փոփոխվող սկավառակ:(1- խորանարդիկներ,2-օղակաձև 2մմ, 3 օղակաձև 4մմ, 4- քերիչ 1 , 5-քերիչ 2, 6-ձողիկներ, 7-տրորիչ 4մմ): |
| **581.** | **Կարտոֆիլի կեղևահանման սարք** | Սարքը նախատեսված է կարտոֆիլ և այլ պալարապտուղ կեղևահանելու համար: Եռառեժիմ: Էլեկտրական հզորությունը՝ 0.75 կՎտ: Արտադրողականությունը 150 կգ/ժ. Լարումը՝380 Վ, մեկ անգամյա բեռնումը՝ 7 կգ: |
| **582.** | **Սպասքի լվացման սարք** | Չափսերը (ԵxԼxԲ): 600x580x830 մմ: Սպասքի լվացման սարք արտադրական, դիմացից բեռնման հնարավորությամբ: Նախատեսված է հանրային սննդի և առևտրի օբյեկտներում սպասք, խոհանոցային պարագաներ, բաժակներ և դանակներ լվանալու համար:Սարքը պետք է հագեցած լինի էլեկտրամեխանիկական հսկողությամբ: Իրանը պատրաստված AISI 304 չժանգոտվող պողպատից:Արտադրողականությունը 30 ցանց/ժ կամ 540 ափսե/ժամ:Լվացման ցիկլը 60 / 90 / 120 / 180 վրկ հնարավորությամբ: Ցանցի չափսը՝ 500x500 մմ, Լարումը 380/220 Վ, Հզորությունը 5,1 կՎտ, Տաք ջրի միացման հանրավորությամբ,պոմպը դրենաժային, Ողողման և ցայման միջոցի դիսպենսեր: Զանգվածը՝ առնվազն 60 կգ: |

| | | |
|---|---|---|
| | | |
| **583.** | **Չժանգոտվող պողպատից դարակ 1200*500** | Չափսերը (ԵxLxԲ): 1200x500x1600մմ, շրջանակը պատրաստված է չժանգոտող չժանգոտվող պողպատից 40x40 մմ, 4 դարակները ամբողջությամբ պատրաստված են սննդի համար նախատեսված AISI 304 չժանգոտվող մետաղից, հաստությունը առնվազն 0.8մմ: Դարակները ամրեցված են հավելյալ ամրացուցիչով և հնարավորություն ունեն մինչև 200 կգ ծանրություն տանելու: Բոլոր 4 դարակները բեռնելու դեպքում առավելագույն թույլատրելի ծանրությունը 400 կգ: |
| **584.** | **Լվացարան-ավազան երկտեղանոց 530** | Չափսերը (ԵxLxԲ) 1100x530x850 մմ; AISI 304 չժանգոտվող պողպատ, շրջանակը պատրաստված է քառակուսի չժանգոտվող պողպատի խողովակից 40x40մմ: Ավազանները եռակցված, եռակցման կարերը մշակված (2 հատ)՝ չափսերը 430x430x300 մմ (±50) մմ, ամբողջական սիֆոնով: 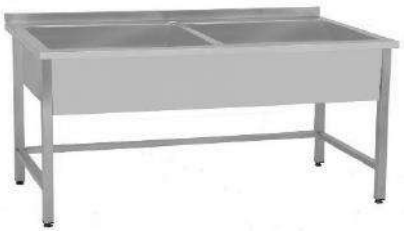 |
| **585.** | **Լվացարան-ավազան մեկ տեղանոց կաթսաների համար** | Չափսերը (ԵxLxԲ) 1000x600x850 մմ; AISI 304 չժանգոտվող պողպատ, շրջանակը պատրաստված է քառակուսի չժանգոտվող պողպատի խողովակից 40x40մմ: Ավազանները եռակցված, եռակցման կարերը մշակված (1 հատ)՝ չափսերը 800x400x400 մմ, ամբողջական սիֆոնով: |

| | | |
|---|---|---|
| | | |
| **586.** | **Լվացարան-ավազան երկտեղանոց 430** | Չափսերը (ԵxԼxԲ) 810x430x850 մմ; AISI 304 չժանգոտվող պողպատ, շրջանակը պատրաստված է քառակուսի չժանգոտվող պողպատի խողովակից 40x40մմ: Ավազանները եռակցված, եռակցման կարերը մշակված (2 հատ)՝ չափսերը 330x330x300 մմ, ամբողջական սիֆոնով: 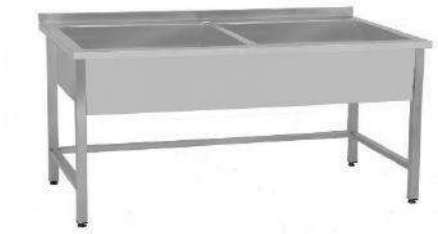 |
| **587.** | **Կերամիկական ձեռքերի լվացարան** | Չափսերը (ԵxԼxԲ) 500x500x800 մմ; նյութը՝ կերամիկա, սիֆոնով: |
| **588.** | **Խառնիչային ծորակ 400** | Չափսերը (ԵxԼxԲ) 400x15x1100 մմ,չժանգոտող պողպատից,ծորակը լատուն միջնամասից պատին ամրացվող: Լվացարանին ամրացվող մասի տրամագիծը 30մմ: Ճնշումային դուշ-ծորակը պտտվում է |

| | | |
|---|---|---|
| | | 360 աստիճան, ճկվող է, միանում է տաք և սառը ջրին, նախատեսված է մինչև 30-50 բար ճնշման օգտագործման համար: Խողովակը ջերմակայուն է 100 ° C: |
| **589.** | **Փայտյա տակդիր** | Չափսերը (ԵxLxԲ) 1200x800x145 (+- 50) մմ: Նախատեսված է ապրանքների, ներառյալ սննդամթերքի պահպանման համար: Նյութը՝ փայտ: Բեռնատարողությունը՝ 2500 կգ: |
| **590.** | **Անվասայլակներ** | Մատուցման սայլակ 2 հարկ AISI 304 չժանգոտվող պողպատից, անիվներով:Տեղափոխումը և բեռնաթափումը իրականացնում է մատակարարը: Ապրանքի երաշխիքային ժամկետը՝ ապրանքն ընդունելու օրվանից սկսած առնվազն 365 օր: |
| **591.** | **Չորանոց** | Չորացուցիչ ափսեների չորացնելու համար 5 դարակ: Չորացուցիչը պատրաստված է չժանգոտող պողպատից 20x30 մմ քառանկյուն խողովակից: 5 ամուր դարակները ամբողջությամբ պատրաստված են սննդի համար նախատեսված չժանգոտվող մետաղից և ամրեցված են կարծրացուցիչով, հնարավորություն ունեն 1 դարակի վրա տեղադրել մինչև 32 ափսե: Յուրաքանչյուր դարակը պետք է ունենա ջիր հեռացման իր սկուտեղը: Չափերը համաձայնեցնել պատվիրատուի հետ ըստ տեղադրվածության:Տեղափոխումը և բեռնաթափումը իրականացնում է մատակարարը: Ապրանքի երաշխիքային ժամկետը՝ մատակարարման օրվանից առնվազն 365 օր: |

| | | |
|---|---|---|
| **592.** | **Գդալներ** | Ճաշի գդալ, սննդային չժանգոտվող պողպատից, երկարությունը ոչ պակաս 200մմ, հաստությունը 2 մմ, աշխատող մասի խորությունը 0.5մմ, եզրերը հարթեցված, փայեցված, ԳՕՍՏ 25185-93 և ԳՕՍՏ 27002-2020-ի չափորոշիչներին համապատասխան: Տեղափոխումը և բեռնաթափումը իրականացնում է մատակարարը: Ապրանքի երաշխիքային ժամկետը՝ մատակարարման օրվանից առնվազն 365 օր: |
| **593.** | **Պատառաքաղեր** | Պատառաքաղ սեղանի, ատամիկները 4 հատ, երկարությունը՝ ոչ պակաս 200մմ, սննդային չժանգոտվող պողպատից, ԳՕՍՏ 25185-93 և ԳՕՍՏ 27002-2020-ի չափորոշիչներին համապատասխան: Տեղափոխումը և բեռնաթափումը իրականացնում է մատակարարը: Ապրանքի երաշխիքային ժամկետը՝ մատակարարման օրվանից առնվազն 365 օր: |
| **594.** | **Ափսեներ** | Ափսե հախճապակուց, 21-22սմ տրամագծով, խորությունը 6մմ, եզրը ոչ ավել 3սմ: Գույնը՝ սպիտակ կամ կաթնագույն, միագույն, առանց նախշերի, ԳՕՍՏ 25185-93-ի չափորոշիչներին համապատասխան: Տեղափոխումը և բեռնաթափումը իրականացնում է մատակարարը: Ապրանքի երաշխիքային ժամկետը՝ մատակարարման օրվանից առնվազն 365 օր: |
| **595.** | **Ափսեներ ապուրի** | Ապուրի ափսե 300-400մլ ոչ ավել, հախճապակե, գույնը՝ սպիտակ կամ կաթնագույն, միագույն, առանց նախշերի, ԳՕՍՏ 25185-93-ի չափորոշիչներին համապատասխան: Տեղափոխումը և բեռնաթափումը իրականացնում է մատակարարը: Ապրանքի երաշխիքային ժամկետը՝ մատակարարման օրվանից առնվազն 365 օր: |
| **596.** | **Բաժակներ** | Բաժակ՝ պոչով, հախճապակե, տարողությունը 250մլ, կոթի երկարությունը առնվազն 60մմ, ԳՕՍՏ 25185-93-ի չափորոշիչներին համապատասխան: Տեղափոխումը և բեռնաթափումը իրականացնում է մատակարարը: Ապրանքի երաշխիքային ժամկետը՝ մատակարարման օրվանից առնվազն 365 օր: |
| **597.** | **Կոթավոր կաթսաներ, 2լ** | Կոթավոր կաթսա (սոտեյնիկ), 2 լիտր տարողությամբ, սննդային չժանգոտվող պողպատից, եռաշերտ, ԳՕՍՏ 27002-86 և ԳՕՍՏ 27002-2020-ի չափորոշիչներին համապատասխան: Տարողությունը ոչ պակաս 2 լիտրից, տրամագիծը ոչ պակաս 190 մմ: Մետաղի հաստությունը առնվազն 1,2մմ: Տեղափոխումը և բեռնաթափումը իրականացնում է մատակարարը: Ապրանքի երաշխիքային ժամկետը՝ մատակարարման օրվանից առնվազն 365 օր: |

| | | |
|---|---|---|
| **598.** | **Կաթսաներ մետաղական, 4լ** | Կաթսա կափարիչով 4 լիտր տարողությամբ, սննդային չժանգոտվող պողպատից, եռաշերտ, ԳՕՍՏ 27002-86 և ԳՕՍՏ 27002-2020-ի չափորոշիչներին համապատասխան: Տարողությունը ոչ պակաս 4լիտրից, տրամագիծը Փ220 մմ:Մետաղի հաստությունը առնվազն1,2մմ երկու բռնակով: Կափարիչը նույնպես բռնակով: Տեղափոխումը և բեռնաթափումը իրականացնում է մատակարարը: Ապրանքի երաշխիքային ժամկետը՝ մատակարարման օրվանից առնվազն 365 օր: |
| **599.** | **Կաթսաներ մետաղական, 10լ** | Կաթսա կափարիչով 10լիտր տարողությամբ, սննդային չժանգոտվող պողպատից, եռաշերտ, ԳՕՍՏ 27002-86 և ԳՕՍՏ 27002-2020-ի չափորոշիչներին համապատասխան: Տարողությունը ոչ պակաս 10լիտրից, տրամագիծը Փ 260 մմ: Մետաղի հաստությունը առնվազն1,2մմ, երկու բռնակով: Կափարիչը նույնպես բռնակով: Տեղափոխումը և բեռնաթափումը իրականացնում է մատակարարը: Ապրանքի երաշխիքային ժամկետը՝ մատակարարման օրվանից առնվազն 365 օր: |
| **600.** | **Կաթսաներ մետաղական, 20լ** | Կաթսա կափարիչով 20լիտր տարողությամբ, սննդային չժանգոտվող պողպատից, եռաշերտ, ԳՕՍՏ 27002-86 և ԳՕՍՏ 27002-2020-ի չափորոշիչներին համապատասխան: Տարողությունը ոչ պակաս 20լ, տրամագիծը Փ340 մմ: Մետաղի հաստությունը առնվազն1,2մմ, երկու բռնակով: Կափարիչը նույնպես բռնակով: Տեղափոխումը և բեռնաթափումը իրականացնում է մատակարարը: Ապրանքի երաշխիքային ժամկետը՝ մատակարարման օրվանից առնվազն 365 օր: |
| **601.** | **Կաթսա մետաղական, 40լ** | Կաթսա կափարիչով 40լիտր տարողությամբ, սննդային չժանգոտվող պողպատից, եռաշերտ: ԳՕՍՏ 27002-86 և ԳՕՍՏ 27002-2020-ի չափորոշիչներին համապատասխան: Տարողությունը ոչ պակաս 40լիտրից, տրամագիծը Փ 400 մմ: Մետաղի հաստությունը առնվազն1,2մմ, երկու բռնակով: Կափարիչը նույնպես բռնակով: Տեղափոխումը և բեռնաթափումը իրականացնում է մատակարարը: Ապրանքի երաշխիքային ժամկետը՝ մատակարարման օրվանից առնվազն 365 օր: |
| **602.** | **Դույլ պլաստմասե,10լ** | Դույլ հատակի լվացման, ախտահանման համար, 10լ, բռնակով, հումքը պլաստմասե: Տեղափոխումը և բեռնաթափումը իրականացնում է մատակարարը: Ապրանքի երաշխիքային ժամկետը՝ մատակարարման օրվանից առնվազն 365 օր: |
| **603.** | **Դույլ մետաղական, 10լ** | Դույլ հատակի լվացման համար, 10լ, բռնակով, հումքը մետաղական:: Տեղափոխումը և բեռնաթափումը իրականացնում է մատակարարը: Ապրանքի երաշխիքային ժամկետը՝ մատակարարման օրվանից առնվազն 365 օր: |

| | | |
|---|---|---|
| **604.** | **Սննդի տարաներ GN 1/1** | Գաստրոնոմ տարրաներ, սննդային չժանգոտվող պողպատից, 530x325x60մմ, ԳՕՍՏ 27002-86 և ԳՕՍՏ 27002-2020-ի չափորոշիչներին համապատասխան: GN 1/1: Տեղափոխումը և բեռնաթափումը իրականացնում է մատակարարը: Ապրանքի երաշխիքային ժամկետը՝ մատակարարման օրվանից առնվազն 365 օր: 1) |
| **605.** | **Թասեր 5լ** | Թասեր 5լ., սննդային չժանգոտվող պողպատից՝ առնվազն AISI -304, ԳՕՍՏ 27002-86 և ԳՕՍՏ 27002-2020-ի չափորոշիչներին համապատասխան: Տեղափոխումը և բեռնաթափումը իրականացնում է մատակարարը: Ապրանքի երաշխիքային ժամկետը՝ մատակարարման օրվանից առնվազն 365 օր: |
| **606.** | **Քամիչներ (փլավքամիչներ)** | Փլավքամիչներ, սննդային չժանգոտվող պողպատից, երկկողմանի բռնակ, պարագիծը՝ 36սմ, ԳՕՍՏ 27002-86 և ԳՕՍՏ 27002-2020-ի չափորոշիչներին համապատասխան: Տեղափոխումը և բեռնաթափումը իրականացնում է մատակարարը: Ապրանքի երաշխիքային ժամկետը՝ մատակարարման օրվանից առնվազն 365 օր: |
| **607.** | **Քամիչ-Մաղ** | Քամիչ-մաղ, մետաղական, երկար կոթով, մանր հյուսվածքով, իրանը սննդային չժանգոտվող պողպատից՝ առնվազն AISI -304, ԳՕՍՏ 27002-86 և ԳՕՍՏ 27002-2020-ի չափորոշիչներին համապատասխան:Տեղափոխումը և բեռնաթափումը իրականացնում է մատակարարը: Ապրանքի երաշխիքային ժամկետը՝ մատակարարման օրվանից առնվազն 365 օր: |
| **608.** | **Հարիչ ձեռքի** | Հարիչ ձեռքի, 10-15սմ, մետաղական, սննդային չժանգոտվող պողպատից՝ առնվազն AISI -304, ԳՕՍՏ 27002-86 և ԳՕՍՏ 27002-2020-ի չափորոշիչներին համապատասխան:Տեղափոխումը և բեռնաթափումը իրականացնում է մատակարարը: Ապրանքի երաշխիքային ժամկետը՝ մատակարարման օրվանից առնվազն 365 օր: |
| **609.** | **Շերեփ** | Շերեփ 250մլ, սննդային չժանգոտվող պողպատից՝ առնվազն AISI -304, ԳՕՍՏ 27002-86 և ԳՕՍՏ 27002-2020-ի չափորոշիչներին համապատասխան: Տեղափոխումը և բեռնաթափումը իրականացնում է մատակարարը: Ապրանքի երաշխիքային ժամկետը՝ մատակարարման օրվանից առնվազն 365 օր: |
| **610.** | **Խավարտի գդալ** | Խավարտի գդալ, 150-200մլ, պոչի երկարությունը՝ 30-35սմ, սննդային չժանգոտվող պողպատից, ԳՕՍՏ 27002-86 և ԳՕՍՏ 27002-2020-ի չափորոշիչներին համապատասխան:: Տեղափոխումը և բեռնաթափումը իրականացնում է մատակարարը: Ապրանքի երաշխիքային ժամկետը՝ մատակարարման օրվանից առնվազն 365 օր: |
| **611.** | **Քափկիր** | Քափկիր, տրամագիծը 10-12սմ, սննդային չժանգոտվող պողպատից՝ առնվազն AISI -304, ԳՕՍՏ 27002-86 և ԳՕՍՏ 27002-2020-ի չափորոշիչներին համապատասխան:Տեղափոխումը և բեռնաթափումը իրականացնում է մատակարարը: Ապրանքի երաշխիքային ժամկետը՝ մատակարարման օրվանից առնվազն 365 օր: |
| **612.** | **Խառնիչներ** | Բահիկներ մետաղյա, անցքերով, սննդային չժանգոտվող պողպատից՝ առնվազն AISI -304, ԳՕՍՏ 27002-86 և ԳՕՍՏ 27002-2020-ի չափորոշիչներին համապատասխան: Տեղափոխումը և |

| | | |
|---|---|---|
| | | բեռնաթափումը իրականացնում է մատակարարը: Ապրանքի երաշխիքային ժամկետը՝ մատակարարման օրվանից առնվազն 365 օր: |
| **613.** | **Կարտոֆիլի ճզմիչ** | Կարտոֆիլի ճզմիչ մետաղյա, անցքերով, սննդային չժանգոտվող պողպատից՝ առնվազն AISI -304, ԳՕՍՏ 27002-86 և ԳՕՍՏ 27002-2020-ի չափորոշիչներին համապատասխան: Տեղափոխումը և բեռնաթափումը իրականացնում է մատակարարը: Ապրանքի երաշխիքային ժամկետը՝ մատակարարման օրվանից առնվազն 365 օր: |
| **614.** | **Խոհանոցային դանակներ** | Խոհարարական դանակներ - հավաքածու 5հատ՝ 5 գույի, 1- մսի դանակ 2- հացի դանակ 3- բանջարեղենի դանակ 4- մրգի դանակ 5-կաթնամթերքի դանակ, սննդային չժանգոտվող պողպատից, ԳՕՍՏ 27002-86 և ԳՕՍՏ 27002-2020-ի չափորոշիչներին համապատասխան: Տեղափոխումը և բեռնաթափումը իրականացնում է մատակարարը: Ապրանքի երաշխիքային ժամկետը՝ մատակարարման օրվանից առնվազն 365 օր: |
| **615.** | **Խոհանոցային տախտակներ** | Պոլիպրոպիլենային խոհանոցային տախտակներ, հավաքածուն 5 հատ՝ 5 գույներով չափը 400x300մմ: Տեղափոխումը և բեռնաթափումը իրականացնում է մատակարարը: Ապրանքի երաշխիքային ժամկետը՝ մատակարարման օրվանից առնվազն 365 օր: |
| **616.** | **Չափիչ բաժակներ բաժնեչափով 1լ** | Չափման բաժակ 1լ, պլաստիկ: Տեղափոխումը և բեռնաթափումը իրականացնում է մատակարարը: Ապրանքի երաշխիքային ժամկետը՝ մատակարարման օրվանից առնվազն 365 օր: |
| **617.** | **Չափիչ բաժակներ բաժնեչափով 0.5լ** | Չափման բաժակ 0,5 լ, պլաստիկ:Տեղափոխումը և բեռնաթափումը իրականացնում է մատակարարը: Ապրանքի երաշխիքային ժամկետը՝ մատակարարման օրվանից առնվազն 365 օր: |
| **618.** | **Ջերմաչափեր ճաշի** | Ճաշի թվային ջերմաչափ, սննդային չժանգոտվող պողպատի զոնդով՝ առնվազն AISI -304: Զոնդի երկարությունը՝ 200-300 մմ: Աշխատանքային միջակայքը ջերմաստիճանի՝ 0 ° C-50 ° C: Կենցաղային թվային ջերմաչափը ունի փոքրիկ էկրան:Տեղափոխումը և բեռնաթափումը իրականացնում է մատակարարը: Ապրանքի երաշխիքային ժամկետը՝ մատակարարման օրվանից առնվազն 365 օր: |

| | | |
|---|---|---|
| | | |
| **619.** | **Ջերմաչափեր սենյակի** | Սենյակի թվային ջերմաչափ, ջերմաստիճան ցույց տալու միջակայքը -10 °C- ից մինչև + 50 ° C: Պլաստիկ, փայտե կամ ապակյա խցիկով: Տեղափոխումը և բեռնաթափումը իրականացնում է մատակարարը: Ապրանքի երաշխիքային ժամկետը՝ մատակարարման օրվանից առնվազն 365 օր: |
| **620.** | **Սննդի տարաներ, 10լ** | Տարա 10լ տարողությամբ, հումքը պլաստմասե: Տեղափոխումը և բեռնաթափումը իրականացնում է մատակարարը: Ապրանքի երաշխիքային ժամկետը՝ մատակարարման օրվանից առնվազն 365 օր: |
| **621.** | **Աղբարկղ, պլաստմասե, 20լ** | Խոհանոցի աղբաման կափարիչով ոտքով բացվող, 20լ տարողությամբ, հումքը պլաստմասե: Տեղափոխումը և բեռնաթափումը իրականացնում է մատակարարը: Ապրանքի երաշխիքային ժամկետը՝ մատակարարման օրվանից առնվազն 365 օր: |
| **622.** | **Աղբարկղ, պլաստմասե, 60լ** | Խոհանոցի աղբաման կափարիչով ոտքով բացվող, 60լ տարողությամբ, հումքը պլաստմասե: Տեղափոխումը և բեռնաթափումը իրականացնում է մատակարարը: Ապրանքի երաշխիքային ժամկետը՝ մատակարարման օրվանից առնվազն 365 օր: |
| **623.** | **Հատակ մաքրելու ձող՝ մաքրող կտորով** | Հատակի լվացման ձող ՝ լվանալու դույլով: Դույլը՝ Պլաստիկ/ալյումին ծավալը՝ առնվազն 8լ, մաքրող շորը լվանալու, քամելու հարմարանքով: Մաքրող կտորը ներառյալ: Տեղափոխումը և բեռնաթափումը իրականացնում է մատակարարը: Ապրանքի երաշխիքային ժամկետը՝ մատակարարման օրվանից առնվազն 365 օր: |

| | | |
|---|---|---|
| **ՕԴԱՓՈԽՈՒԹՅԱՆ ՍԱՐՔԱՎՈՐՈՒՄՆԵՐ** | | |
| **624.** | **Օդաքարշ պատին ամրացող 800x800x350** | Չափսերը (ԵxԼxԲ) 800x800x350 մմ: Պատի ամրացվող հովանոց՝ ճարպակլանող լաբիրինթոսային զտիչներով, նյութը՝ AISI 430 չժանգոտվող պողպատ, թիթեղի նվազագույն հաստությունը՝ 1 մմ, ֆիլտրի նյութը՝ AISI 430 չժանգոտվող պողպատ, թիթեղի նվազագույն հաստությունը՝ 0.6 մմ: Հովանոցը ամրանում է պատին, օդափոխության համակարգին միանում է մեկ 200մմ տրամագծով ներդիրով: |
| **625.** | **Օդաքարշ պատին ամրացող 1000x1000x350** | Չափսերը (ԵxԼxԲ) 1000x1000x350 մմ: Պատի ամրացվող հովանոց՝ ճարպակլանող լաբիրինթոսային զտիչներով, նյութը՝ AISI 430 չժանգոտվող պողպատ, թիթեղի նվազագույն հաստությունը՝ 1 մմ, ֆիլտրի նյութը՝ AISI 430 չժանգոտվող պողպատ, թիթեղի նվազագույն հաստությունը՝ 0.6 մմ: Հովանոցը ամրանում է պատին, օդափոխության համակարգին միանում է մեկ 200մմ տրամագծով ներդիրով:Թողունակությունը՝ 576-864 խմ/ժ. |
| **626.** | **Օդաքարշ պատին ամրացող 1200x1000x350** | Չափսերը (ԵxԼxԲ) 1200x1000x350 մմ: Պատի ամրացվող հովանոց՝ ճարպակլանող լաբիրինթոսային զտիչներով, նյութը՝ AISI 430 չժանգոտվող պողպատ, թիթեղի նվազագույն հաստությունը՝ 1 մմ, ֆիլտրի նյութը՝ AISI 430 չժանգոտվող պողպատ, թիթեղի նվազագույն հաստությունը՝ 0.6 մմ: Հովանոցը ամրանում է պատին, օդափոխության համակարգին միանում է մեկ 250մմ տրամագծով ներդիրով:Թողունակությունը՝ 691-1036 խմ/ժ. |
| **627.** | **Օդաքարշ պատին ամրացող 1400x1000x350** | Չափսերը (ԵxԼxԲ) 1400x1000x350 մմ: Պատի ամրացվող հովանոց՝ ճարպակլանող լաբիրինթոսային զտիչներով, նյութը՝ AISI 430 չժանգոտվող պողպատ, թիթեղի նվազագույն հաստությունը՝ 1 մմ, ֆիլտրի նյութը՝ AISI 430 չժանգոտվող պողպատ, թիթեղի նվազագույն հաստությունը՝ 0.6 մմ: Հովանոցը ամրանում է պատին, օդափոխության համակարգին միանում է մեկ 250մմ տրամագծով ներդիրով:Թողունակությունը՝ 806-1209 խմ/ժ. |
| **628.** | **Օդաքարշ կղզյակի1200x1200x350** | Չափսերը (ԵxԼxԲ) 1200x1200x350 մմ: Պատի ամրացվող հովանոց՝ ճարպակլանող լաբիրինթոսային զտիչներով, նյութը՝ AISI 430 չժանգոտվող պողպատ, թիթեղի նվազագույն հաստությունը՝ 1 մմ, ֆիլտրի նյութը՝ AISI 430 չժանգոտվող պողպատ, թիթեղի նվազագույն հաստությունը՝ 0.6 մմ: Հովանոցը ամրանում է պատին, օդափոխության համակարգին միանում է երկու 250մմ տրամագծով ներդիրով:Թողունակությունը՝ 1382-2072 խմ/ժ. |
| **629.** | **Օդաքարշ կղզյակի1800x1200x350** | Չափսերը (ԵxԼxԲ) 1800x1200x350 մմ: Պատի ամրացվող հովանոց՝ ճարպակլանող լաբիրինթոսային զտիչներով, նյութը՝ AISI 430 չժանգոտվող պողպատ, թիթեղի նվազագույն հաստությունը՝ 1 մմ, ֆիլտրի նյութը՝ AISI 430 չժանգոտվող պողպատ, թիթեղի նվազագույն հաստությունը՝ 0.6 մմ: Հովանոցը ամրանում է պատին, օդափոխության համակարգին միանում է երկու 250մմ տրամագծով ներդիրով:Թողունակությունը՝ 2082-2872 խմ/ժ. |
| **ԲՈՒԺԿԵՏ** | | |
| **630.** | **Սեղան բժշկական** | 1100x 630 x 740մմ |

| | | |
|---|---|---|
| **631.** | **Գործիքային սեղան** | 710x 515 x 870մմ |
| **632.** | **Պահարան բժշկական** | 450x 451 x 1600մմ |
| **633.** | **Կշեռք բժշկական** | 495x 510 x 1300մմ |
| **634.** | **Հասակաչափ** | 530x 420 x 2200մմ |
| **635.** | **Աղյուսակ (տեսողությունը որոշելու համար)** | 625x 315 x 550մմ; N=0.05կՎտ; 1Ֆ |
| **636.** | **Երկհարկ տախտամած** | 1800x1000x1450մմ |

Հավելված 2
ՀՀ կրթության, գիտության,
մշակույթի և սպորտի նախարարի
2024 թվականի ____ հուլիսի N _____-Լ հրամանի

## ՆԱԽԱԴՊՐՈՑԱԿԱՆ ՈՒՍՈՒՄՆԱԿԱՆ ՀԱՍՏԱՏՈՒԹՅՈՒՆՆԵՐԻ ԱՆՀՐԱԺԵՇՏ ԳՈՒՅՔԻ ՕՐԻՆԱԿԵԼԻ ՑԱՆԿ

ԳՈՒՅՔ / մսուրային և նախադպրոցական խմբերի /

(Նորմատիվները՝ անկախ հաստատությունների կազմակերպական-իրավական ձևից, 8-ից մինչև 12 ժամյա աշխատանքային ռեժիմի տևողության դեպքում)՝ համաձայն ՀՀ ԿԳՄՍ նախարարի 11.10.2021թ. N 76-Ն հրամանի

| Խմբերը | Տարիքը | Տեղերի քանակը խմբերում |
|---|---|---|
| **Ի. Մսուրային** | | |
| Վաղ տարիքի առաջին խումբ | 2 ամսականից մինչև 1 տարեկան | 15 |
| Վաղ տարիքի երկրորդ խումբ | 1 տարեկանից մինչև 2 տարեկան | 20 |
| Կրտսեր տարիքի առաջին խումբ | 2 տարեկանից մինչև 3 տարեկան | 20 |
| **Ի Ի. Նախադպրոցական** | | |
| Կրտսեր երկրորդ խումբ | 3 տարեկանից մինչև 4 տարեկան | 25 |
| Միջին խումբ | 4 տարեկանից մինչև 5 տարեկան | 25 |
| Ավագ խումբ | 5 տարեկանից մինչև 6 տարեկան | 25 |

| Հ/Հ | Անվանացանկ | Տեխնիկական բնութագիր |
|---|---|---|
| | **Ι. ՄՍՈՒՐԱՅԻՆ ԽՈՒՄԲ** | |
| | | **ԸՆԴՈՒՆԱՐԱՆ** |
| 1. | **Մանկական զգեստապահարան** | Զգեստահարանը 5 դռնանի է, այն ամբողջությամբ, ներառյալ միջնապատերը պետք է պատրաստված լինի 18 մմ հաստությամբ լամինացված ՓՏՍ Ε0դասից, որոնց աշխատանքային հարթության եզրերը կշրջափակվեն 1-2 մմ հաստության պոլիմերային եզրաժապավենով (PVC կամ համարժեք), իսկ ոչ աշխատանքային հարթության եզրագծերը՝ 0.4-1.0 մմ հաստության պլաստիկե եզրաժապավենով (PVC կամ համարժեք): Հետնապատը պետք է լինի 4 մմ հաստությամբ լամինացված փայտաթելային սալից (ԴՎՊ) (կամ համարժեք) և նույն լամինացված ՓՏՍ Ε0դասի գույնի: Աշխատանքային հարթության եզրերը պետք է լավ հղկված ու մշակված լինեն, առանց ծլեպների, առջևի կլորացված հատուկ դետալներ: Զգեստապահարանի արտաքին չափսերն են՝ 1708 x 300 x 1644 մմ (Լ x Խ x Բ), յուրաքանչյուր սեկցիայի ներսի չափսերն են՝ 320 x 300 x 1300 մմ (Լ x Խ x Բ) մմ: Բոլոր 5 բաժիններում էլ, ողջ լայնությամբ և խորությամբ պետք է նախատեսված լինի՝ վերևի մասում գլխարկի, իսկ ներքևում կոշիկների համար առանձնացված հետևյալ չափսերի՝ 320 x 300 x 200 մմ (Լ x Խ x Բ) տեղեր (բաց դարակներ): Բոլոր սեկցիաներում գլխարկների դարակի տակից պետք է ամրացված լինի մետաղական բարձրորակ երկտեղանի կախիչ: Դռներն ամրացված են և փակվում են 3-ական բարձրորակ ծխնիներով: Բոլոր միացումներն իրականացնել թաքնված ամրակցումներով: Այն պետք է ունենա չորս առանձին փայտյա, կամ մետաղական 300 մմ բարձրությամբ ոտքեր, որոնք տեղադրվում են եզրերից 50 մմ դեպի ներս: Ոտքերի հատակին հպվող հատվածի եզրերի տակից պետք է ամրացվի պլաստիկե մուգ գույնի տակդիրներ, որոնց տակի պատերի հաստությունը՝ առնվազն 8 մմ է: Պետք է լինեն ամուր՝ պատրաստված մաշակայուն նյութերից, ինչը շահագործման ընթացքում ի հայտ չգալու պարագայում մատակարարը պարտավորվելու է սեղմ ժամկետներում փոխարինել մատակարարված ապրանքը և/կամ կատարել համապատասխան վերազինում կամ ամրացում: Պետք է լինեն էկոլոգիապես մաքուր և առողջության համար անվտանգ հումքից: Պետք է ապահովվի էսթետիկությունը, մասնավորապես՝ գունավորումը և/կամ նկարազարդումը պետք է կատարվի որակյալ, հստակ գունավորմամբ, առանց արտադրական խոտանների և ծշեպների: Պետք է ապահովվի էրգոնոմիկությունը, այսինքն՝ մատակարարվող գույքը պետք է լինի համապատասխան հասակային խմբի չափսային պահանջներով, ցանկալի է նաև լինի կարգավորման հնարավորությամբ և հարմարավետ՝ շահագործման ժամանակ: Գույնը նախապես համաձայնեցնել մանկապարտեզի տնօրինության հետ: |

| | | |
|---|---|---|
| | | Նմուշները պետք է մինչ մատակարարում համաձայնեցվեն պատվիրատուի հետ և առաջին իսկ պահանջի դեպքում՝ պետք է ներկայացվի ապրանքի համապատասխանության, որակի հավաստագիր (սերտիֆիկատ) կամ համարժեք փաստաթուղթ (օրինակ՝ անկախ փորձագիտական հաստատության կողմից տրված եզրակացություն): Պետք է սահմանվի երաշխիքային սպասարկում՝ առնվազն 1 տարի, արտադրական թերությունների և հնարավոր անհամապատասխանությունների վերականգնման, վերանորոգման և/կամ փոխարինման նպատակով: Ապրանքի վրա պետք է կատարվի մակնշում, որում նշված կլինեն արտադրող երկիրը, արտադրող ընկերությունը, արտադրման համար հիմք հանդիսացող նորմատիվա-իրավական փաստաթուղթը, արտադրման ժամանակ օգտագործված նյութերը և դրանց անվտանգության և էկոլոգիապես մաքուր հումք լինելու մասին գրառումները և այլն: Մակնշումը պետք է կատարվի հայերեն, թույլատրվում է նաև միջազգային լեզվով (մասնավորապես՝ անգլերեն, ռուսերեն), ընթեռնելի տարբերակով: Մակնշումը պետք է կատարվի այնպիսի հատվածում, որպեսզի չխաթարի ընդհանուր էսթետիկ տեսքը: Մակնշումն անմիջապես արտադրանքի վրա կատարելու անհնարինության դեպքում թույլատրվում է վերոգրյալ տեղեկատվությունը ամփոփել ուղեկցական թերթիկում և/կամ գրքույկում (կամ համարժեք, օրինակ՝ տեխնիկական անձնագրում): |
| 2. | **Երեխաների կոշիկները փոխելու համար նստարաններ** | Նստարանը պետք է պատրաստված լինի էկոլոգիապես մաքուր և առողջության համար անվտանգ հումքից (հիմնականում՝ 40 մմ հաստությամբ փայտից (հաճարից)), պետք է լինի լավ հղկված, ողորկ, առանց ծլեպների, լաքապատված (էկոլոգիապես մաքուր և առողջության համար անվտանգ նյութերով), անկյունները պետք է լինեն կլորացված կամ անկյուններին ամրացվեն պոլիմերային կամ ռետինե՝ անվտանգությունն ապահովող հատուկ դետալներ: Պետք է լինեն ամուր՝ պատրաստված մաշակայուն նյութերից, ինչը շահագործման ընթացքում ի հայտ չգալու պարագայում մատակարարը պարտավորվելու է սեղմ ժամկետներում փոխարինել մատակարարված ապրանքը և/կամ կատարել համապատասխան վերազինում կամ ամրացում: Պետք է ապահովվի էսթետիկությունը, մասնավորապես՝ գունավորումը, նկարազարդումը և/կամ լաքապատումը պետք է կատարվի որակյալ, հստակ գունավորմամբ, առանց արտադրական խոտանների: Պետք է ապահովվի էրգոնոմիկությունը, այսինքն՝ մատակարարվող գույքը պետք է լինի համապատասխան հասակային խմբի չափսային պահանջներով, ցանկալի է նաև լինի կարգավորման հնարավորությամբ և հարմարավետ՝ շահագործման ժամանակ: Նստարանի կոնստրուկցիան հավաքվում է շիպերով, պտուտակներով կամ համարժեք ամուր և շահագործման ժամանակ անվտանգ դետալներով:<br>Նստարանը պետք է պատրաստված լինի հորիզոնական դիՐքով դրվող, որպես աթոռ-նստարան, որի չափսերն են՝ 250 x 1400 x 250 մմ (Լ x Ե x Բ): Նմուշները պետք է մինչ մատակարարում համաձայնեցվեն պատվիրատուի հետ և առաջին իսկ պահանջի դեպքում՝ պետք է ներկայացվի ապրանքի համապատասխանության, որակի հավաստագիր (սերտիֆիկատ) կամ համարժեք փաստաթուղթ (օրինակ՝ անկախ փորձագիտական հաստատության կողմից տրված եզրակացություն): Պետք է սահմանվի երաշխիքային սպասարկում՝ առնվազն 1 տարի, արտադրական թերությունների և հնարավոր անհամապատասխանությունների վերականգնման, վերանորոգման և/կամ փոխարինման նպատակով: Ապրանքի վրա պետք է կատարվի մակնշում, որում նշված կլինեն արտադրող երկիրը, արտադրող ընկերությունը, արտադրման համար հիմք հանդիսացող նորմատիվա- |

| | | |
|---|---|---|
| | | իրավական փաստաթուղթը, արտադրման ժամանակ օգտագործված նյութերը և դրանց անվտանգության և էկոլոգիապես մաքուր հումք լինելու մասին գրառումները և այլն: Մակնշումը պետք է կատարվի հայերեն, թույլատրվում է նաև միջազգային լեզվով (մասնավորապես՝ անգլերեն, ռուսերեն), ընթեռնելի տարբերակով: Մակնշումը պետք է կատարվի այնպիսի հատվածում, որպեսզի չխաթարի ընդհանուր էսթետիկ տեսքը: Մակնշումն անմիջապես արտադրանքի վրա կատարելու անհնարինության դեպքում թույլատրվում է վերոգրյալ տեղեկատվությունը ամփոփել ուղեկցական թերթիկում և/կամ գրքույկում (կամ համարժեք, օրինակ՝ տեխնիկական անձնագրում): |
| | | **ԽԱՂԱՃԱՇԱՐԱՆ** |
| 3. | **Մանկական աթոռներ /2-4 տարիքային խմբի համար/** | Գույները և չափերը՝ ՀՀ Առողջապահության նախարարի 12.02.2024թ. N 50-Ն հրամանի պահանջներով նշված չափերին համապատասխան, մնացած չափսերը և արտաքին տեսքի լուծումները համաձայնեցնել մանկապարտեզի տնօրինության հետ: Հիմնական կոնստրուկտիվ տարրերը պետք է պատրաստված լինեն փայտից կամ ՓՏՍ Ε0դասի: Նշված տարիքային խմբի համար ընդհանուր չափսերը կարող են կազմել՝ նստելատեղի չափսերը՝ շուրջ 280x280 մմ, մինչև նստելատեղը բարձրությունը հատակից՝ շուրջ 240 մմ (համապատասխանեցնել տարիքային խմբի սեղանի համար սահմանված բարձրության հետ): Աթոռի հենակի բարձրությունը՝ 240 մմ: Աթոռի հենակը պետք է պատրաստված լինի 10 մմ հաստությամբ նրբատախտակից (կամ համարժեք կոնստրուկցիայով), չափսերը՝ 120x280 մմ:<br>Մանկական աթոռը պետք է պատրաստված լինի էկոլոգիապես մաքուր և առողջության համար անվտանգ հումքից (հիմնականում՝ փայտից), պետք է լինի լավ հղկված, ողորկ, առանց ծլեպների, լաքապատված (էկոլոգիապես մաքուր և առողջության համար անվտանգ նյութերով), անկյունները պետք է լինեն կլորացված կամ անկյուններին ամրացվեն պոլիմերային կամ ռետինե՝ անվտանգությունն ապահովող հատուկ դետալներ: Պետք է լինեն ամուր՝ պատրաստված մաշակայուն նյութերից, ինչը շահագործման ընթացքում ի հայտ չգալու պարագայում մատակարարը պարտավորվելու է սեղմ ժամկետներում փոխարինել մատակարարված ապրանքը և/կամ կատարել համապատասխան վերազինում կամ ամրացում: Պետք է ապահովվի էսթետիկությունը, մասնավորապես՝ գունավորումը և/կամ նկարազարդումը պետք է կատարվի որակյալ, հստակ գունավորմամբ, առանց արտադրական խոտանների: Պետք է ապահովվի էրգոնոմիկությունը, այսինքն՝ մատակարարվող գույքը պետք է լինի համապատասխան հասակային խմբի չափսային պահանջներով, ցանկալի է նաև լինի կարգավորման հնարավորությամբ և հարմարավետ՝ շահագործման ժամանակ: Աթոռի կոնստրուկցիան հավաքվում է շիպերով, պտուտակներով կամ համարժեք ամուր և շահագործման ժամանակ անվտանգ դետալներով:<br>Նմուշները պետք է մինչ մատակարարում համաձայնեցվեն պատվիրատուի հետ և առաջին իսկ պահանջի դեպքում՝ պետք է ներկայացվի ապրանքի համապատասխանության, որակի հավաստագիր (սերտիֆիկատ) կամ համարժեք փաստաթուղթ (օրինակ՝ անկախ փորձագիտական հաստատության կողմից տրված եզրակացություն): Պետք է սահմանվի երաշխիքային սպասարկում՝ առնվազն 1 տարի, արտադրական թերությունների և հնարավոր |

| | | |
|---|---|---|
| | | անհամապատասխանությունների վերականգնման, վերանորոգման և/կամ փոխարինման նպատակով: Ապրանքի վրա պետք է կատարվի մակնշում, որում նշված կլինեն արտադրող երկիրը, արտադրող ընկերությունը, արտադրման համար հիմք հանդիսացող նորմատիվա-իրավական փաստաթուղթը, արտադրման ժամանակ օգտագործված նյութերը և դրանց անվտանգության և էկոլոգիապես մաքուր հումք լինելու մասին գրառումները և այլն: Մակնշումը պետք է կատարվի հայերեն, թույլատրվում է նաև միջազգային լեզվով (մասնավորապես՝ անգլերեն, ռուսերեն), ընթեռնելի տարբերակով: Մակնշումը պետք է կատարվի այնպիսի հատվածում, որպեսզի չխաթարի ընդհանուր էսթետիկ տեսքը: Մակնշումն անմիջապես արտադրանքի վրա կատարելու անհնարինության դեպքում թույլատրվում է վերոգրյալ տեղեկատվությունը ամփոփել ուղեկցական թերթիկում և/կամ գրքույկում (կամ համարժեք, օրինակ՝ տեխնիկական անձնագրում): |
| 4. | **Մանկական սեղան՝ չորստեղանի /2-4 տարիքային խմբի համար/** | Գույները և չափերը՝ ՀՀ Առողջապահության նախարարի 12.02.2024թ. N 50-Ն հրամանի հրամանով սահմանված պահանջներին համապատասխան, մնացած չափսերը և արտաքին տեսքի լուծումները համաձայնեցնել մանկապարտեզի տնօրինության հետ: Մանկական սեղանը պետք է պատրաստված լինի էկոլոգիապես մաքուր և առողջության համար անվտանգ հումքից, պետք է լինի լավ հղկված, ողորկ, առանց ծլեպների, էկոլոգիապես մաքուր և առողջության համար անվտանգ նյութերով, անկյունները պետք է լինեն կլորացված կամ անկյուններին ամրացվեն պոլիմերային կամ ռետինե՝ անվտանգությունն ապահովող հատուկ դետալներ: Պետք է լինեն ամուր՝ պատրաստված մաշակայուն նյութերից, ինչը շահագործման ընթացքում ի հայտ չգալու պարագայում մատակարարը պարտավորվելու է սեղմ ժամկետներում փոխարինել մատակարարված ապրանքը և/կամ կատարել համապատասխան վերազինում կամ ամրացում: Պետք է ապահովվի էսթետիկությունը, մասնավորապես՝ գունավորումը և/կամ նկարազարդումը պետք է կատարվի որակյալ, հստակ գունավորմամբ, առանց արտադրական խոտանների: Պետք է ապահովվի էրգոնոմիկությունը, այսինքն՝ մատակարարվող գույքը պետք է լինի համապատասխան հասակային խմբի չափսային պահանջներով, ցանկալի է նաև լինի կարգավորման հնարավորությամբ և հարմարավետ՝ շահագործման ժամանակ: Մետաղական հիմնակմախքով մանկական սեղանի չափսերն են՝ 1000 x 700 x 430 մմ (Ե x Լx Բ): Սեղանի աշխատանքային հարթության համար պետք է օգտագործվի լամինացված Ε0դասի ΦSU՝ 18 մմ հաստությամբ: Լամինացված ΦSU Ε0դասի աշխատանքային հարթության եզրերը պետք է լինեն հղկված, մշակված և ողորկ, առանց ծլեպների, շրջափակվեն համապատասխան հաստության պլաստիկ եզրաժապավենով (օրինակ՝ PVC կամ համարժեք): Բոլոր անկյունները պետք է կլորացվեն, կամ<br>անկյուններին ամրացվեն պոլիմերային կամ ռետինե կլորացված հատուկ դետալներ: Սեղանի կմախքը պատրաստված է 25 x 25 x 2.0 մմ չափսի մետաղական քառանկյուն խողովակներից, կմախքի արտաքին չափերը՝ 800 x 600 x 381 մմ (Ե x Լ x Բ), որին՝ զոդման միջոցով ամրացվում են 20 x 20 x 2.0 մմ տրամաչափի քառանկյուն խողովակից 4 մետաղական ոտքերը, որոնք էլ զոդման եղանակով շրջանաձև կապով միացվում են իրար հետ 15 x 15 x 2.0 մմ տրամաչափի քառանկյուն խողովակով: Ոտքերը պետք է խցանված լինեն պլաստիկե խցաններով՝ 6 մմ հաստությամբ: Վերոգրյալ չափսերը պետք է խիստ համամասնորեն համապատասխանեն համապատասխան տարիքային խմբի համար պատրաստվող աթոռների չափսերին՝ դրանց միաժամանակյա հարմարավետ |

| | | |
|---|---|---|
| | | շահագործման նպատակով, որից ելնելով թույլատրվում են նշված չափսերից որոշակի շեղումներ: Զոդման կարանները պետք է լինեն մշակված, ողորկ, մետաղը փոշեներկվում է<br>բարձրակարգ, էկոլոգիապես մաքուր և առողջության համար անվտանգ ներկանյութով՝ առանց անհարթությունների, միատոն և համասեռ ներկանյութով:<br>Նմուշները պետք է մինչ մատակարարում համաձայնեցվեն պատվիրատուի հետ և առաջին իսկ պահանջի դեպքում՝ պետք է ներկայացվի ապրանքի համապատասխանության, որակի հավաստագիր (սերտիֆիկատ) կամ համարժեք փաստաթուղթ (օրինակ՝ անկախ փորձագիտական հաստատության կողմից տրված եզրակացություն):<br>Պետք է սահմանվի երաշխիքային սպասարկում՝ առնվազն 1 տարի, արտադրական թերությունների և հնարավոր անհամապատասխանությունների վերականգնման, վերանորոգման և/կամ փոխարինման նպատակով:<br>Ապրանքի վրա պետք է կատարվի մակնշում, որում նշված կլինեն արտադրող երկիրը, արտադրող ընկերությունը, արտադրման համար հիմք հանդիսացող նորմատիվա-իրավական փաստաթուղթը, արտադրման ժամանակ օգտագործված նյութերը և դրանց անվտանգության և էկոլոգիապես մաքուր հումք լինելու մասին գրառումները և այլն: Մակնշումը պետք է կատարվի հայերեն, թույլատրվում է նաև միջազգային լեզվով (մասնավորապես՝ անգլերեն, ռուսերեն), ընթեռնելի տարբերակով: Մակնշումը պետք է կատարվի այնպիսի հատվածում, որպեսզի չխաթարի ընդհանուր էսթետիկ տեսքը: Մակնշումն անմիջապես արտադրանքի վրա կատարելու անհնարինության դեպքում թույլատրվում է վերոգրյալ տեղեկատվությունը ամփոփել ուղեկցական թերթիկում և/կամ գրքույկում (կամ համարժեք, օրինակ՝ տեխնիկական անձնագրում): |
| 5. | **Կերակրման համար երկտեղանի նստարան-սեղան** | Գույները և չափերը՝ ՀՀ Առողջապահության նախարարի 12.02.2024թ. N 50-Ն հրամանի պահանջներին համապատասխան, մնացած չափսերը և արտաքին տեսքի լուծումները համաձայնեցնել մանկապարտեզի տնօրինության հետ: Մանկական սեղան-նստարանը պետք է պատրաստված լինի էկոլոգիապես մաքուր և առողջության համար անվտանգ հումքից, պետք է լինի լավ հղկված, ողորկ, առանց ծլեպների, էկոլոգիապես մաքուր և առողջության համար անվտանգ նյութերով, լաքապատված (էկոլոգիապես մաքուր և առողջության համար անվտանգ նյութերով), անկյունները պետք է լինեն կլորացված կամ անկյուններին ամրացվեն պոլիմերային կամ ռետինե՝ անվտանգությունն ապահովող հատուկ դետալներ: Պետք է լինեն ամուր՝ պատրաստված մաշակայուն նյութերից, ինչը շահագործման ընթացքում ի հայտ չգալու պարագայում մատակարարը պարտավորվելու է սեղմ ժամկետներում փոխարինել մատակարարված ապրանքը և/կամ կատարել համապատասխան վերազինում կամ ամրացում: Պետք է ապահովվի էսթետիկությունը, մասնավորապես՝ գունավորումը, նկարազարդումը կամ լաքապատումը պետք է կատարվի որակյալ, հստակ գունավորմամբ, առանց արտադրական խոտանների: Պետք է ապահովվի էրգոնոմիկությունը, այսինքն՝ մատակարարվող գույքը պետք է լինի համապատասխան հասակային խմբի չափսային պահանջներով, ցանկալի է նաև լինի կարգավորման հնարավորությամբ և հարմարավետ՝ շահագործման ժամանակ: Կոնստրուկցիան հավաքվում է շիպերով, պտուտակներով կամ համարժեք ամուր և շահագործման ժամանակ անվտանգ դետալներով: Սեղանի երեսի արտաքին չափսերն են՝ 1000 x 600 x 600 մմ (Լ x Խ x Բ): Աթոռի նստելատեղի չափսերն են՝ 800 x 280 x 320 մմ (Լ x Խ x Բ), բարձրությունը հատակից: Աթոռի հենակի չափսերն են՝ 150 x 800 |

| | | |
|---|---|---|
| | | մմ, այն ամրանում է նստելատեղին ուղղաձիգ, իրար զուգահեռ 10 մմ տրամագծով 270 մմ երկարությամբ ինը հատ կլոր փայտերով, իրարից 100 մմ հեռավորությամբ: Գույնը և չափսերը նախապես համաձայնեցնել մանկապարտեզի տնօրինության հետ: Նմուշները պետք է մինչ մատակարարում համաձայնեցվեն պատվիրատուի հետ և առաջին իսկ պահանջի դեպքում՝ պետք է ներկայացվի ապրանքի համապատասխանության, որակի հավաստագիր (սերտիֆիկատ) կամ համարժեք փաստաթուղթ (օրինակ՝ անկախ փորձագիտական հաստատության կողմից տրված եզրակացություն): Պետք է սահմանվի երաշխիքային սպասարկում՝ առնվազն 1 տարի, արտադրական թերությունների և հնարավոր անհամապատասխանությունների վերականգնման, վերանորոգման և/կամ փոխարինման նպատակով: Ապրանքի վրա պետք է կատարվի մակնշում, որում նշված կլինեն արտադրող երկիրը, արտադրող ընկերությունը, արտադրման համար հիմք հանդիսացող նորմատիվա-իրավական փաստաթուղթը, արտադրման ժամանակ օգտագործված նյութերը և դրանց անվտանգության և էկոլոգիապես մաքուր հումք լինելու մասին գրառումները և այլն: Մակնշումը պետք է կատարվի հայերեն, թույլատրվում է նաև միջազգային լեզվով (մասնավորապես՝ անգլերեն, ռուսերեն), ընթեռնելի տարբերակով: Մակնշումը պետք է կատարվի այնպիսի հատվածում, որպեսզի չխաթարի ընդհանուր էսթետիկ տեսքը: Մակնշումն անմիջապես արտադրանքի վրա կատարելու անհնարինության դեպքում թույլատրվում է վերոգրյալ տեղեկատվությունը ամփոփել ուղեկցական թերթիկում և/կամ գրքույկում (կամ համարժեք, օրինակ՝ տեխնիկական անձնագրում): |
| 6. | **Բարուրի սեղան, սրբիչների կախիչներով և կեղտոտ սպիտակեղենի տարողությամբ** | Գույները և չափերը՝ ՀՀ Առողջապահության նախարարի 12.02.2024թ. N 50-Ն հրամանի պահանջներին համապատասխան, մնացած չափսերը և արտաքին տեսքի լուծումները համաձայնեցնել մանկապարտեզի տնօրինության հետ: Բարուրի սեղանը պետք է պատրաստված լինի էկոլոգիապես մաքուր և առողջության համար անվտանգ հումքից (օրինակ՝ փայտից (հաճար, սոճի, կեչի)), պետք է լինի լավ հղկված, ողորկ, առանց ծլեպների, էկոլոգիապես մաքուր և առողջության համար անվտանգ նյութերով, լաքապատված (էկոլոգիապես մաքուր և առողջության համար անվտանգ նյութերով), անկյունները պետք է լինեն կլորացված կամ անկյուններին ամրացվեն պոլիմերային կամ ռետինե՝ անվտանգությունն ապահովող հատուկ դետալներ: Պետք է լինեն ամուր՝ պատրաստված մաշակայուն նյութերից, ինչը շահագործման ընթացքում ի հայտ չգալու պարագայում մատակարարը պարտավորվելու է սեղմ ժամկետներում փոխարինել մատակարարված ապրանքը և/կամ կատարել համապատասխան վերազինում կամ ամրացում: Պետք է ապահովվի էսթետիկությունը, մասնավորապես՝ գունավորումը, նկարազարդումը կամ լաքապատումը պետք է կատարվի որակյալ, հստակ գունավորմամբ, առանց արտադրական խոտանների: Պետք է ապահովվի էրգոնոմիկությունը, այսինքն՝ մատակարարվող գույքը պետք է լինի համապատասխան հասակային խմբի չափսային պահանջներով, ցանկալի է նաև լինի կարգավորման հնարավորությամբ և հարմարավետ՝ շահագործման ժամանակ: Արտաքին չափսերն են՝ 1000 x 600 x 700 մմ (Լ x Խ x Բ): Երեխայի անվտանգության համար բարուրի սեղանի երեսին՝ կողքերի և հետևի մասում տեղադրվում է անվտանգության բախարգելներ 250 մմ բարձրության: Բարուրի սեղանի տակի պահարանը պատրաստվում է լամինացված 18 մմ հաստությամբ նույն E0դասի ՓSU-ով, որի եզրերը պետք է |

| | | |
|---|---|---|
| | | շրջափակվեն համապատասխան հաստության պլաստիկե եզրաժապավենով (PVC կամ համարժեք) բաժանված, կիսված է երկու մասի, համապատասխանաբար՝<br>1) 700 x 600 x 700 մմ (Լ x Խ x Բ)<br>2) 300 x 600 x 700 մմ (Լ x Խ x Բ),<br>1)-ին՝ ձախ մասը մեկ դռնով, որը ամրանում է երկու ծխնիով, ամբողջական պահարան է սրբիչները կախելու համար ( ներսում տեղադրված չորս մետաղական բարձրորակ կախիչով):<br>2)-րդ՝ աջ մասը բաժանված է երկու դարակների՝ և նախատեսված է կեղտոտ սպիտակեղենի համար:<br>Դարակների դիմային հատվածները պատրաստված են նույն նյութից (օրինակ՝ ԵՕդասի ՓՏՍ-ից), իսկ ներսի մասերը լամինացված 18 մմ հաստության ԵՕդասի ՓՏՍ-ից, որոնց եզրերը կշրջափակվեն համապատասխան հաստության պլաստիկե եզրաժապավենով (PVC կամ համարժեք): Դարակները և դուռը պետք է ունենան մետաղական օվալաձև բռնակներ: Հետնապատը պետք է լինի 4 մմ հաստությամբ լամինացված փայտաթելային սալից (ԴՎՊ) և նույն գույնի: Բարուրի սեղան-պահարանը ամբողջ պարագծով պետք է ունենա շրջանակած և ոտքեր: Ոտքեր հանդիսացող, տակը դրված-ամրացված ուղղանկյուն հենակի արտաքին չափսերն են՝ 900 x 600 x 100 մմ ( Լ x Խ x Բ), որի հատակին հպվող հատվածի եզրերի վերջնամասերին, տակից պետք է ամրացվի պլաստիկե մուգ գույնի տակդիրներ, որոնց տակի պատերի հաստությունը՝ առնվազն 8 մմ է: Բոլոր միացումներն իրականացնել թաքնված ամրակցումներով: Գույնը նախապես համաձայնեցնել մանկապարտեզի տնօրինության հետ:<br>Նմուշները պետք է մինչ մատակարարում համաձայնեցվեն պատվիրատուի հետ և առաջին իսկ պահանջի դեպքում՝ պետք է ներկայացվի ապրանքի համապատասխանության, որակի հավաստագիր (սերտիֆիկատ) կամ համարժեք փաստաթուղթ (օրինակ՝ անկախ փորձագիտական հաստատության կողմից տրված եզրակացություն):<br>Պետք է սահմանվի երաշխիքային սպասարկում՝ առնվազն 1 տարի, արտադրական թերությունների և հնարավոր անհամապատասխանությունների վերականգնման, վերանորոգման և/կամ փոխարինման նպատակով:<br>Ապրանքի վրա պետք է կատարվի մակնշում, որում նշված կլինեն արտադրող երկիրը, արտադրող ընկերությունը, արտադրման համար հիմք հանդիսացող նորմատիվա-իրավական փաստաթուղթը, արտադրման ժամանակ օգտագործված նյութերը և դրանց անվտանգության և էկոլոգիապես մաքուր հումք լինելու մասին գրառումները և այլն: Մակնշումը պետք է կատարվի հայերեն, թույլատրվում է նաև միջազգային լեզվով (մասնավորապես՝ անգլերեն, ռուսերեն), ընթեռնելի տարբերակով: Մակնշումը պետք է կատարվի այնպիսի հատվածում, որպեսզի չխաթարի ընդհանուր էսթետիկ տեսքը: Մակնշումն անմիջապես արտադրանքի վրա կատարելու անհնարինության դեպքում թույլատրվում է վերոգրյալ տեղեկատվությունը ամփոփել ուղեկցական թերթիկում և/կամ գրքույկում (կամ համարժեք, օրինակ՝ տեխնիկական անձնագրում): |
| 7. | **Գրասեղան** | Գրասեղան, չափսերը՝ 1200 x 600 x 760 մմ: Սեղանի աշխատանքային հարթության, կողապատերի (ոտքերի), հետնապատի և<br>գզրոցի համար պետք է օգտագործվի 18 մմ հաստությամն լամինացված ԵՕդասի ՓՏՍ : Աշխատանքային հարթության եզրերը պետք է շրջափակվեն համապատասխան հաստության պոլիմերային եզրաժապավենով |

| | | |
|---|---|---|
| | | (PVC կամ համարժեք), ոչ աշխատանքային հարթության եզրերը պետք է շրջափակվեն 0.4-1.0 մմ հաստության պոլիմերային եզրաժապավենով (PVC կամ համարժեք): Գրասեղանի առջևը փակվում է 18 մմ հաստությամբ նույն E0դասի ΦSU դիմապատը)՝ որի չափսերն են՝ 1164 x 450 x 600 մմ, և որը տեղադրվում է սեղանի աշխատանքային հարթության տակից, եզրին հավասար ու ամրանումում է աշխատանքային հարթության եզրին(տակից) և կողապատերի(ոտքերի) ներսի մասին: Կողապատերի (ոտքերի) լայնությունը՝ 570 մմ: Կողապատերի (ոտքերի) եզրերը պետք է շրջափակվեն համապատասխան հաստության պոլիմերային եզրաժապավենով (PVC կամ համարժեք), իսկ հատակին հպվող հատվածի եզրերի վերջնամասերին պետք է ամրացվի ոտիկներ՝ 5-6 մմ բարձրությամբ: Գրասեղանի աշխատանքային հարթության վերևի աջ կամ ձախ եզրային անկյուններում համակարգչային տեխնիկայի լարերի համար պետք է տեղակայվի միջանցիկ անցք՝ տեղակայված փակվող խցաններով՝ ըստ գծագրի: Գրասեղանը պետք է ունենա առանձին, 4 անիվի վրա շարժվող գզրոց, չափսերը՝ 410x460x590 մմ, երեք դարակներով համապատասխանաբար չափսերով՝ 140,140,270 մմ, հնարավոր առավելագույն խորությամբ, միասնական փականով փակվող,<br>դարակները բացվում և փակվում են փափուկ փակվող, անաղմուկ, որակյալ սահնակներով (սալյասկա): Գրասեղանը, կողապատերը (ոտքերը), դիմապատը, գզրոցը և պոլիմերային եզրաժապավենները պետք է լինեն նույն՝ բնափայտի գույնի, բաց երանգի: Դարակները պետք է ունենան օվալաձև մետաղական բռնակներ, որոնց երկարությունը պետք է լինի առնվազն 100 մմ: Միացումներն իրականացնել երաշխավորված և թաքնված ձգանների միջոցով: Աշխատանքները պետք է կատարվեն էկոլոգիապես մաքուր և առողջության համար անվտանգ հումքից, պետք է լինի ողորկ, առանց ծլեպների, անհրաժեշտության դեպքում լաքապատված (էկոլոգիապես մաքուր և առողջության համար անվտանգ նյութերով): Պետք է լինեն ամուր՝ պատրաստված մաշակայուն նյութերից, ինչը շահագործման ընթացքում ի հայտ չգալու պարագայում մատակարարը պարտավորվելու է սեղմ ժամկետներում փոխարինել մատակարարված ապրանքը և/կամ կատարել համապատասխան վերազինում կամ ամրացում: Պետք է ապահովվի էսթետիկությունը, մասնավորապես՝ գունային լուծումները պետք է կատարվի հստակ գունավորմամբ, առանց արտադրական խոտանների: Պետք է ապահովվի էրգոնոմիկությունը, այսինքն՝ մատակարարվող գույքը պետք է լինի համապատասխան ըստ նպատակային նշանակության օգտագործման համար նախատեսված չափսային պահանջներին, ցանկալի է նաև ոտքերը լինեն կարգավորման հնարավորությամբ և հարմարավետ՝ շահագործման ժամանակ: Նմուշները պետք է մինչ մատակարարում համաձայնեցվեն պատվիրատուի հետ և առաջին իսկ պահանջի դեպքում՝ պետք է ներկայացվի ապրանքի համապատասխանության, որակի հավաստագիր (սերտիֆիկատ) կամ համարժեք փաստաթուղթ (օրինակ՝ անկախ փորձագիտական հաստատության կողմից տրված եզրակացություն): Պետք է սահմանվի երաշխիքային սպասարկում՝ առնվազն 1 տարի, արտադրական թերությունների և հնարավոր անհամապատասխանությունների վերականգնման, վերանորոգման և/կամ փոխարինման նպատակով: Ապրանքի վրա պետք է կատարվի մակնշում, որում նշված կլինեն արտադրող երկիրը, արտադրող ընկերությունը, արտադրման համար հիմք հանդիսացող նորմատիվա-իրավական փաստաթուղթը, արտադրման ժամանակ օգտագործված նյութերը և դրանց անվտանգության և էկոլոգիապես մաքուր հումք լինելու մասին գրառումները և |

| | | |
|---|---|---|
| | | այլն: Մակնշումը պետք է կատարվի հայերեն, թույլատրվում է նաև միջազգային լեզվով (մասնավորապես՝ անգլերեն, ռուսերեն), ընթեռնելի տարբերակով: Մակնշումը պետք է կատարվի այնպիսի հատվածում, որպեսզի չխաթարի ընդհանուր էսթետիկ տեսքը: Մակնշումն անմիջապես արտադրանքի վրա կատարելու անհնարինության դեպքում թույլատրվում է վերոգրյալ տեղեկատվությունը ամփոփել ուղեկցական թերթիկում և/կամ գրքույկում (կամ համարժեք, օրինակ՝ տեխնիկական անձնագրում):<br> 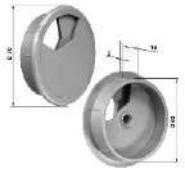 |
| 8. | **Աշխատանքային աթոռ** | Աշխատանքային աթոռը պետք է պատրաստված լինի էկոլոգիապես մաքուր և առողջության համար անվտանգ հումքից, պետք է լինի ողորկ, առանց ծլեպների, էկոլոգիապես մաքուր և առողջության համար անվտանգ նյութերով, անկյունները պետք է լինեն կլորացված կամ անկյուններին ամրացվեն պոլիմերային կամ ռետինե՝ անվտանգությունն ապահովող հատուկ դետալներ: Պետք է լինեն ամուր՝ պատրաստված մաշակայուն նյութերից, ինչը շահագործման ընթացքում ի հայտ չգալու պարագայում մատակարարը պարտավորվելու է սեղմ ժամկետներում փոխարինել մատակարարված ապրանքը և/կամ կատարել համապատասխան վերազինում կամ ամրացում: Պետք է ապահովվի էսթետիկությունը, մասնավորապես՝ գունավորումը և/կամ նկարազարդումը պետք է կատարվի որակյալ, հստակ գունավորմամբ, առանց արտադրական խոտանների: Պետք է ապահովվի էրգոնոմիկությունը, այսինքն՝ մատակարարվող գույքը պետք է լինի համապատասխան հասակային խմբի չափսային պահանջներով և հարմարավետ՝ շահագործման ժամանակ: Աշխատանքային աթոռի մետաղական կմախքը պետք է պատրաստված լինի մետաղական սնամեջ օվալաձև խողովակներից՝ (30 x 15 x 2.0 մմ), հնարավոր է նաև<br>խողովակը լինի երկու կողմերից հավասրաչափ սեղմված և ունենա կլորացված ուղղանկյան ձև:<br>Աթոռի մետաղական կմախքի զոդման կարանները պետք է լինեն լավ մշակված, ողորկ և փոշեներկված բարձրակարգ սև գույնի էկոլոգիապես մաքուր ներկանյութով: Նստելատեղի բարձրությունը հատակից 450 մմ, թիկնակի բարձրությունը հատակից 800 մմ:<br>Նստելատեղի չափսերն են՝ 420x385 (առնվազն) ;Թիկնակը և նստելատեղը պատրաստված լինեն առնվազն 10 մմ հաստության նրբատախտակից, որին դիմացից ամրացվում է առնվազն 20 մմ հաստության և 25 կգ/մ3 խտության սպունգ, իսկ հետևի մասում՝ 10 մմ հաստության և 25 կգ/մ3 խտության սպունգ: Թիկնակը և նստատեղը պետք է երեսպատված լինեն հաստ, որակյալ, ամուր, մաշակայուն կտորով: Նստելատեղը և թիկնակը առանձին են իրարից: Թիկնակի վերևի հատվածում և մետաղական և փայտային մասերը ունեն կիսաշրջանի, օվալաձև տեսք: Թիկնակի պաստառապատված մասի չափերն են 400 մմx 300 մմ: Ոտքերի եզրեը(ծայրերը) պետք է խցանված լինեն պոլիմերային սև գույնի խցաններով, որոնց կողային պատերի հաստությունը՝ 2 մմ, տակի մասինը՝ 4-6 մմ: Նմուշները պետք է մինչ մատակարարում համաձայնեցվեն պատվիրատուի հետ և |

| | | |
|---|---|---|
| | | առաջին իսկ պահանջի դեպքում՝ պետք է ներկայացվի ապրանքի համապատասխանության, որակի հավաստագիր (սերտիֆիկատ) կամ համարժեք փաստաթուղթ (օրինակ՝ անկախ փորձագիտական հաստատության կողմից տրված եզրակացություն): Պետք է սահմանվի երաշխիքային սպասարկում՝ առնվազն 1 տարի, արտադրական թերությունների և հնարավոր անհամապատասխանությունների վերականգնման, վերանորոգման և/կամ փոխարինման նպատակով:<br>Ապրանքի վրա պետք է կատարվի մակնշում, որում նշված կլինեն արտադրող երկիրը, արտադրող ընկերությունը, արտադրման համար հիմք հանդիսացող նորմատիվա-իրավական փաստաթուղթը, արտադրման ժամանակ օգտագործված նյութերը և դրանց անվտանգության և էկոլոգիապես մաքուր հումք լինելու մասին գրառումները և այլն: Մակնշումը պետք է կատարվի հայերեն, թույլատրվում է նաև միջազգային լեզվով (մասնավորապես՝ անգլերեն, ռուսերեն), ընթեռնելի տարբերակով: Մակնշումը պետք է կատարվի այնպիսի հատվածում, որպեսզի չխաթարի ընդհանուր էսթետիկ տեսքը: Մակնշումն անմիջապես արտադրանքի վրա կատարելու անհնարինության դեպքում թույլատրվում է վերոգրյալ տեղեկատվությունը ամփոփել ուղեկցական թերթիկում և/կամ գրքույկում (կամ համարժեք, օրինակ՝ տեխնիկական անձնագրում): |
| 9. | **Գրապահարան** | Գրապահարանը ամբողջությամբ (բացառությամբ հետնապատից) պետք պատրաստված լինի լամինացված 18 մմ հաստությամբ Ε0դասի ՓSU-ից, արտաքին չափսերը՝ 800x 400 x 1800 մմ ( Լ x Խ x Բ): Գրապահարանը պետք է պատրաստված լինի էկոլոգիապես մաքուր և առողջության համար անվտանգ հումքից, պետք է լինի ողորկ, առանց ծլեպների, էկոլոգիապես մաքուր և առողջության համար անվտանգ նյութերով, անկյունները պետք է լինեն հարթ և անվտանգ, անհրաժեշտության դեպքում՝ անվտանգությունն ապահովող հատուկ դետալներով: Պետք է լինեն ամուր՝ պատրաստված մաշակայուն նյութերից, ինչը շահագործման ընթացքում ի հայտ չգալու պարագայում մատակարարը պարտավորվելու է սեղմ ժամկետներում փոխարինել մատակարարված ապրանքը և/կամ կատարել համապատասխան վերազինում կամ ամրացում: Պետք է ապահովվի էսթետիկությունը, մասնավորապես՝ հստակ գունավորմամբ, առանց արտադրական խոտանների: Պետք է ապահովվի էրգոնոմիկությունը, այսինքն՝ մատակարարվող գույքը պետք է լինի հարմարավետ ըստ նպատակային նշանակության շահագործման ժամանակ: Գրապահարանը ունի 300 մմ բարձրությամբ 5 դարակաշար, որոնցից վերևից սկսած<br>2-ը փակվում են եզրերը մշակված, թրծված թափանցիկ երկփեղկ ապակյա դռներով՝ յուրաքանչյուրը 2 ծխնիով, իսկ ներքևի 3-ը՝ լամինացված 18 մմ հաստությամբ Ε0դասի ՓSU-ից երկփեղկ դռներով՝ յուրաքանչյուրը 2 ծխնիով: Բոլոր դռները պետք է ունենանմետաղական օվալաձև բռնակներ:Դարակները պետք է պետք է պատրաստված լինեն լամինացված 18 մմ հաստության Ε0դասի ՓSU-ից, որոնց աշխատանքային հարթության եզրերը շրջափակվեն 1-2 մմ հաստության պոլիմերային եզրաժապավենով (PVC), իսկ ոչ աշխատանքային հարթության եզրագծերը՝ 0.4-1.0 մմ հաստության պոլիմերային եզրաժապավենով (PVC կամ համարժեք): Աշխատանքային հարթությունը պետք է լինի անփայլ, բաց գույնի (բացառությամբ սպիտակի): Բոլոր միացումներն իրականացնել թաքնված ամրակցումներով: Գրապահարանի հետնապատը պետք է լինի 4 մմ հաստությամբ լամինացված փայտաթելային սալից(ԴՎՊ) և նույն Ε0դասի ՓSU գույնի: Պահարանը ամբողջ |

| | | |
|---|---|---|
| | | պարագծով պետք է ունենա շրջանակաձև ոտքեր: Ոտքերը պետք է լինեն կարգավորվող: Ոտքեր հանդիսացող, տակը դրված ուղղանկյուն հենակի արտաքին չափսերն են՝ 700 x 300 x 100 մմ (Լx Խ x Բ), որի հատակին հպվող հատվածի եզրերի վերջնամասերին, տակից պետք է ամրացվի պլաստիկե մուգ գույնի տակդիրներ, որոնց տակի պատերի հաստությունը՝ առնվազն 8 մմ է:<br>Նմուշները պետք է մինչ մատակարարում համաձայնեցվեն պատվիրատուի հետ և առաջին իսկ պահանջի դեպքում՝ պետք է ներկայացվի ապրանքի համապատասխանության, որակի հավաստագիր (սերտիֆիկատ) կամ համարժեք փաստաթուղթ (օրինակ՝ անկախ փորձագիտական հաստատության կողմից տրված եզրակացություն): Պետք է սահմանվի երաշխիքային սպասարկում՝ առնվազն 1 տարի, արտադրական թերությունների և հնարավոր անհամապատասխանությունների վերականգնման, վերանորոգման և/կամ փոխարինման նպատակով: Ապրանքի վրա պետք է կատարվի մակնշում, որում նշված կլինեն արտադրող երկիրը, արտադրող ընկերությունը, արտադրման համար հիմք հանդիսացող նորմատիվա-իրավական փաստաթուղթը, արտադրման ժամանակ օգտագործված նյութերը և դրանց անվտանգության և էկոլոգիապես մաքուր հումք լինելու մասին գրառումները և այլն: Մակնշումը պետք է կատարվի հայերեն, թույլատրվում է նաև միջազգային լեզվով (մասնավորապես՝ անգլերեն, ռուսերեն), ընթեռնելի տարբերակով: Մակնշումը պետք է կատարվի այնպիսի հատվածում, որպեսզի չխաթարի ընդհանուր էսթետիկ տեսքը: Մակնշումն անմիջապես արտադրանքի վրա կատարելու անհնարինության դեպքում թույլատրվում է վերոգրյալ տեղեկատվությունը ամփոփել ուղեկցական թերթիկում և/կամ գրքույկում (կամ համարժեք, օրինակ՝ տեխնիկական անձնագրում): |
| 10. | **Զգեստապահարան աշխատակիցների համար** | Զգեստապահարանը պետք է պատրաստված լինի էկոլոգիապես մաքուր և առողջության համար անվտանգ հումքից, պետք է լինի ողորկ, առանց ծլեպների և արտադրական խոտանների, էկոլոգիապես մաքուր և առողջության համար անվտանգ նյութերով, անկյունները պետք է լինեն հարթ և անվտանգ, անհրաժեշտության դեպքում՝ անվտանգությունն ապահովող հատուկ դետալներով: Պետք է լինեն ամուր՝ պատրաստված մաշակայուն նյութերից, ինչը շահագործման ընթացքում ի հայտ չգալու պարագայում մատակարարը պարտավորվելու է սեղմ ժամկետներում փոխարինել մատակարարված ապրանքը և/կամ կատարել համապատասխան վերազինում կամ ամրացում: Պետք է ապահովվի էսթետիկությունը, մասնավորապես՝ հստակ գունավորմամբ, առանց արտադրական խոտանների: Պետք է ապահովվի էրգոնոմիկությունը, այսինքն՝ մատակարարվող գույքը պետք է լինի հարմարավետ ըստ նպատակային նշանակության շահագործման ժամանակ: Զգեստապահարանն ամբողջությամբ (բացառությամբ հետնապատից) պետք է պատրաստված լինի լամինացված 18 մմ հաստությամբ E0դասի ՓSU-ից արտաքին չափսերը՝820 x 450 x 2000 մմ (Լ x Խ x Բ):Զգեստապահարանը վերևից ունի 400 մմ բարձրությամբ 1 դարակաշար, որից 60 մմ հեռավորությամբ տակից ամարցվում է ¾ դյույմ քրոմապատ, մետաղական երկաթյա ամուր և որակյալ ձող՝ համապատասխան ամրացումներով: Զգեստապահարանն ունի 2 իրար հավասար դուռ, դռները՝ լամինացված 18 մմ հաստությամբ E0դասի ՓSU-ից: Դռներից յուրաքանչյուրը ամրացվում է 3-ական ծխնիով: Դռները պետք է ունենան մետաղական օվալաձև բռնակներ:<br>Աշխատանքային հարթության եզրերը շրջափակվեն 1-2 մմ հաստության պոլիմերային եզրաժապավենով (PVC կամ համարժեք), իսկ ոչ աշխատանքային հարթության եզրագծերը՝ 0.4-1.0 մմ հաստության պոլիմերային |

| | | |
|---|---|---|
| | | եզրաժապավենով (PVC կամ համարժեք): Աշխատանքային հարթությունը պետք է լինի անփայլ: Բոլոր միացումներն իրականացնել թաքնված ամրակցումներով: Հետնապատը պետք է լինի 4 մմ հաստությամբ լամինացված փայտաթեփային սալից(ԴՎՊ) և նույն Ε0դասի ՓՏՍ-ի գույնի: Պահարանը ամբողջ պարագծով պետք է ունենա շրջանակաձև ոտքեր, որի հատակին հպվող հատվածի եզրերի վերջնամասերին, տակից պետք է ամրացվի պլաստիկե մուգ<br>գույնի տակդիրներ՝ 8 մմ հաստությամբ: Ոտքերըբ պետք է լինեն կարգավորվող: Ոտքեր հանդիսացող, տակը դրված ուղղանկյուն հենակի արտաքին չափսերն են՝ 800 x420 x 100 մմ (Լ x Խ x Բ), որի հատակին հպվող հատվածի եզրերի վերջնամասերին, տակից պետք է ամրացվի պլաստիկե մուգ գույնի տակդիրներ, որոնց տակի պատերի հաստությունը՝ առնվազն 8 մմ է:<br>Նմուշները պետք է մինչ մատակարարում համաձայնեցվեն պատվիրատուի հետ և առաջին իսկ պահանջի դեպքում՝ պետք է ներկայացվի ապրանքի համապատասխանության, որակի հավաստագիր (սերտիֆիկատ) կամ համարժեք փաստաթուղթ (օրինակ՝ անկախ փորձագիտական հաստատության կողմից տրված եզրակացություն): Պետք է սահմանվի երաշխիքային սպասարկում՝ առնվազն 1 տարի, արտադրական թերությունների և հնարավոր անհամապատասխանությունների վերականգնման, վերանորոգման և/կամ փոխարինման նպատակով: Ապրանքի վրա պետք է կատարվի մակնշում, որում նշված կլինեն արտադրող երկիրը, արտադրող ընկերությունը, արտադրման համար հիմք հանդիսացող նորմատիվա-իրավական փաստաթուղթը, արտադրման ժամանակ օգտագործված նյութերը և դրանց անվտանգության և էկոլոգիապես մաքուր հումք լինելու մասին գրառումները և այլն: Մակնշումը պետք է կատարվի հայերեն, թույլատրվում է նաև միջազգային լեզվով (մասնավորապես՝ անգլերեն, ռուսերեն), ընթեռնելի տարբերակով: Մակնշումը պետք է կատարվի այնպիսի հատվածում, որպեսզի չխաթարի ընդհանուր էսթետիկ տեսքը: Մակնշումն անմիջապես արտադրանքի վրա կատարելու անհնարինության դեպքում թույլատրվում է վերոգրյալ տեղեկատվությունը ամփոփել ուղեկցական թերթիկում և/կամ գրքույկում (կամ համարժեք, օրինակ՝ տեխնիկական անձնագրում): |
| 11. | **Գրատախտակ շարժական /ֆլիպչարտ /** | Ֆլիպչարտ գրատախտակ՝ մարկերային, ալյումինե (կամ համարժեք) շրջանակով, շարժական ոտքերով, հենակով և անիվներով: Որակյալ, առանց արտադրական խոտանների և թերությունների: Չափսերը՝ 500 x 550 x 2000 մմ, կամ 900 x 1200 x 2000 մմ:Գրասենյակային պատկերակալ՝ նոթատետրի շրջելիության սկզբունքով թղթի կամ թղթերի փաթեթի համար ամրակներով մագնիսամարկերային գրատախտակ, հավաքծուի մեջ անպայման պետք է լինի առնվազն 2 մարկեր և 1 ջնջոց:<br>Պետք է լինեն ամուր՝ պատրաստված մաշակայուն նյութերից, ինչը շահագործման ընթացքում ի հայտ չգալու պարագայում մատակարարը պարտավորվելու է սեղմ ժամկետներում փոխարինել մատակարարված ապրանքը և/կամ կատարել համապատասխան վերազինում կամ ամրացում: Պետք է ապահովվի էսթետիկությունը: Պետք է ապահովվի էրգոնոմիկությունը, այսինքն՝ մատակարարվող գույքը պետք է լինի հարմարավետ՝ ըստ նպատակային նշանակության շահագործման ժամանակ:<br>Նմուշները պետք է մինչ մատակարարում համաձայնեցվեն պատվիրատուի հետ և առաջին իսկ պահանջի դեպքում՝ պետք է ներկայացվի ապրանքի համապատասխանության, որակի հավաստագիր (սերտիֆիկատ) կամ |

| | | |
|---|---|---|
| | | համարժեք փաստաթուղթ (օրինակ՝ անկախ փորձագիտական հաստատության կողմից տրված եզրակացություն): Պետք է սահմանվի երաշխիքային սպասարկում՝ առնվազն 1 տարի, արտադրական թերությունների և հնարավոր անհամապատասխանությունների վերականգնման, վերանորոգման և/կամ փոխարինման նպատակով: Ապրանքի վրա պետք է կատարվի մակնշում, որում նշված կլինեն արտադրող երկիրը, արտադրող ընկերությունը, արտադրման համար հիմք հանդիսացող նորմատիվա-իրավական փաստաթուղթը, արտադրման ժամանակ օգտագործված նյութերը և դրանց անվտանգության և էկոլոգիապես մաքուր հումք լինելու մասին գրառումները և այլն: Մակնշումը պետք է կատարվի հայերեն, թույլատրվում է նաև միջազգային լեզվով (մասնավորապես՝ անգլերեն, ռուսերեն), ընթեռնելի տարբերակով: Մակնշումը պետք է կատարվի այնպիսի հատվածում, որպեսզի չխաթարի ընդհանուր էսթետիկ տեսքը: Մակնշումն անմիջապես արտադրանքի վրա կատարելու անհնարինության դեպքում թույլատրվում է վերոգրյալ տեղեկատվությունը ամփոփել ուղեկցական թերթիկում և/կամ գրքույկում (կամ համարժեք, օրինակ՝ տեխնիկական անձնագրում): |
| 12. | **Աշխատանքային կենտրոն /պահարաններ զարգացնող միջավայրի համար/** | ՀՀ Առողջապահության նախարարի 12.02.2024թ. N 50-Ն հրամանի պահանջներին համապատասխան: Աշխատանքային կենտրոնը պետք է պատրաստված լինի էկոլոգիապես մաքուր և առողջության համար անվտանգ հումքից, պետք է լինի ողորկ, առանց ծլեպների և արտադրական խոտանների, էկոլոգիապես մաքուր և առողջության համար անվտանգ նյութերով, անկյունները պետք է լինեն հարթ և անվտանգ, անհրաժեշտության դեպքում՝ անվտանգությունն ապահովող հատուկ դետալներով: Պետք է լինեն ամուր՝ պատրաստված մաշակայուն նյութերից, ինչը շահագործման ընթացքում ի հայտ չգալու պարագայում մատակարարը պարտավորվելու է սեղմ ժամկետներում փոխարինել մատակարարված ապրանքը և/կամ կատարել համապատասխան վերազինում կամ ամրացում: Պետք է ապահովվի էսթետիկությունը, մասնավորապես՝ հստակ գունավորմամբ, առանց արտադրական խոտանների: Պետք է ապահովվի էրգոնոմիկությունը, այսինքն՝ մատակարարվող գույքը պետք է լինի հարմարավետ ըստ նպատակային նշանակության շահագործման ժամանակ: Աշխատանքային կենտրոնը պատրաստված է 18 մմ հաստությամբ լամինացված Ե0դասի ՓՏՍ-ից, արտաքինչափսերն են՝ 2500 x 450 x 1500 մմ ( Լ x Խ x Բ): Աշխատանքային կենտրոնը հորիզոնական դիրքով բաժանված է երեք հավասարաչափ բաց 2 և փակ 1 դարակներից:<br>Բոլոր անկյունները լինեն կլորացված կամ անկյուններին ամրացված լինենպոլիմերային կլորացված հատուկ դետալներ: Հետնապատը պետք է լինի 4 մմ հաստությամբ լամինացված փայտաթեփային սալից(ԴՎՊ), նույն Ե0դասի ՓՏՍ-ի գույնի:Պահարանը ամբողջ պարագծով պետք է ունենա շրջանակաձև ոտքեր, որի հատակին հպվող հատվածի եզրերի վերջնամասերին, տակից պետք է ամրացվի պլաստիկե մուգ գույնի տակդիրներ՝ 8 մմ հաստությամբ: Ոտքերը պետք է լինեն կարգավորվող:Ոտքեր հանդիսացող, տակը դրված ուղղանկյուն հենակի արտաքին չափսերն են՝ 2200x450 x 100 մմ ( Լ x Խ x Բ), որի հատակին հպվող հատվածի եզրերի վերջնամասերին, տակից պետք է ամրացվի պոլիմերային մուգ գույնի տակդիրներ,որոնց տակի պատերի հաստությունը՝ առնվազն 8 մմ է:Բոլոր միացումներն իրականացնել թաքնված ամրակցումներով: Գույները նախապես համաձայնեցնել մանկապարտեզի տնօրինության հետ:Նմուշները պետք է մինչ մատակարարում համաձայնեցվեն պատվիրատուի հետ և առաջին իսկ պահանջի դեպքում՝ պետք է ներկայացվի ապրանքի |

| | | |
|---|---|---|
| | | համապատասխանության, որակի հավաստագիր (սերտիֆիկատ) կամ համարժեք փաստաթուղթ (օրինակ՝ անկախ փորձագիտական հաստատության կողմից տրված եզրակացություն): Պետք է սահմանվի երաշխիքային սպասարկում՝ առնվազն 1 տարի, արտադրական թերությունների և հնարավոր անհամապատասխանությունների վերականգնման, վերանորոգման և/կամ փոխարինման նպատակով: Ապրանքի վրա պետք է կատարվի մակնշում, որում նշված կլինեն արտադրող երկիրը, արտադրող ընկերությունը, արտադրման համար հիմք հանդիսացող նորմատիվա-իրավական փաստաթուղթը, արտադրման ժամանակ օգտագործված նյութերը և դրանց անվտանգության և էկոլոգիապես մաքուր հումք լինելու մասին գրառումները և այլն: Մակնշումը պետք է կատարվի հայերեն, թույլատրվում է նաև միջազգային լեզվով (մասնավորապես՝ անգլերեն, ռուսերեն), ընթեռնելի տարբերակով: Մակնշումը պետք է կատարվի այնպիսի հատվածում, որպեսզի չխաթարի ընդհանուր էսթետիկ տեսքը: Մակնշումն անմիջապես արտադրանքի վրա կատարելու անհնարինության դեպքում թույլատրվում է վերոգրյալ տեղեկատվությունը ամփոփել ուղեկցական թերթիկում և/կամ գրքույկում (կամ համարժեք, օրինակ՝ տեխնիկական անձնագրում): |
| 13. | **Խաղալիքներ** | ՀՀ կառավարության 2021թ. մայիսի 13-ի N 744-Ն «Նախադպրոցական կրթության պետական կրթական չափորոշիչ» որոշման պահանջներին համապատասխան: Նախադպրոցական ուսումնական հաստատություններում կիրառվող խաղալիքներ պետք է համապատասխանեն տարիքին, լինեն ճանաչողական, մոտիվացնող, զարգացնող, հայրենասիրական, ուսուցանող, կոնստրուկտորական, խաղային, երաժշտական, շարժվող սպորտային, շինարարական, հեքիաթների ու մուլտ հերոսների, բնության և կենդանական աշխարի, բժշկական, խոհանոցային, տրանսպորտի, տարբեր մասնագիտությունները բնութագրող և ինտերակտիվ թեմաներով: Բոլոր խաղալիքները պարտադիր պետք է պատրաստված լինեն էկոլոգիապես մաքուր նյութերից, առանց սուր անկյունների, եզրերի, ծայրերի, բարձրորակ և հակաալերգիկ նյութերից, լինեն անվտանգ, նոր, գեղեցիկ ու ճաշակով գունազարդված: Պարտադիր պետք է ունենան մակնշում, որի մեջ ներառվահած կլինի նորմատիվ-իրավական ակտի անվանումը՝ ըստ որի պատրաստվել է խաղալիքը, էկոլոգիապես մաքուր նյութերից պատրաստված լինելու մասին համապատասխան նշումներ, տարիքային սահմանափակումների վերաբերյալ տեղեկատվություն և այլն:<br>Նմուշները պետք է մինչ մատակարարումը համաձայնեցվեն պատվիրատուի հետ և առաջին իսկ պահանջի դեպքում՝ պետք է ներկայացվի ապրանքի համապատասխանության, որակի հավաստագիր (սերտիֆիկատ) կամ համարժեք փաստաթուղթ (օրինակ՝ անկախ փորձագիտական հաստատության կողմից տրված եզրակացություն): Պետք է սահմանվի երաշխիքային սպասարկում՝ առնվազն 1 տարի, արտադրական թերությունների և հնարավոր անհամապատասխանությունների վերականգնման, վերանորոգման և/կամ փոխարինման նպատակով: Ապրանքի վրա պետք է կատարվի մակնշում, որում նշված կլինեն արտադրող երկիրը, արտադրող ընկերությունը, արտադրման համար հիմք հանդիսացող նորմատիվա-իրավական փաստաթուղթը, արտադրման ժամանակ օգտագործված նյութերը և դրանց անվտանգության և էկոլոգիապես մաքուր հումք լինելու մասին գրառումները և այլն: Մակնշումը պետք է կատարվի հայերեն, թույլատրվում է նաև միջազգային լեզվով (մասնավորապես՝ անգլերեն, ռուսերեն), ընթեռնելի տարբերակով: Մակնշումը պետք է կատարվի այնպիսի հատվածում, որպեսզի |

| | | |
|---|---|---|
| | | չխաթարի ընդհանուր էսթետիկ տեսքը: Մակնշումն անմիջապես արտադրանքի վրա կատարելու անհնարինության դեպքում թույլատրվում է վերոգրյալ տեղեկատվությունը ամփոփել ուղեկցական թերթիկում և/կամ գրքույկում (կամ համարժեք, օրինակ՝ տեխնիկական անձնագրում, ամրակցված պիտակում): |
| | **I I. Նախադպրոցական** | |
| | | **ՀԱՆԴԵՐՁԱՐԱՆ** |
| 14. | **Մանկական զգեստապահարան** | Տես «Մսուրային խումբ» բաժնի թիվ 1 կետը: |
| 15. | **Երեխաների կոշիկները փոխելու համար նստարաններ** | Տես «Մսուրային խումբ» բաժնի թիվ 2 կետը: |
| | | **ԽՄԲԱՍԵՆՅԱԿ** |
| 16. | **Մանկական սեղան՝ չորստեղանի /3-4 տարիքային խմբի համար/** | Գույները և չափերը՝ ՀՀ Առողջապահության նախարարի 12.02.2024թ. N 50-Ն հրամանի պահանջներին համապատասխան: Պետք է պատրաստված լինի էկոլոգիապես մաքուր և առողջության համար անվտանգ հումքից, պետք է լինի լավ հղկված, ողորկ, առանց ծլեպների, էկոլոգիապես մաքուր և առողջության համար անվտանգ նյութերով, անկյունները պետք է լինեն կլորացված կամ անկյուններին ամրացվեն պոլիմերային կամ ռետինե՝ անվտանգությունն ապահովող հատուկ դետալներ: Պետք է լինեն ամուր՝ պատրաստված մաշակայուն նյութերից, ինչը շահագործման ընթացքում ի հայտ չգալու պարագայում մատակարարը պարտավորվելու է սեղմ ժամկետներում փոխարինել մատակարարված ապրանքը և/կամ կատարել համապատասխան վերազինում կամ ամրացում: Պետք է ապահովվի էսթետիկությունը, մասնավորապես՝ գունավորումը և/կամ նկարազարդումը պետք է կատարվի որակյալ, հստակ գունավորմամբ, առանց արտադրական խոտանների: Պետք է ապահովվի էրգոնոմիկությունը, այսինքն՝ մատակարարվող գույքը պետք է լինի համապատասխան հասակային խմբի չափսային պահանջներով, ցանկալի է նաև լինի կարգավորման հնարավորությամբ և հարմարավետ՝ շահագործման ժամանակ: Մետաղական կմախքով մանկական սեղանի չափսերն են՝ 1000 x 700 x 480 մմ (Ե x Լx Բ): Սեղանի աշխատանքային հարթության համար պետք է օգտագործվի լամինացված Ε0 դասի ՓՏՍ-ի՝ 18 մմ հաստությամբ: Լամինացված Ε0 դասի ՓՏՍ-ի աշխատանքային հարթության եզրերը պետք է լինեն հղկված, |

| | | |
|---|---|---|
| | | մշակված և ողորկ, շրջափակվեն 1-2 մմ հաստության պոլիմերային եզրաժապավենով (PVC կամ համարժեք): Բոլոր անկյունները պետք է կլորացվեն, կամ անկյուններին ամրացվեն պոլիմերային կամ ռետինե կլորացված հատուկ դետալներ: Սեղանի կմախքը պատրաստված է 25 x 25 x 2.0 մմ չափսի մետաղական քառանկյուն խողովակներից, կմախքի արտաքին չափերը՝ 800 x 600 x 431 մմ (Ե x Լ x Բ), որին զոդման միջոցով ամրացվում են 20 x 20 x 2.0 մմ տրամաչափի քառանկյուն խողովակից 4 մետաղական ոտքերը, որոնք էլ զոդման եղանակով շրջանաձև կապով միացվում են իրար հետ 15 x 15 x 2.0 մմ տրամաչափի քառանկյուն խողովակով: Ոտքերը պետք է խցանված լինեն պլաստիկե խցաններով՝ 6մմ հաստությամբ: Զոդման կարանները պետք է լինեն մշակված, ողորկ, մետաղը փոշեներկվում է բարձրակարգ ներկանյութով:<br>Նմուշները պետք է մինչ մատակարարում համաձայնեցվեն պատվիրատուի: Պետք է սահմանվի երաշխիքային սպասարկում՝ առնվազն 1 տարի, արտադրական թերությունների և հնարավոր անհամապատասխանությունների վերականգնման, վերանորոգման և/կամ փոխարինման նպատակով:<br>Ապրանքի վրա պետք է կատարվի մակնշում, որում նշված կլինեն արտադրող երկիրը, արտադրող ընկերությունը, արտադրման համար հիմք հանդիսացող նորմատիվա-իրավական փաստաթուղթը, արտադրման ժամանակ օգտագործված նյութերը և դրանց անվտանգության և էկոլոգիապես մաքուր հումք լինելու մասին գրառումները և այլն: Մակնշումը պետք է կատարվի հայերեն, թույլատրվում է նաև միջազգային լեզվով (մասնավորապես՝ անգլերեն, ռուսերեն), ընթեռնելի տարբերակով: Մակնշումը պետք է կատարվի այնպիսի հատվածում, որպեսզի չխաթարի ընդհանուր էսթետիկ տեսքը: Մակնշումն անմիջապես արտադրանքի վրա կատարելու անհնարինության դեպքում թույլատրվում է վերոգրյալ տեղեկատվությունը ամփոփել ուղեկցական թերթիկում և/կամ գրքույկում (կամ համարժեք, օրինակ՝ տեխնիկական անձնագրում): |
| 17. | **Մանկական սեղան՝ չորստեղանի /4-5 տարիքային խմբի համար/** | Գույները և չափերը՝ ՀՀ Առողջապահության նախարարի 12.02.2024թ. N 50-Նհրամանի պահանջներին համապատասխան:Պետք է պատրաստված լինի էկոլոգիապես մաքուր և առողջության համար անվտանգ հումքից, պետք է լինի լավ հղկված, ողորկ, առանց ծլեպների, էկոլոգիապես մաքուր և առողջության համար անվտանգ նյութերով, անկյունները պետք է լինեն կլորացված կամ անկյուններին ամրացվեն պոլիմերային կամ ռետինե՝ անվտանգությունն ապահովող հատուկ դետալներ: Պետք է լինեն ամուր՝ պատրաստված մաշակայուն նյութերից, ինչը շահագործման ընթացքում ի հայտ չգալու պարագայում մատակարարը պարտավորվելու է սեղմ ժամկետներում փոխարինել մատակարարված ապրանքը և/կամ կատարել համապատասխան վերազինում կամ ամրացում: Պետք է ապահովվի էսթետիկությունը, մասնավորապես՝ գունավորումը և/կամ նկարազարդումը պետք է կատարվի որակյալ, հստակ գունավորմամբ, առանց արտադրական խոտանների: Պետք է ապահովվի էրգոնոմիկությունը, այսինքն՝ մատակարարվող գույքը պետք է լինի համապատասխան հասակային խմբի չափսային պահանջներով, ցանկալի է նաև լինի կարգավորման հնարավորությամբ և հարմարավետ՝ շահագործման ժամանակ: Մետաղական կմախքով մանկական սեղանի չափսերն են՝ 1000 x 700 x 510 մմ (Ե x Լ x Բ): Սեղանի աշխատանքային հարթության համար պետք է օգտագործվի լամինացված ԵՕդասի ՓSU՝ 18 մմ հաստությամբ: Լամինացված ԵՕդասի ՓSU-ի աշխատանքային հարթության եզրերը պետք է լիննեն հղկված, մշակված և ողորկ, շրջափակվեն 1-2 մմ հաստության պոլիմերային եզրաժապավենով (PVC կամ համարժեք): |

| | | |
|---|---|---|
| | | Բոլոր անկյունները պետք է կլորացվեն, կամ անկյուններին ամրացվեն պլաստմասե կամ ռետինե կլորացված հատուկ դետալներ: Սեղանի կմախքը պատրաստված է 25 x 25 x 2.0 մմ չափսի մետաղական քառանկյուն խողովակներից, կմախքի արտաքին չափերը՝ 800 x 600 x 461 մմ (Ե x Լ x Բ), որին զոդման միջոցով ամրացվում են 20 x 20 x 2.0 մմ տրամաչափի քառանկյուն խողովակից 4 մետաղական ոտքերը, որոնք էլ զոդման եղանակով շրջանաձև կապով միացվում են իրար հետ 15 x 15 x 2.0 մմ տրամաչափի քառանկյուն խողովակով: Ոտքերը պետք է խցանված լինեն պլաստիկե խցաններով՝ 6 մմ հաստությամբ: Զոդման կարանները պետք է լինեն մշակված, ողորկ, մետաղը փոշեներկվում է բարձրակարգ ներկանյութով:<br>Նմուշները պետք է մինչ մատակարարում համաձայնեցվեն պատվիրատուի հետ և առաջին իսկ պահանջի դեպքում՝ պետք է ներկայացվի ապրանքի համապատասխանության, որակի հավաստագիր (սերտիֆիկատ) կամ համարժեք փաստաթուղթ (օրինակ՝ անկախ փորձագիտական հաստատության կողմից տրված եզրակացություն): Պետք է սահմանվի երաշխիքային սպասարկում՝ առնվազն 1 տարի, արտադրական թերությունների և հնարավոր անհամապատասխանությունների վերականգնման, վերանորոգման և/կամ փոխարինման նպատակով: Ապրանքի վրա պետք է կատարվի մակնշում, որում նշված կլինեն արտադրող երկիրը, արտադրող ընկերությունը, արտադրման համար հիմք հանդիսացող նորմատիվա-իրավական փաստաթուղթը, արտադրման ժամանակ օգտագործված նյութերը և դրանց անվտանգության և էկոլոգիապես մաքուր հումք լինելու մասին գրառումները և այլն: Մակնշումը պետք է կատարվի հայերեն, թույլատրվում է նաև միջազգային լեզվով (մասնավորապես՝ անգլերեն, ռուսերեն), ընթեռնելի տարբերակով: Մակնշումը պետք է կատարվի այնպիսի հատվածում, որպեսզի չխաթարի ընդհանուր էսթետիկ տեսքը: Մակնշումն անմիջապես արտադրանքի վրա կատարելու անհնարինության դեպքում թույլատրվում է վերոգրյալ տեղեկատվությունը ամփոփել ուղեկցական թերթիկում և/կամ գրքույկում (կամ համարժեք, օրինակ՝ տեխնիկական անձնագրում): |
| 18. | **Մանկական սեղան՝ չորստեղանի /5-6 տարիքային խմբի համար/** | Գույները և չափերը՝ ՀՀ Առողջապահության նախարարի 12.02.2024թ. N 50-Նհրամանի պահանջներին համապատասխան: Պետք է պատրաստված լինի էկոլոգիապես մաքուր և առողջության համար անվտանգ հումքից, պետք է լինի լավ հղկված, ողորկ, առանց ծլեպների, էկոլոգիապես մաքուր և առողջության համար անվտանգ նյութերով, անկյունները պետք է լինեն կլորացված կամ անկյուններին ամրացվեն պոլիմերային կամ ռետինե՝ անվտանգությունն ապահովող հատուկ դետալներ: Պետք է լինեն ամուր՝ պատրաստված մաշակայուն նյութերից, ինչը շահագործման ընթացքում ի հայտ չգալու պարագայում մատակարարը պարտավորվելու է սեղմ ժամկետներում փոխարինել մատակարարված ապրանքը և/կամ կատարել համապատասխան վերազինում կամ ամրացում: Պետք է ապահովվի էսթետիկությունը, մասնավորապես՝ գունավորումը և/կամ նկարազարդումը պետք է կատարվի որակյալ, հստակ գունավորմամբ, առանց արտադրական խոտանների: Պետք է ապահովվի էրգոնոմիկությունը, այսինքն՝ մատակարարվող գույքը պետք է լինի համապատասխան հասակային խմբի չափսային պահանջներով, ցանկալի է նաև լինի կարգավորման հնարավորությամբ և հարմարավետ՝ շահագործման ժամանակ: Մետաղական կմախքով մանկական սեղանի չափսերն են՝ 1000 x 700 x 540 մմ (Ե x Լx Բ):Սեղանի աշխատանքային հարթության համար պետք է օգտագործվի լամինացված ԵՕդասի ՓSU՝ 18 մմ հաստությամբ: Լամինացված ԵՕդասի ՓSU-ի աշխատանքային հարթության եզրերը պետք է լիննեն հղկված, |

| | | |
|---|---|---|
| | | մշակված և ողորկ, շրջափակվեն 1-2 մմ հաստության պոլիմերային եզրաժապավենով (PVC կամ համարժեք): Բոլոր անկյունները պետք է կլորացվեն, կամ անկյուններին ամրացվեն պլաստմասե կամ ռետինե կլորացված հատուկ դետալներ: Սեղանի կմախքը պատրաստված է 25 x 25 x 2.0 մմ չափսի մետաղական քառանկյուն խողովակներից, կմախքի արտաքին չափերը՝ 800 x 600 x 491 մմ (Ե x Լ x Բ), որին զոդման միջոցով ամրացվում են 20 x 20 x 2.0 մմ տրամաչափի քառանկյուն խողովակից 4 մետաղական ոտքերը, որոնք էլ զոդման եղանակով շրջանաձև կապով միացվում են իրար հետ 15 x 15 x 2.0 մմ տրամաչափի քառանկյուն խողովակով: Ոտքերը պետք է խցանված լինեն պլաստիկե խցաններով՝ 6 մմ հաստությամբ:Զոդման կարանները պետք է լինեն մշակված, ողորկ, մետաղը փոշեներկվում է բարձրակարգ ներկանյութով:<br>Նմուշները պետք է մինչ մատակարարում համաձայնեցվեն պատվիրատուի հետ և առաջին իսկ պահանջի դեպքում՝ պետք է ներկայացվի ապրանքի համապատասխանության, որակի հավաստագիր (սերտիֆիկատ) կամ համարժեք փաստաթուղթ (օրինակ՝ անկախ փորձագիտական հաստատության կողմից տրված եզրակացություն): Պետք է սահմանվի երաշխիքային սպասարկում՝ առնվազն 1 տարի, արտադրական թերությունների և հնարավոր անհամապատասխանությունների վերականգնման, վերանորոգման և/կամ փոխարինման նպատակով:<br>Ապրանքի վրա պետք է կատարվի մակնշում, որում նշված կլինեն արտադրող երկիրը, արտադրող ընկերությունը, արտադրման համար հիմք հանդիսացող նորմատիվա-իրավական փաստաթուղթը, արտադրման ժամանակ օգտագործված նյութերը և դրանց անվտանգության և էկոլոգիապես մաքուր հումք լինելու մասին գրառումները և այլն: Մակնշումը պետք է կատարվի հայերեն, թույլատրվում է նաև միջազգային լեզվով (մասնավորապես՝ անգլերեն, ռուսերեն), ընթեռնելի տարբերակով: Մակնշումը պետք է կատարվի այնպիսի հատվածում, որպեսզի չխաթարի ընդհանուր էսթետիկ տեսքը: Մակնշումն անմիջապես արտադրանքի վրա կատարելու անհնարինության դեպքում թույլատրվում է վերոգրյալ տեղեկատվությունը ամփոփել ուղեկցական թերթիկում և/կամ գրքույկում (կամ համարժեք, օրինակ՝ տեխնիկական անձնագրում): |
| 19. | **Մանկական աթոռ /3-4 տարիքային խմբի համար/** | Գույները և չափերը՝ ՀՀ Առողջապահության նախարարի 12.02.2024թ. N 50-Ն հրամանին համապատասխան, մնացած չափսերը և արտաքին տեսքի լուծումները համաձայնեցնել մանկապարտեզի տնօրինության հետ: Պետք է պատրաստված լինի էկոլոգիապես մաքուր և առողջության համար անվտանգ հումքից, պետք է լինի լավ հղկված, ողորկ, առանց ծլեպների, էկոլոգիապես մաքուր և առողջության համար անվտանգ նյութերով, անկյունները պետք է լինեն կլորացված կամ անկյուններին ամրացվեն պոլիմերային կամ ռետինե՝ անվտանգությունն ապահովող հատուկ դետալներ: Պետք է լինեն ամուր՝ պատրաստված մաշակայուն նյութերից, ինչը շահագործման ընթացքում ի հայտ չգալու պարագայում մատակարարը պարտավորվելու է սեղմ ժամկետներում փոխարինել մատակարարված ապրանքը և/կամ կատարել համապատասխան վերազինում կամ ամրացում: Պետք է ապահովվի էսթետիկությունը, մասնավորապես՝ գունավորումը և/կամ նկարազարդումը պետք է կատարվի որակյալ, հստակ գունավորմամբ, առանց արտադրական խոտանների: Պետք է ապահովվի էրգոնոմիկությունը, այսինքն՝ մատակարարվող գույքը պետք է լինի համապատասխան հասակային խմբի չափսային պահանջներով, ցանկալի է նաև լինի կարգավորման հնարավորությամբ և հարմարավետ՝ շահագործման ժամանակ: Հիմնական կոնստրուկտիվ տարրերը պետք է պատրաստված լինեն փայտից կամ |

| | | |
|---|---|---|
| | | ԵՕդասի ՓՏՍ-ից: Նշված տարիքային խմբի համար ընդհանուր չափերը կարող են կազմել՝ նստելատեղի չափերը՝ շուրջ 310 x 290 մմ, աթոռի հենակի բարձրությունը՝ 280 մմ: Մինչև նստելատեղը բարձրությունը հատակից՝ համապատասխան տարիքային խմբի սեղանին: Աթոռի հենակը պետք է պատրաստված լինի 10 մմ հաստությամբ նրբատախտակից, չափերը՝ 130 x 290 մմ (կամ համարժեք կոնստրուկցիայով): Աթոռի կոնստրուկցիան հավաքվում է շիպերով և պտուտակներով, նստատեղը<br>ամրացված է պտուտակներով, եզրերը մշակված են, անկյունները կլորացված, կամ անկյուններին ամրացվեն պոլիմերային կամ ռետինե կլորացված հատուկ դետալներ:<br>Նմուշները պետք է մինչ մատակարարում համաձայնեցվեն պատվիրատուի հետ և առաջին իսկ պահանջի դեպքում՝ պետք է ներկայացվի ապրանքի համապատասխանության, որակի հավաստագիր (սերտիֆիկատ) կամ համարժեք փաստաթուղթ (օրինակ՝ անկախ փորձագիտական հաստատության կողմից տրված եզրակացություն): Պետք է սահմանվի երաշխիքային սպասարկում՝ առնվազն 1 տարի, արտադրական թերությունների և հնարավոր անհամապատասխանությունների վերականգնման, վերանորոգման և/կամ փոխարինման նպատակով:<br>Ապրանքի վրա պետք է կատարվի մակնշում, որում նշված կլինեն արտադրող երկիրը, արտադրող ընկերությունը, արտադրման համար հիմք հանդիսացող նորմատիվա-իրավական փաստաթուղթը, արտադրման ժամանակ օգտագործված նյութերը և դրանց անվտանգության և էկոլոգիապես մաքուր հումք լինելու մասին գրառումները և այլն: Մակնշումը պետք է կատարվի հայերեն, թույլատրվում է նաև միջազգային լեզվով (մասնավորապես՝ անգլերեն, ռուսերեն), ընթեռնելի տարբերակով: Մակնշումը պետք է կատարվի այնպիսի հատվածում, որպեսզի չխաթարի ընդհանուր էսթետիկ տեսքը: Մակնշումն անմիջապես արտադրանքի վրա կատարելու անհնարինության դեպքում թույլատրվում է վերոգրյալ տեղեկատվությունը ամփոփել ուղեկցական թերթիկում և/կամ գրքույկում (կամ համարժեք, օրինակ՝ տեխնիկական անձնագրում): |
| 20. | **Մանկական աթոռ /4-5 տարիքային խմբի համար/** | Գույները և չափերը՝ ՀՀ Առողջապահության նախարարի 12.02.2024թ. N 50-Ն հրամանին համապատասխան, մնացած չափսերը և արտաքին տեսքի լուծումները համաձայնեցնել մանկապարտեզի տնօրինության հետ: Պետք է պատրաստված լինի էկոլոգիապես մաքուր և առողջության համար անվտանգ հումքից, պետք է լինի լավ հղկված, ողորկ, առանց ծլեպների, էկոլոգիապես մաքուր և առողջության համար անվտանգ նյութերով, անկյունները պետք է լինեն կլորացված կամ անկյուններին ամրացվեն պոլիմերային կամ ռետինե՝ անվտանգությունն ապահովող հատուկ դետալներ: Պետք է լինեն ամուր՝ պատրաստված մաշակայուն նյութերից, ինչը շահագործման ընթացքում ի հայտ չգալու պարագայում մատակարարը պարտավորվելու է սեղմ ժամկետներում փոխարինել մատակարարված ապրանքը և/կամ կատարել համապատասխան վերազինում կամ ամրացում: Պետք է ապահովվի էսթետիկությունը, մասնավորապես՝ գունավորումը և/կամ նկարազարդումը պետք է կատարվի որակյալ, հստակ գունավորմամբ, առանց արտադրական խոտանների: Պետք է ապահովվի էրգոնոմիկությունը, այսինքն՝ մատակարարվող գույքը պետք է լինի համապատասխան հասակային խմբի չափսային պահանջներով, ցանկալի է նաև լինի կարգավորման հնարավորությամբ և հարմարավետ՝ շահագործման ժամանակ: Հիմնական կոնստրուկտիվ տարրերը պետք է պատրաստված լինեն փայտից կամ ԵՕդասի ՓՏՍ-ից: Աթոռի հենակի բարձրությունը 280 մմ: Նստելատեղի չափսերը շուրջ 330 x 300 մմ, մինչև |

| | | |
|---|---|---|
| | | նստելատեղը բարձրությունը հատակից՝ համապատասխան տարիքային խմբի սեղանին: Աթոռի հենակը պետք է պատրաստված լինի 10 մմ հաստությամբ նրբատախտակից, չափսերը՝ 140 x 300 մմ (կամ համարժեք կոնստրուկցիայով): Աթոռի կոնստրուկցիան հավաքվում է շիպերով և պտուտակներով, նստատեղը ամրացված է պտուտակներով, եզրերը մշակված են, անկյունները կլորացված, կամ անկյուններին ամրացվեն պլաստմասե կամ ռետինե կլորացված հատուկ դետալներ:<br>Նմուշները պետք է մինչ մատակարարում համաձայնեցվեն պատվիրատուի հետ և առաջին իսկ պահանջի դեպքում՝ պետք է ներկայացվի ապրանքի համապատասխանության, որակի հավաստագիր (սերտիֆիկատ) կամ համարժեք փաստաթուղթ (օրինակ՝ անկախ փորձագիտական հաստատության կողմից տրված եզրակացություն):<br>Պետք է սահմանվի երաշխիքային սպասարկում՝ առնվազն 1 տարի, արտադրական թերությունների և հնարավոր անհամապատասխանությունների վերականգնման, վերանորոգման և/կամ փոխարինման նպատակով:<br>Ապրանքի վրա պետք է կատարվի մակնշում, որում նշված կլինեն արտադրող երկիրը, արտադրող ընկերությունը, արտադրման համար հիմք հանդիսացող նորմատիվա-իրավական փաստաթուղթը, արտադրման ժամանակ օգտագործված նյութերը և դրանց անվտանգության և էկոլոգիապես մաքուր հումք լինելու մասին գրառումները և այլն: Մակնշումը պետք է կատարվի հայերեն, թույլատրվում է նաև միջազգային լեզվով (մասնավորապես՝ անգլերեն, ռուսերեն), ընթեռնելի տարբերակով: Մակնշումը պետք է կատարվի այնպիսի հատվածում, որպեսզի չխաթարի ընդհանուր էսթետիկ տեսքը: Մակնշումն անմիջապես արտադրանքի վրա կատարելու անհնարինության դեպքում թույլատրվում է վերոգրյալ տեղեկատվությունը ամփոփել ուղեկցական թերթիկում և/կամ գրքույկում (կամ համարժեք, օրինակ՝ տեխնիկական անձնագրում): |
| 21. | **Մանկական աթոռ /5-6 տարիքային խմբի համար/** | Գույները և չափերը՝ ՀՀ Առողջապահության նախարարի 12.02.2024թ. N 50-Ն հրամանին համապատասխան, մնացած չափսերը և արտաքին տեսքի լուծումները համաձայնեցնել մանկապարտեզի տնօրինության հետ: Պետք է պատրաստված լինի էկոլոգիապես մաքուր և առողջության համար անվտանգ հումքից, պետք է լինի լավ հղկված, ողորկ, առանց ծլեպների, էկոլոգիապես մաքուր և առողջության համար անվտանգ նյութերով, անկյունները պետք է լինեն կլորացված կամ անկյուններին ամրացվեն պոլիմերային կամ ռետինե՝ անվտանգությունն ապահովող հատուկ դետալներ: Պետք է լինեն ամուր՝ պատրաստված մաշակայուն նյութերից, ինչը շահագործման ընթացքում ի հայտ չգալու պարագայում մատակարարը պարտավորվելու է սեղմ ժամկետներում փոխարինել մատակարարված ապրանքը և/կամ կատարել համապատասխան վերազինում կամ ամրացում: Պետք է ապահովվի էսթետիկությունը, մասնավորապես՝ գունավորումը և/կամ նկարազարդումը պետք է կատարվի որակյալ, հստակ գունավորմամբ, առանց արտադրական խոտանների: Պետք է ապահովվի էրգոնոմիկությունը, այսինքն՝ մատակարարվող գույքը պետք է լինի համապատասխան հասակային խմբի չափսային պահանջներով, ցանկալի է նաև լինի կարգավորման հնարավորությամբ և հարմարավետ՝ շահագործման ժամանակ: Հիմնական կոնստրուկտիվ տարրերը պետք է պատրաստված լինեն փայտից կամ ԵՕդասի ՓՏՍ-ից: Նստելատեղի չափսերը՝ շուրջ 340 x 310 մմ, մինչև նստելատեղը բարձրությունը հատակից՝ համապատասխան տարիքային խմբի սեղանին: Աթոռի հենակի բարձրությունը 320 մմ: Աթոռի հենակը պետք է պատրաստված լինի 10 մմ հաստությամբ նրբատախտակից (կամ համարժեք կոնստրուկցիայով):Աթոռի |

| | | |
|---|---|---|
| | | կոնստրուկցիան հավաքվում է շիպերով և պտուտակներով, նստատեղը ամրացված է պտուտակներով, եզրերը մշակված են, անկյունները կլորացված, կամ անկյուններին ամրացված պլաստմասե կամ ռետինե կլորացված հատուկ դետալներ:<br>Նմուշները պետք է մինչ մատակարարում համաձայնեցվեն պատվիրատուի հետ և առաջին իսկ պահանջի դեպքում՝ պետք է ներկայացվի ապրանքի համապատասխանության, որակի հավաստագիր (սերտիֆիկատ) կամ համարժեք փաստաթուղթ (օրինակ՝ անկախ փորձագիտական հաստատության կողմից տրված եզրակացություն):<br>Պետք է սահմանվի երաշխիքային սպասարկում՝ առնվազն 1 տարի, արտադրական թերությունների և հնարավոր անհամապատասխանությունների վերականգնման, վերանորոգման և/կամ փոխարինման նպատակով:<br>Ապրանքի վրա պետք է կատարվի մակնշում, որում նշված կլինեն արտադրող երկիրը, արտադրող ընկերությունը, արտադրման համար հիմք հանդիսացող նորմատիվա-իրավական փաստաթուղթը, արտադրման ժամանակ օգտագործված նյութերը և դրանց անվտանգության և էկոլոգիապես մաքուր հումք լինելու մասին գրառումները և այլն: Մակնշումը պետք է կատարվի հայերեն, թույլատրվում է նաև միջազգային լեզվով (մասնավորապես՝ անգլերեն, ռուսերեն), ընթեռնելի տարբերակով: Մակնշումը պետք է կատարվի այնպիսի հատվածում, որպեսզի չխաթարի ընդհանուր էսթետիկ տեսքը: Մակնշումն անմիջապես արտադրանքի վրա կատարելու անհնարինության դեպքում թույլատրվում է վերոգրյալ տեղեկատվությունը ամփոփել ուղեկցական թերթիկում և/կամ գրքույկում (կամ համարժեք, օրինակ՝ տեխնիկական անձնագրում): |
| 22. | **Գրասեղան** | Տես «Խաղաճաշարան» բաժնի թիվ 5 կետը: |
| 23. | **Աշխատանքային աթոռ** | Տես «Խաղաճաշարան» բաժնի թիվ 6 կետը: |
| 24. | **Խաղալիքներ** | Տես «Խաղաճաշարան» բաժնի թիվ 11 կետը: |
| 25. | **Գրապահարան** | Տես «Խաղաճաշարան» բաժնի թիվ 7 կետը: |
| 26. | **Զգեստապահարան աշխատակիցների համար** | Տես «Խաղաճաշարան» բաժնի թիվ 8 կետը: |
| 27. | **Գրատախտակ շարժական /ֆլիպչարտ /** | Տես «Խաղաճաշարան» բաժնի թիվ 9 կետը: |
| 28. | **Աշխատանքային կենտրոն /պահարաններ** | Տես «Խաղաճաշարան» բաժնի թիվ 10 կետը: |

| | | |
|---|---|---|
| | **զարգացնող միջավայրի համար/** | |
| | | **ՄՍՈՒՐԱՅԻՆ ԵՎ ՆԱԽԱԴՊՐՈՑԱԿԱՆ ԽՄԲԵՐ** |
| | | **ՆՆՋԱՐԱՆ** |
| 29. | **Երկհարկանի մահճակալ՝ ներքնակներով** | Պետք է պատրաստված լինի էկոլոգիապես մաքուր և առողջության համար անվտանգ հումքից, պետք է լինի լավ հղկված, ողորկ, առանց ծլեպների, էկոլոգիապես մաքուր և առողջության համար անվտանգ նյութերով, անկյունները պետք է լինեն կլորացված կամ անկյուններին ամրացվեն պոլիմերային կամ ռետինե՝ անվտանգությունն ապահովող հատուկ դետալներ: Պետք է լինեն ամուր՝ պատրաստված մաշակայուն նյութերից, ինչը շահագործման ընթացքում ի հայտ չգալու պարագայում մատակարարը պարտավորվելու է սեղմ ժամկետներում փոխարինել մատակարարված ապրանքը և/կամ կատարել համապատասխան վերազինում կամ ամրացում: Պետք է ապահովվի էսթետիկությունը, մասնավորապես՝ գունավորումը և/կամ նկարազարդումը պետք է կատարվի որակյալ, հստակ գունավորմամբ, առանց արտադրական խոտանների: Պետք է ապահովվի էրգոնոմիկությունը, այսինքն՝ մատակարարվող գույքը պետք է լինի համապատասխան հասակային խմբի չափսային պահանջներով, ցանկալի է նաև լինի կարգավորման հնարավորությամբ և հարմարավետ՝ շահագործման ժամանակ: Երկհարկանի մահճակալի չափսերն են՝ 1400 x 600 x 1400 մմ ( Ե x Լ x Բ), այն պատրաստվում է 18 մմ լամինացված Ε0դասի ΦSU-ից: Առաջին հարկի մահճակալի բարձրությունը գետնից 300 մմ, երկու հարկերի միջև տարածություն՝ 800 մմ: Երկու հարկերի մահճակալների գծային չափսերն էլ նույնն են և ունեն նույն խորությունը՝ 150-200 մմ: Ունի հետևյալ չափսերի՝ 400 x (35 x 35) x 185 x 1170 մմ ( Լ x Խ x Բ) փայտե աստիճան, (35 x 35) մմ չափսերի փայտյա աստիճանհարթակներով, որոնց միջև քայլերի հեռավորությունը՝ 250-300 մմ: Ամրագոտիները նույնպես պատրաստվում է 18մմ լամինացված Ε0դասի ΦSU-ից, ունեն 300 մմ լայնություն և ալիքաձև տեսք: Ալիքի խորությունը 50-100 մմ է , երկարությունը՝ 200- 300 մմ: Ներքնակների տակ գցվում է ամբողջական 18մմ հաստությամբ լամինացված Ε0դասի ΦSU, որոնց վրա օդափոխության համար պետք է բացվեն 30 մմ տրամագծով առնվազն երեք անցք: Ներքնակը հենվում է կողերով, լայնությամբ անցնող 18մմ հաստությամբ 200 մմ լայնության լամինացված Ε0դասի ΦSU-ից պատրաստված հինգ ամրագոտիների և սնարներին ամրացված դետալների վրա: Ներքնակի նկարագիրը գտիր «Փափուկ գույք և պարագաներ» բաժնի թիվ 6 կետում: Լամինացված Ε0դասի ΦSU-ի աշխատանքային հարթության բոլոր անկյունները պետք է կլորացվեն, եզրերը շրջափակվեն 1-2 մմ հաստության պոլիմերային եզրաժապավենով (PVC կամ համարժեք), կամ անկյուններին ամրացվեն պլաստմասե կամ ռետինե կլորացված հատուկ դետալներ: Մահճակալի կոնստրուկցիոն բոլոր դետալները հավաքված են պտուտակներով, փայտե չիվիներով, էմուլսիայով: Բոլոր միացումներն իրականացնել թաքնված և երաշխավորված ամրակցումներով: Ոտքերին պետք է ամրացվեն պոլիմերային խցաններով՝ 8 մմ հաստությամբ: Գույները նախապես համաձայնեցնել մանկապարտեզի |

| | | |
|---|---|---|
| | | տնօրինության հետ: Նմուշները պետք է մինչ մատակարարում համաձայնեցվեն պատվիրատուի հետ և առաջին իսկ պահանջի դեպքում՝ պետք է ներկայացվի ապրանքի համապատասխանության, որակի հավաստագիր (սերտիֆիկատ) կամ համարժեք փաստաթուղթ (օրինակ՝ անկախ փորձագիտական հաստատության կողմից տրված եզրակացություն): Պետք է սահմանվի երաշխիքային սպասարկում՝ առնվազն 1 տարի, արտադրական թերությունների և հնարավոր անհամապատասխանությունների վերականգնման, վերանորոգման և/կամ փոխարինման նպատակով:<br>Ապրանքի վրա պետք է կատարվի մակնշում, որում նշված կլինեն արտադրող երկիրը, արտադրող ընկերությունը, արտադրման համար հիմք հանդիսացող նորմատիվա-իրավական փաստաթուղթը, արտադրման ժամանակ օգտագործված նյութերը և դրանց անվտանգության և էկոլոգիապես մաքուր հումք լինելու մասին գրառումները և այլն: Մակնշումը պետք է կատարվի հայերեն, թույլատրվում է նաև միջազգային լեզվով (մասնավորապես՝ անգլերեն, ռուսերեն), ընթեռնելի տարբերակով: Մակնշումը պետք է կատարվի այնպիսի հատվածում, որպեսզի չխաթարի ընդհանուր էսթետիկ տեսքը: Մակնշումն անմիջապես արտադրանքի վրա կատարելու անհնարինության դեպքում թույլատրվում է վերոգրյալ տեղեկատվությունը ամփոփել ուղեկցական թերթիկում և/կամ գրքույկում (կամ համարժեք, օրինակ՝ տեխնիկական անձնագրում): |
| 30. | **Եռահարկ մահճակալ՝ ներքնակներով** | Պետք է պատրաստված լինի էկոլոգիապես մաքուր և առողջության համար անվտանգ հումքից, պետք է լինի լավ հղկված, ողորկ, առանց ծլեպների, էկոլոգիապես մաքուր և առողջության համար անվտանգ նյութերով, անկյունները պետք է լինեն կլորացված կամ անկյուններին ամրացվեն պոլիմերային կամ ռետինե՝ անվտանգությունն ապահովող հատուկ դետալներ: Պետք է լինեն ամուր՝ պատրաստված մաշակայուն նյութերից, ինչը շահագործման ընթացքում ի հայտ չգալու պարագայում մատակարարը պարտավորվելու է սեղմ ժամկետներում փոխարինել մատակարարված ապրանքը և/կամ կատարել համապատասխան վերազինում կամ ամրացում: Պետք է ապահովվի էսթետիկությունը, մասնավորապես՝ գունավորումը և/կամ նկարազարդումը պետք է կատարվի որակյալ, հստակ գունավորմամբ, առանց արտադրական խոտանների: Պետք է ապահովվի էրգոնոմիկությունը, այսինքն՝ մատակարարվող գույքը պետք է լինի համապատասխան հասակային խմբի չափսային պահանջներով, ցանկալի է նաև լինի կարգավորման հնարավորությամբ և հարմարավետ՝ շահագործման ժամանակ: Եռահարկ մահճակալի չափսերն են՝ 1530 x 630 x 840 մմ ( Ե x Լ x Բ), այն պատրաստվում է 18 մմ լամինացված Ε0դասի ՓՏՍ-ից: Հավաք վիճակում, այն ունի ուղղանկյունաձև արկղի տեսք: Ներքևից առաջին հարկի երկարությունը՝ 1380մմ, լայնությունը՝ 570 մմ: Մեջտեղի /երկրորդ/ հարկի երկարությունը՝ 1450մմ, լայնությունը՝ 600 մմ: Վերևի /երրորդ/ հարկ երկարությունը՝ 1530մմ, լայնությունը՝ 630 մմ: Յուրաքանչյուր հարկի խորությունը՝ 15-200 մմ: Բացի հենքային սնարներից յուրաքանչյուր հարկն ունի իր առանձին սնարները, որոնց վրա ամրացված է սահամեխանիզմ և անվակներ՝ շարժունակության համար: Առաջին և երկրորդ հարկերն շարժական: Ներքնակների տակ գցվում է ամբողջական 18մմ հաստությամբ լամինացված Ε0դասի ՓՏՍ, որի վրա օդափոխության համար պետք է բացվեն 30 մմ տրամագծով առնվազն երեք անցք: Ներքնակը հենվում է կողերով, լայնությամբ անցնող 18մմ հաստությամբ 200 մմ լայնության լամինացված Ε0դասի ՓՏՍ-ից պատրաստված հինգ ամրագոտիների և սնարներին ամրացված դետալների վրա: Ներքնակի |

| | | |
|---|---|---|
| | | նկարագիրը գտիր՝ «Փափուկ գույք և պարագաներ» բաժնի թիվ 6 կետում: Լամինացված Ε0դասի ՓՏՍ-ի աշխատանքային հարթության բոլոր անկյունները պետք է կլորացվեն, եզրերը շրջափակվեն 1-2 մմ հաստության պոլիմերային եզրաժապավենով (PVC կամ համարժեք), կամ անկյուններին ամրացվեն պլաստմասե կամ ռետինե կլորացված հատուկ դետալներ: Մահճակալի կոնստրուկցիոն բոլոր դետալները հավաքված են պտուտակներով, փայտե չիվիներով և էմուլսիայով: Բոլոր միացումներն իրականացնել թաքնված և երաշխավորված ամրակցումներով: Գույները նախապես համաձայնեցնել մանկապարտեզի տնօրինության հետ: Ոտքերին պետք է ամրացվեն պլաստիկե խցաններով՝ 8 մմ հաստությամբ:<br>Նմուշները պետք է մինչ մատակարարում համաձայնեցվեն պատվիրատուի հետ և առաջին իսկ պահանջի դեպքում՝ պետք է ներկայացվի ապրանքի համապատասխանության, որակի հավաստագիր (սերտիֆիկատ) կամ համարժեք փաստաթուղթ (օրինակ՝ անկախ փորձագիտական հաստատության կողմից տրված եզրակացություն): Պետք է սահմանվի երաշխիքային սպասարկում՝ առնվազն 1 տարի, արտադրական թերությունների և հնարավոր անհամապատասխանությունների վերականգնման, վերանորոգման և/կամ փոխարինման նպատակով:<br>Ապրանքի վրա պետք է կատարվի մակնշում, որում նշված կլինեն արտադրող երկիրը, արտադրող ընկերությունը, արտադրման համար հիմք հանդիսացող նորմատիվա-իրավական փաստաթուղթը, արտադրման ժամանակ օգտագործված նյութերը և դրանց անվտանգության և էկոլոգիապես մաքուր հումք լինելու մասին գրառումները և այլն: Մակնշումը պետք է կատարվի հայերեն, թույլատրվում է նաև միջազգային լեզվով (մասնավորապես՝ անգլերեն, ռուսերեն), ընթեռնելի տարբերակով: Մակնշումը պետք է կատարվի այնպիսի հատվածում, որպեսզի չխաթարի ընդհանուր էսթետիկ տեսքը: Մակնշումն անմիջապես արտադրանքի վրա կատարելու անհնարինության դեպքում թույլատրվում է վերոգրյալ տեղեկատվությունը ամփոփել ուղեկցական թերթիկում և/կամ գրքույկում (կամ համարժեք, օրինակ՝ տեխնիկական անձնագրում): |
| 31. | **Պահարան՝ սպիտակեղենի համար** | Պետք է պատրաստված լինի էկոլոգիապես մաքուր և առողջության համար անվտանգ հումքից, պետք է լինի լավ հղկված, ողորկ, առանց ծլեպների, էկոլոգիապես մաքուր և առողջության համար անվտանգ նյութերով, անկյունները պետք է լինեն կլորացված կամ անկյուններին ամրացվեն պոլիմերային կամ ռետինե՝ անվտանգությունն ապահովող հատուկ դետալներ: Պետք է լինեն ամուր՝ պատրաստված մաշակայուն նյութերից, ինչը շահագործման ընթացքում ի հայտ չգալու պարագայում մատակարարը պարտավորվելու է սեղմ ժամկետներում փոխարինել մատակարարված ապրանքը և/կամ կատարել համապատասխան վերազինում կամ ամրացում: Պետք է ապահովվի էսթետիկությունը, մասնավորապես՝ գունավորումը և/կամ նկարազարդումը պետք է կատարվի որակյալ, հստակ գունավորմամբ, առանց արտադրական խոտանների: Պետք է ապահովվի էրգոնոմիկությունը, այսինքն՝ մատակարարվող գույքը պետք է լինի համապատասխան հասակային խմբի չափսային պահանջներով, ցանկալի է նաև լինի կարգավորման հնարավորությամբ և հարմարավետ՝ շահագործման ժամանակ: Պահարանը պատրաստված է 8 մմ հաստությամբ լամինացված Ε0դասի ՓՏՍ-ից: Չափսերը՝ 800 x 450 x 1800 մմ ( Լ x Խ x Բ): Պահարանը բաժանված է հատկայլչափսերի(ներսի)՝ 800 x 450 x 450 մմ ( Լ x Խ x Բ) չորս դարակների, 18 մմ հաստությամբ լամինացված Ε0դասի ՓՏՍ-ից պատրաստված դռներով փակվող, որոնցից յուրաքանչյուրը ամրացված է 3-ական ծխնիով: Բոլոր դռները պետք է ունենան |

| | | |
|---|---|---|
| | | օվալաձև բռնակներ: Աշխատանքային հարթության եզրերը կշրջափակվեն 1-2 մմ հաստության պոլիմերային եզրաժապավենով (PVC կամ համարժեք), իսկ ոչ աշխատանքային հարթության եզրագծերը՝ 0.4-1.0 մմ հաստության պոլիմերային եզրաժապավենով (PVC կամ համարժեք):Բոլոր անկյունները լինեն կլորացված կամ անկյուններին ամրացված լինեն պլաստմասե կլորացված հատուկ դետալներ: Բոլոր միացումներն իրականացնել թաքնված ամրակցումներով: Հետնապատը պետք է լինի 4 մմ հաստությամբ լամինացված փայտաթելային սալից (ԴՎՊ) և Ε0դասի ՓՏՍ-ի գույնի:Պահարանի կոնստրուկցիան հավաքված է պտուտակներով, փայտե չիվիներով և էմուլսիայով Դռները և կողային մասերը լինեն լաքապատ /տեսակը՝ կիսափայլատ/: Պահարանը պետք է ունենա 50 x 60 x 150 մմ ( Ե x Լ x Բ)չորս առանձին փայտյա, կամ փոշեներկված մետաղական ոտքեր: Ոտքերի տակը հատակին հպվող հատվածի եզրերի վերջնամասերին տակից պետք է ամրացվի պլաստիկե մուգ գույնի տակդիրներ, որոնց տակի պատերի հաստությունը՝ առնվազն 8 մմ է: Հետնապատը պետք է լինի 4 մմ հաստությամբ լամինացված փայտաթելային սալից (ԴՎՊ) և Ε0դասի ՓՏՍ-ի գույնի: Բոլոր միացումներն իրականացնել թաքնված ամրակցումներով: Գույնը նախապես համաձայնեցնել մանկապարտեզի տնօրինության հետ:<br>Նմուշները պետք է մինչ մատակարարում համաձայնեցվեն պատվիրատուի հետ և առաջին իսկ պահանջի դեպքում՝ պետք է ներկայացվի ապրանքի համապատասխանության, որակի հավաստագիր (սերտիֆիկատ) կամ համարժեք փաստաթուղթ (օրինակ՝ անկախ փորձագիտական հաստատության կողմից տրված եզրակացություն): Պետք է սահմանվի երաշխիքային սպասարկում՝ առնվազն 1 տարի, արտադրական թերությունների և հնարավոր անհամապատասխանությունների վերականգնման, վերանորոգման և/կամ փոխարինման նպատակով:<br>Ապրանքի վրա պետք է կատարվի մակնշում, որում նշված կլինեն արտադրող երկիրը, արտադրող ընկերությունը, արտադրման համար հիմք հանդիսացող նորմատիվա-իրավական փաստաթուղթը, արտադրման ժամանակ օգտագործված նյութերը և դրանց անվտանգության և էկոլոգիապես մաքուր հումք լինելու մասին գրառումները և այլն: Մակնշումը պետք է կատարվի հայերեն, թույլատրվում է նաև միջազգային լեզվով (մասնավորապես՝ անգլերեն, ռուսերեն), ընթեռնելի տարբերակով: Մակնշումը պետք է կատարվի այնպիսի հատվածում, որպեսզի չխաթարի ընդհանուր էսթետիկ տեսքը: Մակնշումն անմիջապես արտադրանքի վրա կատարելու անհնարինության դեպքում թույլատրվում է վերոգրյալ տեղեկատվությունը ամփոփել ուղեկցական թերթիկում և/կամ գրքույկում (կամ համարժեք, օրինակ՝ տեխնիկական անձնագրում): |
| | | **ԶՈՒԳԱՐԱՆ** |
| 32. | **Բջջակներ** | Բջջակ պահարանի արտաքին չափսերն են՝ 1081 x 150 x 1064 մմ ( Լ x Խ x Բ), այն ամբողջությամբ պետք է պատրաստված լինի 18 մմ հաստությամբ լամինացված ՓՏՍ-ից, որոնց աշխատանքային հարթության եզրերը պետք է շրջափակվեն 1-2 մմ հաստության պլաստիկե եզրաժապավենով (PVC), իսկ ոչ աշխատանքային հարթության եզրագծերը՝ 0.4-1.0 մմ հաստության պլաստիկե եզրաժապավենով (PVC): Միջնապատերը պետք է լինեն 5 մմ հաստությամբ լամինացված նույն գույնի ՓՏՍ-ից:<br>Բոլոր միացումներն իրականացնել թաքնված ամրակցումներով: |

| | | |
|---|---|---|
| | | Աշխատանքային հարթության եզրերը պետք է հղկված ու մշակված լինեն, առջևի անկյունները կլորացվեն, կամ անկյուններին ամրացվեն պլաստմասե կամ ռետինե կլորացված հատուկ դետալներ:<br>Բջջակ պահարանը ունի 10 հատ կտրտված, իրարից առանձնացված, անհատական օգտագործման համար նախատեսված բաց բջջակներ, որոնց ներսի չափսերն են՝ 100 x 150 x 950 մմ ( Լ x Խ x Բ):<br>Բոլոր 10 բաժինների վերևի մասում ողջ լայնությամբ և խորությամբ պետք է նախատեսված լինի հետևյալ չափսերի՝ 100 x 150 x 140 մմ ( Լ x Խ x Բ) առանձնացված տեղեր՝ բաց դարակներ երեխաների անձնական փոքրիկ իրերի համար:<br>Բաց դարակների տակից պետք է ամրացված լինի մետաղական երկտեղանի կախիչ:<br>Բջջակ պահարանը պետք է ունենա չորս առանձին փայտյա, կամ մետաղական ոտքեր, ոտքերի առնվազն բարձրությունը 100 մմ:<br>Ոտքերի տակը հատակին հպվող հատվածի եզրերի վերջնամասերին տակից պետք է ամրացվի պլաստիկե մուգ գույնի տակդիրներ, որոնց տակի պատերի հաստությունը՝ առնվազն 8 մմ է:<br>Գույնը նախապես համաձայնեցնել մանկապարտեզի տնօրինության հետ: |
| 33. | **Թղթե սրբիչի ամրակ** | Պատից ամրացվող, պատրաստված է թաքնված ամրակներով, չժանգոտվող պողպատից կամ ցինկից, խրոմապատված է, որը դիմացկուն է և հեշտ մաքրվող: Չափսերը և ձևը՝ ըստ նկարի:<br> 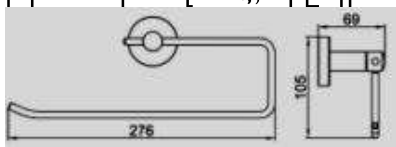 |
| 34. | **Զուգարանի թղթի ամրակ** | Պատից ամրացվող, պատրաստված է թաքնված ամրակներով, չժանգոտվող պողպատից կամ ցինկից, խրոմապատված է, որը դիմացկուն է և հեշտ մաքրվող: Չափսերը և ձևը՝ ըստ նկարի:<br> 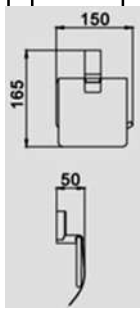 |
| 35. | **Պահարան՝ տնտեսական պարագաների համար** | Պահարանը պատրաստված 18 մմ հաստությամբ լամինացված ՓSU--ից:<br>Չափսերն են՝ 900 x 450 մմ x 900( Լ x Խ x Բ):<br>Այն ուղղահայաց բաժանված երկու մասի, որոնցից յուրաքանչյուրը փակվում է 18 մմ հաստությամբ լամինացված ՓSU-ից պատրաստված դռներով:<br>Դռներն ամրացված են 2-ական ծխնիով: |

| | | |
|---|---|---|
| | | Պահարանի աջ մասը առանց դարակների է, իսկ ձախ մասը բաժանված է հետևյալ չափսերի՝ 450 x 450 x 300 մմ ( Լ x Խ x Բ) երեք դարակաշարերի:<br>Աշխատանքային հարթության եզրերը կշրջափակվեն 1-2 մմ հաստության պլաստիկե եզրաժապավենով (PVC), իսկ ոչ աշխատանքային հարթության եզրագծերը՝ 0.4-1.0 մմ հաստության պլաստիկ եզրաժապավենով (PVC):<br>Բոլոր անկյունները լինեն կլորացված կամ անկյուններին ամրացված լինեն պլաստմասե կլորացված հատուկ դետալներ:<br>Բոլոր դռները և դարակները պետք է ունենան օվալաձև բռնակներ:<br>Հետնապատը պետք է լինի 4 մմ հաստությամբ լամինացված փայտաթելային սալից(ԴՎՊ) և փայտի գույնի:<br>Պահարանի կոնստրուկցիան հավաքված է պտուտակներով, փայտե չիվիներով և էմուլսիայով:<br>Դռները և կողային մասերը լինեն լաքապատ /տեսակը՝ կիսափայլատ/:<br>Պահարանը պետք է ունենա չորս առանձին փայտյա, կամ փոշեներկված մետաղական ոտքեր, ոտքերի բարձրությունը առնվազն 150 մմ:<br>Ոտքերի տակը հատակին հպվող հատվածի եզրերի վերջնամասերին տակից պետք է ամրացվի պլաստիկե մուգ գույնի տակդիրներ, որոնց տակի պատերի հաստությունը՝ առնվազն 8 մմ է:<br>Բոլոր միացումներն իրականացնել թաքնված ամրակցումներով:<br>Գույնը նախապես համաձայնեցնել մանկապարտեզի տնօրինության հետ: |
| 36. | **Առանձին խցիկներով պահարան՝ գիշերանոթների համար (միայն մսուրային խմբի համար)** | Պահարանի արտաքին չափսերն են՝ 1608 x 300 x 1608 մմ ( Լ x Խ x Բ):<br>Այն ամբողջությամբ (բացառությամբ հետնապատից) պետք է պատրաստված լինի լամինացված 18 մմ հաստությամբ ՓՏՍ-ից, որոնց աշխատանքային հարթության եզրերը շրջափակվեն 1-2 մմ հաստության պլաստիկե եզրաժապավենով (PVC), իսկ ոչ աշխատանքային հարթության եզրագծերը՝ 0.4-1.0 մմ հաստության պլաստիկ եզրաժապավենով (PVC): Աշխատանքային հարթությունը պետք է լինի լաքապատված, եզրերը հղկված ու մշակված, առջևի անկյունները կլորացվեն, կամ անկյուններին ամրացվեն պլաստմասե կամ ռետինե կլորացված հատուկ դետալներ:<br>Բոլոր միացումներն իրականացնել թաքնված ամրակցումներով:<br>Հանդերձարանի պահարանը ունի 300 x 300 x 300 մմ ( Լ x Խ x Բ) չափսերի (ներսի) 20 հատ կտրտված, իրարից առանձնացված, համարակալված, անհատական օգտագործման համար նախատեսված բաց սեկցիաներ, Հանդերձարանի պահարանի հետնապատը պետք է լինի 4 մմ հաստությամբ լամինացված փայտաթելային սալից(ԴՎՊ) և նույն ՓՏՍ-ի գույնի:<br>Այն ողջ պարագծով պետք է ունենա ուղղանկյունաձև ոտքեր:<br>Ոտքեր հանդիսացող, տակը դրված ուղղանկյուն հենակի արտաքին չափսերն են՝ 1500 x 300 x 100 մմ ( Լ x Խ x Բ), որի հատակին հպվող հատվածի եզրերի վերջնամասերին, տակից պետք է ամրացվի պլաստիկե մուգ գույնի տակդիրներ, որոնց տակի պատերի հաստությունը՝ առնվազն 8 մմ է:<br>Գույնը նախապես համաձայնեցնել մանկապարտեզի տնօրինության հետ: |

| | | |
|---|---|---|
| | | **Խմբասենյակի բուֆետային մաս** |
| 37. | **Սպասքի լվացման սարք** | Չափսերը (ԵxԼxԲ): 600x580x830 մմ: Սպասքի լվացման սարք արտադրական, դիմացից բեռնման հնարավորությամբ: Նախատեսված է հանրային սննդի և առևտրի օբյեկտներում սպասք, խոհանոցային պարագաներ, բաժակներ և դանակներ լվանալու համար:Սարքը պետք է հագեցած լինի էլեկտրամեխանիկական հսկողությամբ: Իրանը պատրաստված AISI 304 չժանգոտվող պողպատից:Արտադրողականությունը 30 ցանց/ժ կամ 540 ափսե/ժամ:Լվացման ցիկլը 60 / 90 / 120 / 180 վրկ հնարավորությամբ: Ցանցի չափսը՝ 500x500 մմ, Լարումը 380/220 Վ, Հզորությունը 5,1 կՎտ, Տաք ջրի միացման հանրավորությամբ,պոմպը դրենաժային, Ողողման և ցայման միջոցի դիսպենսեր: Զանգվածը՝ առնվազն 60 կգ: |
| 38. | **Պահարան ներկառուցված երկբնանի լվացարանով** | Պահարանը պատրաստված 18 մմ հաստությամբ լամինացված ՓSU--ից:<br>Չափերը՝ 800 x 550 x 830 մմ (Ե x Լ x Բ), իսկ ներկառուցված երկբնանի լվացարանի(սիֆոնի առկայությունը պարտադիր է), չափսերը՝ 700 x 450 x 350 մմ (Ե xԼ x Խ), լվացարանը պատրաստված է 18/10 AISI 304 մարկայի չժանգոտվող պողպատից:<br>Պահարանը դիմացից փակվում է 18 մմ հաստությամբ լամինացված ՓSU-ից պատրաստված երկու դռներով, որոնք ամրացված են 2-ական ծխնիով և ունեն օվալաձև բռնակներ:<br>Աշխատանքային հարթության եզրերը կշրջափակվեն 1-2 մմ հաստության պլաստիկե եզրաժապավենով (PVC), իսկ ոչ աշխատանքային հարթության եզրագծերը՝ 0.4-1.0 մմ հաստության պլաստիկ եզրաժապավենով (PVC):<br>Բոլոր միացումներն իրականացնել թաքնված ամրակցումներով:<br>Պահարանը ամբողջ պարագծով պետք է ունենա շրջանակաձև 100մմ բարձրությամբ ոտքեր, որոնց հատակին հպվող հատվածի եզրերի վերջնամասերին, տակից պետք է ամրացվի պլաստիկե մուգ գույնի տակդիրներ՝8 մմ հաստությամբ:<br>Գույնը նախապես համաձայնեցնել մանկապարտեզի տնօրինության հետ: |

| | | |
|---|---|---|
| 39. | **Սննդի մշակման սեղան** | Սեղանի կմախքը և ոտքերը ամբողջությամբ պետք է լինեն մետաղական քառանկյուն խողովակներից (30 x 30 x 2.0 մմ), անկյունների միացումը զոդման եղանակով 45 աստիճան հատվածքով, կմախքի արտաքին չափերը՝ 1000 x 800 x 830 մմ: Սեղանի կմախքին զոդման միջոցով ամրացվում են մետաղական ոտքերը, որոնց եզրերը պետք է խցանված լինեն 8 մմ հաստությամբ պլաստիկե խցաններով:<br>Սեղանը երեսպատված է 40-50 մմ հաստությամբ բարձր ճնշման լամինատե (HPL) պլաստիկ, ջրակայուն սալիկով, որի աշխատանքային հարթության անկյունները պետք է կլորացվեն, եզրերը շրջափակվեն 2-3 մմ հաստության պլաստիկ եզրաժապավենով (PVC):<br>Սեղանը ունի երկաթյա երկու շարահարթակ՝ առաջինը գետնից 200 մմ բարձրության վրա, իսկ երկրորդը 500 մմ, որոնք երեսպատված են 20 մմ հաստությամբ լամինացված ՓSU-ով: Լամինացված ՓSU-ի աշխատանքային հարթության անկյունները պետք է կլորացվեն և եզրերը շրջափակվեն 1-2 մմ հաստության պլաստիկ եզրաժապավենով (PVC):<br>Շարահարթակները ամրանում են(նստում են) շրջանաձև միացված մետաղական քառանկյուն խողովակներին (30 x 30 x 2.0 մմ), անկյունների միացումը զոդման եղանակով 45 աստիճան հատվածքով:<br>Զոդման կարանները պետք է լինեն մշակված, ողորկ:<br>Սեղանի կմախքը և ոտքերը ամբողջությամբ պետք է լինի փոշեներկված արծաթափայլ գույնի ջրակայուն ներկով:<br>Սեղանի երկու կողմերում պետք է լինեն երկուական մետաղական կախիչներ:<br>Գույնը նախապես համաձայնեցնել մանկապարտեզի տնօրինության հետ: |
| 40. | **Պատրաստի սննդի բաշխման մեծ սեղան /ակերով/** | Սեղանի կմախքը և ոտքերը ամբողջությամբ պետք է լինեն մետաղական քառանկյուն խողովակներից (30 x 30 x 2.0 մմ), անկյունների միացումը զոդման եղանակով 45 աստիճան հատվածքով, կմախքի արտաքին չափերը՝ 1000 x 700 x 830 մմ:<br>Սեղանի կմախքին զոդման միջոցով ամրացվում են մետաղական ոտքերը, որոնց եզրերը պետք է խցանված լինեն 8 մմ հաստությամբ պլաստիկե խցաններով:<br>Սեղանի ոտքերին տակից ամրանում են հենահարթակով բարձրորակ և ամուր անվակներ,տեսքը և ձևը ըստ՝ նկարի<br> :<br>Սեղանը ունի երկաթյա երկու շարահարթակ՝ առաջինը գետնից 200 մմ բարձրության վրա, իսկ երկրորդը 500 մմ:<br>Շարահարթակները ամրանում են(նստում են) շրջանաձև միացված մետաղական քառանկյուն խողովակներին (30 x 30 x 2.0 մմ), անկյունների միացումը զոդման եղանակով 45 աստիճան հատվածքով:<br>Զոդման կարանները պետք է լինեն մշակված, ողորկ: |

| | | |
|---|---|---|
| | | Սեղանը և շարահարթակները երեսպատված են 20 մմ հաստությամբ լամինացված ՓՏՍ-ով: Լամինացված ՓՏՍ-ի աշխատանքային հարթության անկյունները պետք է կլորացվեն և եզրերը շրջափակվեն 1-2 մմ հաստության պլաստիկ եզրաժապավենով (PVC):<br>Սեղանի կմախքը և ոտքերը ամբողջությամբ պետք է լինի փոշեներկված արծաթափայլ գույնի ջրակայուն ներկով:<br>Սեղանի մի կողմում պետք է լինի ՝ 700 x 150 մմ մետաղական մեծ բռնակ այն հրելու համար, իսկ մյուս կողմում մետաղական հաստ կախիչ:<br>Գույնը նախապես համաձայնեցնել մանկապարտեզի տնօրինության հետ: |
| 41. | **Պահարան՝ սպասքի համար** | Պատրաստված 18 մմ հաստությամբ լամինացված ՓՏՍ-ից:<br>Արտաքին չափսերն են ՝ 800 x 500 x 2000 մմ ( Լ x Խ x Բ), պահարանը բաժանված է հատկյալ չափսի(ներառյալ լամինացված ՓՏՍ-ի հաստությունը)՝ 800 x 500 x 450 մմ ( Լ x Խ x Բ) երեք դարակաշարերի իսկ ներքևի մասում ունի հատկյալ չափսի(ներառյալ լամինացված ՓՏՍ-ի հաստությունը)՝ 800 x 500 x 550 մմ ( Լ x Խ x Բ) մեկ դարակ:<br>Պահարանը փակվում է 18 մմ հաստությամբ լամինացված ՓՏՍ-ից պատրաստված երկու դռներով, որոնցից յուրաքանչյուրը ամրացված է 3-ական ծխնիով:<br>Դռները պետք է ունենան օվալաձև բռնակներ:<br>Աշխատանքային հարթության եզրերը կշրջափակվեն 1-2 մմ հաստության պլաստիկե եզրաժապավենով (PVC), իսկ ոչ աշխատանքային հարթության եզրագծերը՝ 0.4-1.0 մմ հաստության պլաստիկ եզրաժապավենով (PVC):<br>Բոլոր անկյունները լինեն կլորացված կամ անկյուններին ամրացված լինեն պլաստմասե կլորացված հատուկ դետալներ:<br>Բոլոր միացումներն իրականացնել թաքնված ամրակցումներով:<br>Հետնապատը պետք է լինի 4 մմ հաստությամբ լամինացված փայտաթելային սալից(ԴՎՊ) և փայտի գույնի:<br>Պահարանը ամբողջ պարագծով պետք է ունենա (30 x 30 x 2.0) մմ չափսի մետաղական քառանկյուն խողովակներից զոդման եղանակով շրջանակաձև միացված ոտքեր, որոնց անկյունների միացումը 45 աստիճան հատվածքով: Զոդման կարանները պետք է լինեն մշակված, ողորկ, մետաղը փոշեներկվում է բարձրակարգ ներկանյութով:<br>Ոտքեր հանդիսացող, տակը դրված ուղղանկյուն հենակի արտաքին չափսերն են՝ 700 x 500 x 200 մմ ( Լ x Խ x Բ), որի հատակին հպվող հատվածի եզրերի վերջնամասերին, տակից պետք է ամրացվի պլաստիկե մուգ գույնի տակդիրներ, որոնց տակի պատերի հաստությունը՝ առնվազն 8 մմ է:<br>Գույնը նախապես համաձայնեցնել մանկապարտեզի տնօրինության հետ: |
| 42. | **Պահարան-չորանոց** | Պահարան-չորանոցը պատրաստված 18 մմ հաստությամբ լամինացված ՓՏՍ-ից: Արտաքին չափսերն են ՝ 1000 x 500 x 1400 մմ ( Լ x Խ x Բ):<br>Պահարանը բաժանված է հատկյալ չափսի(ներառյալ լամինացված ՓՏՍ-ի հաստությունը)՝ 1000 x 500 x 700 մմ ( Լ x Խ x Բ) երկու բաց դարակաշարերի: |

| | | |
|---|---|---|
| | | Երկու դարակաշարերի վրա իրար զուգահետ գծով բացվում են 200 մմ տրամագծով անցքեր, իրարից հավասարաչափ 100 մմ հեռավորությամբ:<br>Յուրաքանչյուր դարակում իրար կողքի տեղադրվում է երկուական 300 x 300 x 240 մմ ( Լ x Խ x Բ) չափսի էմալապատ, կամ նիկելապատ, կամ քրոմապատ մետաղական չորանոց-սկուտեղներ, ափսեների համար նախատեսված վերին դարակով և գավաթների համար նախատեսված ստորին դարակով: Ներքևի դարակի տակ դարակի չափսերով տեղադրված է ջրի կաթիլային արտահոսքի պլաստմասե սկուտեղ, այն շարժական է ու դուրս եկող:<br>Մետաղական չորանոցի վերին սկուտեղում կարող է տեղավորել ափսեներ, իսկ կողային աջ և ձախ մասերում կան հարմարեցված մետական կրիչներ՝ պատառաքաղների և բաժակների համար: Խոհանոցի չորանոցում պատառաքաղի և բաժակների համար նախատեսված պահարանները շարժական են ու դուրս եկող:<br>Մետաղական չորանոցի չափսը՝ 500x375x260 մմ (Բ x Խ x Լ):<br> 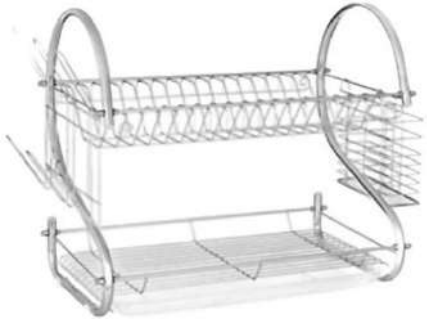 <br>Աշխատանքային հարթության եզրերը շրջափակվեն 1-2 մմ հաստության պլաստիկե եզրաժապավենով (PVC), իսկ ոչ աշխատանքային հարթության եզրագծերը՝ 0.4-1.0 մմ հաստության պլաստիկ եզրաժապավենով (PVC):<br>Բոլոր անկյունները լինեն կլորացված կամ անկյուններին ամրացված լինեն պլաստմասե կլորացված հատուկ դետալներ:<br>Բոլոր միացումներն իրականացնել թաքնված ամրակցումներով:<br>Հետնապատը պետք է լինի 4 մմ հաստությամբ լամինացված փայտաթելային սալից(ԴՎՊ) և նույն ՓՏՍ-ի գույնի, որի վրա բացվում են 20 մմ տրամագծով անցքեր, եզրերից և իրարից հավասարաչափ 200 մմ հեռավորությամբ:<br>Պահարանը ամբողջ պարագծով պետք է ունենա (30 x 30 x 2.0) մմ չափսի մետաղական քառանկյուն խողովակներից զոդման եղանակով շրջանակաձև միացված ոտքեր, որոնց անկյունների միացումը 45 աստիճան հատվածքով: Զոդման կարանները պետք է լինեն մշակված, ողորկ, մետաղը փոշեներկվում է բարձրակարգ ներկանյութով:<br>Ոտքեր հանդիսացող, տակը դրված ուղղանկյուն հենակի արտաքին չափսերն են՝ 800 x 500 x 200 մմ ( Լ x Խ x Բ), որի հատակին հպվող հատվածի եզրերի վերջնամասերին, տակից պետք է ամրացվի պլաստիկե մուգ գույնի տակդիրներ, որոնց տակի պատերի հաստությունը՝ առնվազն 8 մմ է:<br>Գույնը նախապես համաձայնեցնել մանկապարտեզի տնօրինության հետ: |

| | | |
|---|---|---|
| 43. | **Սպասք /ճաշի, թեյի, հախճապակյա ափսեներ, պնակներ, գավաթներ, մեծ և փոքր գդալներ ՝ չժանգոտվող մետաղից/** | ՀՀ կառավարության 2006 թ. նոյեմբերի 16-ի N 1750-Ն որոշմամբ հաստատված «Խեցեգործական ամանեղենի վերաբերյալ տեխնիկական կանոնակարգի»,<br>ԳOUS 17151-81, ԳOUS 28973-91 և ԳOUS 27002-2020-ի չափորոշիչներին համապատասխան:<br>Սպասքը պետք է պատրաստված լինի հակաալերգիկ և էկոլոգիապես մաքուր նյութերից՝ հախճապակուց, սննդի համար նախատեսված ալյումինից և չժանգոտվող պողպատից:<br>Չափսերը նախապես համաձայնեցնել մանկապարտեզի տնօրինության հետ: |
| | **Փափուկ գույք և այլ պարագաներ** | |
| 44. | **Բարձի երես՝ արտաքին** | ՀՀ ԿԳ նախարարի 2012 թվականի սեպտեմբերի 18-ի N 858-Ն հրամանի պահանջներին համապատասխան:<br>35 x 55 սմ, 100% բամբակյա է, չքրտնեցնող, հակաալերգիկ և էկոլոգիապես մաքուր հումքից պատրաստված:<br>Լվանալ 30°C ջերմաստիճանում:<br>Գույնը և չափսերը նախապես համաձայնեցնել մանկապարտեզի տնօրինության հետ: |
| 45. | **Ներքնակի երես** | ՀՀ ԿԳ նախարարի 2012 թվականի սեպտեմբերի 18-ի N 858-Ն հրամանի պահանջներին համապատասխան:<br>160 x 70 սմ, 100% բամբակյա է, չքրտնեցնող, հակաալերգիկ և էկոլոգիապես մաքուր հումքից պատրաստված:<br>Լվանալ 30°C ջերմաստիճանում:<br>Գույնը և չափսերը նախապես համաձայնեցնել մանկապարտեզի տնօրինության հետ: |
| 46. | **Վերմակակալ** | ՀՀ ԿԳ նախարարի 2012 թվականի սեպտեմբերի 18-ի N 858-Ն հրամանի պահանջներին համապատասխան:<br>160 x 120 սմ, 100% բամբակյա է, չքրտնեցնող, հակաալերգիկ և էկոլոգիապես մաքուր հումքից պատրաստված:Լվանալ 30°C ջերմաստիճանում:<br>Գույնը և չափսերը նախապես համաձայնեցնել մանկապարտեզի տնօրինության հետ: |
| 47. | **Սավան** | ՀՀ ԿԳ նախարարի 2012 թվականի սեպտեմբերի 18-ի N 858-Ն հրամանի պահանջներին համապատասխան:<br>160 x 110 սմ, 100% բամբակյա, չքրտնեցնող է, հակաալերգիկ և էկոլոգիապես մաքուր հումքից:<br>Գույնը և չափսերը նախապես համաձայնեցնել մանկապարտեզի տնօրինության հետ: |
| 48. | **Մանկական սրբիչ** | ՀՀ ԿԳ նախարարի 2012 թվականի սեպտեմբերի 18-ի N 858-Ն հրամանի պահանջներին համապատասխան:<br>30 x 50 սմ, 100% բամբակյա չքրտնեցնող է, հակաալերգիկ և էկոլոգիապես մաքուր հումքից, խտությունը՝ 480գ/մ2:<br>Լվանալ 30°C ջերմաստիճանում:<br>Գույնը և չափսերը նախապես համաձայնեցնել մանկապարտեզի տնօրինության հետ: |

| | | |
|---|---|---|
| 49. | **Մահճակալի ներքնակ** | ՀՀ ԿԳ նախարարի 2012 թվականի սեպտեմբերի 18-ի N 858-Ն հրամանի պահանջներին համապատասխան:<br>Մահճակալի ներքնակի չափսերն են՝ 1450 x 600 x 100 մմ ( Լ x Ե x Բ):<br>Երեսի կտորը՝ 100% բամբակյա, լցոնված պարունակությունը՝ 100% բուրդ կամ բժշկական բամբակ:<br>Չքրտնեցնող է, հակաալերգիկ և էկոլոգիապես մաքուր հումքից:<br>Գույնը և չափսերը նախապես համաձայնեցնել մանկապարտեզի տնօրինության հետ: |
| 50. | **Բարձ** | ՀՀ ԿԳ նախարարի 2012 թվականի սեպտեմբերի 18-ի N 858-Ն հրամանի պահանջներին համապատասխան:<br>Բամբակյա փափուկ բարձ՝ 35 x 55 սմ x 5 սմ( Լ x Ե x Բ):<br>Կտորը՝ 100% բամբակյա, լցոնված պարունակությունը՝ 100% բամբակ:<br>Չքրտնեցնող է, հակաալերգիկ և էկոլոգիապես մաքուր հումքից:<br>Լվանալ 30°C ջերմաստիճանում:<br>Գույնը և չափսերը նախապես համաձայնեցնել մանկապարտեզի տնօրինության հետ: |
| 51. | **Տաք բրդյա վերմակ (ծածկոց)** | ՀՀ ԿԳ նախարարի 2012 թվականի սեպտեմբերի 18-ի N 858-Ն հրամանի պահանջներին համապատասխան:<br>Բրդյա փափուկ վերմակ՝ 160 x 120 x 5 սմ( Լ x Ե x Բ) սմ:<br>Կտորը՝ 100% բամբակյա, լցոնված պարունակությունը՝ 100% փափուկ բուրդ:<br>Չքրտնեցնող է, հակաալերգիկ և էկոլոգիապես մաքուր հումքից:<br>Լվանալ 30°C ջերմաստիճանում:<br>Գույնը և չափսերը նախապես համաձայնեցնել մանկապարտեզի տնօրինության հետ: |
| 52. | **Խավակտորե ծածկոց (բայկայե կամ բամբակյա)** | ՀՀ ԿԳ նախարարի 2012 թվականի սեպտեմբերի 18-ի N 858-Ն հրամանի պահանջներին համապատասխան:<br>Բամբակե ծածկոցը ծառայում է որպես ամառային վերմակ, չափսերը՝160 x 120 x 2 սմ ( Լ x Ե x Բ):<br>Հիմքը վատինայի բարակ շերտ է, կտորը բամբակ է, խտությունը՝ խտությունը՝ 980գ/մ2 : Շատ խիտ կարերի շնորհիվ շատ դիմացկուն է:<br>Չքրտնեցնող է, հակաալերգիկ և էկոլոգիապես մաքուր հումքից:<br>Լվացվում է լվացքի մեքենայով 30-50°C ջերմաստիճանում:<br>Գույնը և չափսերը նախապես համաձայնեցնել մանկապարտեզի տնօրինության հետ: |
| 53. | **Անձնակազմի համար խալաթներ** | ՀՀ ԿԳ նախարարի 2012 թվականի սեպտեմբերի 18-ի N 858-Ն հրամանի պահանջներին համապատասխան:<br>Բամբակյա, չթից, հումքը մաքուր բամբակե մանրաթելերի խիտ գործվածքից, երկար, կարերը ուղիղ և հավասար, օձիքով խալաթ, կողքից գրպաններով, կոճակներով, գոտիով, երկարաթև, նախատեսված միջին և բարձր տարիքի կանանց համար:<br>Սպիտակ կամ կամ տարբեր գույների, ծաղկավոր, խտությունը՝ 780գ/մ2:<br>Լվանալ 30°C ջերմաստիճանում::<br>Չափսեր՝ /46-54/,<br>Չքրտնեցնող է, հակաալերգիկ և էկոլոգիապես մաքուր հումքից:<br>Լվանալ 30°C ջերմաստիճանում:<br>Գույնը և չափսերը նախապես համաձայնեցնել մանկապարտեզի տնօրինության հետ: |

| | | |
|---|---|---|
| 54. | **Անձնակազմի համար գոգնոցներ** | ՀՀ ԿԳ նախարարի 2012 թվականի սեպտեմբերի 18-ի N 858-Ն հրամանի պահանջներին համապատասխան:<br>Բամբակյա, չթից, հումքը մաքուր բամբակե մանրաթելերի խիտ ջրակայուն գործվածքից, խտությունը՝ 580գ/մ2 , ձևը՝ երկար, կարերը ուղիղ և հավասար: Պարանոցից կապվող, դիմացում ունի երկու գրպան:<br>Չափսերը՝ (60-65) x (65-85) (Լ x Ե)<br>Սպիտակ կամ կամ տարբեր գույների, ծաղկավոր:<br>Լվանալ 30°C ջերմաստիճանում:<br>Գույնը, ձևը և չափսերը նախապես համաձայնեցնել մանկապարտեզի տնօրինության հետ: |
| 55. | **Անձնակազմի համար գլխաշորեր** | ՀՀ ԿԳ նախարարի 2012 թվականի սեպտեմբերի 18-ի N 858-Ն հրամանի պահանջներին համապատասխան:<br>Բամբակյա, չթից, հումքը մաքուր բամբակե մանրաթելերից, որը բարակ է, դիմացկուն, շնչող և փափուկ գործվածքից, խտությունը՝ 180գ/մ2 :<br>Գլխին կապվող:<br>Չափսերը՝ (60-65) x (65-75) (Լ x Ե):<br>Սպիտակ կամ կամ տարբեր գույների, ծաղկավոր:<br>Լվանալ 30°C ջերմաստիճանում:<br>Գույնը, ձևը և չափսերը նախապես համաձայնեցնել մանկապարտեզի տնօրինության հետ: |
| 56. | **Պատուհանի շերտավարագույր՝ մանկապարտեզի բոլոր պատուհանների համար** | Պատուհանների վարագույրները պետք է բաղկացած լինեն ուղղահայաց՝ 127 մմ (5 դյույմ) լայնությամբ շերտավարագույրներից, որոնք պրակտիկ են, հեշտ կիրառելի և հարմարավետ ամրանում են մետաղական քիվից, որն էլ ամրանում է պատին կամ առաստաղին:<br>Շերտերը բացվում և փակվում են կողքի թելի օգնությամբ, իսկ լույսի թափանցելիության աստիճանը կառավարվում է շղթայի օգնությամբ, շերտերի 180 աստիճան պտտվելու հնարավորության շնորհիվ: Շերտերը հավաքվում են՝ մեկ կողմում կամ երկու կողմերում միաժամանակ կամ էլ երկու կողմերից հավաքվում են մեջտեղում:<br>Գույնը նախապես համաձայնեցնել մանկապարտեզի տնօրինության հետ: |
| 57. | **Ծրագրամեթոդական գրականություն և ուսումնական ձեռնարկներ** | ՀՀ կառավարության 2021թ. մայիսի 13-ի N 744-Ն «Նախադպրոցական կրթության պետական կրթական չափորոշիչ» որոշման պահանջներին համապատասխան: |
| 58. | **Ուսումնական, դիդակտիկ պարագաներ և նյութեր** | ՀՀ կառավարության 2021թ. մայիսի 13-ի N 744-Ն «Նախադպրոցական կրթության պետական կրթական չափորոշիչ» որոշման պահանջներին համապատասխան: |
| | **Տնօրենի աշխատասենյակ** | |

| | | |
|---|---|---|
| 59. | **Մետաղական պահարան** | Արտաքին չափերը, մմ (Լ x Բ x Խ) 500 x 1200x 500<br>Մետաղյա պահարանի հետ անպայման առկա լինեն այն պատին ամրացնելու համար անհրաժեշտ ամրացման բոլոր դետալները<br>Մետաղի հաստությունը 3մմ պողպատյա թիթեղ<br>Դարակների քանակը 4<br>Դուռը՝ բանալիով մեխանիկական փականով<br>Ներկածածկույթը սինթետիկ էմալ: Միացումները զոդման եղանակով, կարանները հղկված ու հարթ: |
| 60. | **Ղեկավարի աթոռ** | Շարժական բազկաթոռ հինգ անվակների վրա՝ միմյանց կապակցված հինգ թևանի ոտքով: Խաչուկը: Ոտքը՝ քրոմապատ մետաղից, բռնակները քրոմապատ մետաղից արմունկի հենման հատվածները՝ փափուկ, արհեստական կաշվեպատ, բարձրության սահուն կարգավորմամբ՝ մեղմնացուցիչով: Նստատեղը և թիկնակը՝ փափուկ՝ 80մմ-ից ոչ պակաս սպունգի հաստությամբ և 33% խտությամբ, պաստառապատված սև բարձրորակ արհեստական կաշվով կամ կտորով: Նստոցի չափերը /60x60/սմ-ից ոչ պակաս, թիկնակի բարձրությունը 75սմ-ից ոչ պակաս,ետ-առաջ կարգավորվող և ֆիքսվող: 140կգ բեռնվածության համար: Չափսերը՝ 550 x 560 x 750 մմ<br> |
| 61. | **Ղեկավարի սեղան՝ դիմադիրով** | Բաղկացած է սեղանից, դիմադիրից և կցասեղանից:<br>Սեղանի չափսերն են՝ 1800 x 900 x 780 մմ (Լ x Ե x Բ) :<br>Սեղանի, դիմադիրի և կցասեղանի երեսները պատրաստված են 40 մմ հաստությամբ լամինացված բարձրորակ ՓՏՍ-ից:<br>Աշխատանքային հարթության եզրերը պետք է շրջափակվեն 1-2 մմ հաստության պլաստիկե եզրաժապավենով (PVC), ոչ աշխատանքային հարթության եզրերը պետք է շրջափակվեն 0.4 մմ հաստության պլաստիկե եզրաժապավենով (PVC):<br>Սեղանն ունի միասնական փականով փակվող 6 դարակներ, որոնք բացվում և փակվում են փափուկ փակվող, անաղմուկ սահնակներով (սալյասկա), բարձրորակ մետաղական բռնակներով: |

| | | |
|---|---|---|
| | | Սեղանն, դիմադիրը և կցասեղանը ունեն փայտյա ոտքեր, հաստությունը 90 մմ:<br>Դիմային մասը փակված է 1800 x 700 մմ որակյալ, 18 մմ հաստությամբ լամինացված ՓՏՍ-ով:<br>Դիմադիրի չափsերո են՝ 700 x 1000 x 750 մմ (Լ x Ե x Բ): Ունի 2 ոտք և միջնորմ:<br>Կցասեղանի չափսերն են՝ 600 x 800 x 650 մմ (Լ x Ե x Բ):<br>Յուրաքանչյուր կողմում ունի ունի միասնական փականով փակվող 3 դարակներ, որոնք բացվում և փակվում են փափուկ փակվող, անաղմուկ սահնակներով (սայլասկա), բարձրորակ մետաղական բռնակներով: |
| 62. | **Աշխատանքային աթոռ** | Տես «Խաղաճաշարան» բաժնի թիվ 6 կետը: |
| 63. | **Գրապահարան** | Տես «Խաղաճաշարան» բաժնի թիվ 7 կետը: |
| 64. | **Զգեստապահարան** | Տես «Խաղաճաշարան» բաժնի թիվ 8 կետը: |
| 65. | **Երաժշտական պարապմունքների դահլիճ** | |
| 66. | **Օդորակիչ** | Օդորակիչի արտաքին բլոկի չափսերն մինչև՝ 90 x 75x 45 սմ (Լ x Բ x Խ)<br>Ներքին բլոկի չափսերն մինչև՝ 45 x 110x 35 սմ (Լ x Բ x Խ)<br>Դաս Սպլիտ կամ Սպլիտ Ինվերտոր<br>Ջերմային հզորություն կՎտ մինչև 8<br>Սառեցման հզորություն կՎտ մինչև 7<br>Հզորությունը (BTU) մինչև 25000<br>Հզորություն (հովացում/տաքացում) կՎտ մինչև 2.5/2.5<br>Ֆիլտրը Ածխային<br>Գազի տեսակը R410a կամ R32<br>Հիմնական ռեժիմները Տաքացում/հովացում<br>Միջին ջերմաստիճանը ջեռուցման ռեժիմում 250 C<br>Միջին ջերմաստիճանը սառեցման ռեժիմում 150 C<br>Ներքին/Արտաքին աղմուկը մինչև 35/65 (դԲ)<br>Միջին աշխատանքային մակերես՝ 80 մ2<br>Երաշխիքը առնվազն 12 ամիս |
| 67. | **Դաշնամուր** | Դաշնամուր կամ ֆորտեպիանո (իտալերեն՝ forte - բարձր, piano - ցածր), տեսակը՝ ուղղաձիգ:<br>Ակուստիկ, լարային ստեղնաշարային գործիք, որի լարերին հարվածում են մուրճիկներով, որոնք պատված են ավելի փափուկ նյութով (ժամանակակից մուրճերը ծածկված են խիտ բրդյա ֆետրով, որոշ վաղ դաշնամուրների համար օգտագործվել է կաշի): Դաշնամուրով նվագում են ստեղնաշարի միջոցով, որը ստեղների (փոքր լծակների) մի շարք է; |

| | | |
|---|---|---|
| | | Դաշնամուրը սովորաբար ունի պաշտպանիչ փայտե կորպուս, որը շրջապատում է ձայնային տախտակը (դեկա) և մետաղական լարեր, որոնք ամրացված են ծանր մետաղական շրջանակի վրա ձիգ լարված վիճակում:<br>Դաշնամուրների մեծամասնությունն ունի 88 հատ սև և սպիտակ ստեղներ, որոնցից 52 սպիտակը Դո մաժոր սանդղակի նոտաների (Դո, Ռե, Մի, Ֆա, Սոլ, Լյա և Սի) համար և 36 ավելի կարճ սև ստեղներ, որոնք տեղադրված են սպիտակ ստեղների վերևում: Դաշնամուրը ունենում է 2 կամ 3 ոտնակ:<br>Ըստ միջազգային նորմերի՝ դաշնամուրը պետք է լարվի և կարգավորվի տարին մեկ-երկու անգամ. անհնար է անսարք երաժշտական գործիքի վրա նվագել կամ նվագել սովորել: |
| 68. | **Էլեկտրոնային դաշնամուր** | Շարժական էլեկտրոնային, թվային դաշնամուրի տոնայնության որակը և ծավալը ներդաշնակ և հավասարակշռված են, յուրաքանչյուր տիրույթում տեմբրերի անցումը բնական է և հարթ:<br>Ամբողջ չափի կշռված մուրճի գործողության ստեղնաշար՝ սև և սպիտակ ստեղներով և նվազագույնը երեք մակարդակի հպման զգայունությամբ: Այն ապահովում է ավելի ծանր հպում ցածր ծայրերում և ավելի թեթև հպում բարձր ծայրերում:<br>Պատրաստված է բարձրորակ PVC-ից, ցանկալի է ծածկվող ստեղնաշարով<br>Պարամետրերը՝<br>-Բարձրակարգ ստեղնաշար, 88 ստեղնով, Մուրճային համակարգ Graded Hammer actioned:<br>-Ստերեո ուժեղացուցիչ, ցանկելի է լսելի լինեն բասերը- առնվազն 15W*2<br>-Ինտերֆեյս - MIDI, ստերեո ականջակալներ x 2, աուդիո, USB, Bluetooth Receiver -DC 12,0 V սնուցման աղբյուր<br>-Բազմաձայնությունը պալիֆոնիալ առնվազն 64<br>-Հնչերանգները առնվազն 128<br>-Ռիթմերը առնվազն 100<br>-Դեմո - PLAY ALONG SONGS առնվազն 50<br>-Էկրանը - թվային տեսանելի էկրան<br>-Խելացի գործառույթներ -ավտոմատ ուղեկցում, ավտո ակորդ<br>-Այլ գործառույթներ – Dual Tember, Metronome, Play Along Songs, Record/Playback<br>Չափսը առավելագույնը՝ 1377մմ x 510 մմ x 862 մմ ( Ե x Լ x Բ), չափսերի շեղումը մինչև 25%: |
| 69. | **Դհոլ** | Դհոլը բաղկացած է գլանաձև սնամեջ մարմնից կամ շրջանակից, որի վրա ձգված է կաշվե կամ պլաստիկե մեմբրան: Մեմբրանի ձգվածության աստիճանով կարգավորվում է ձայնի բարձրությունը:<br>Դհոլի հետ պետք է լինի երկու փայտե ձողիկներ (հաստ՝ կոպալ և բարակ՝ ճիպոտ, որոնք պատրաստված են բամբուկից կամ եղեգից: Դհոլի շրջանակը պատրաստված է հիմնականում եղևնու, ընկուզենու, սոճու փայտից:<br>Սնամեջ գլանաձև սնամեջ մարմնից կամ շրջանակից՝ 30-40 սմ, որի վրա ձգվում է թաղանթը այծի կամ հորթի կաշվից: Սովորաբար մի կողմի թաղանթը բարակ է, մյուսը քիչ հաստ: Ձգված թաղանթների տրամագիծը 25-50 |

| | | |
|---|---|---|
| | | սմ է: Թաղանթները ձգվում են գլանաձև իրանի (պողպատ, ակրիլային պլաստիկ, լատուն և այլն), , իսկ գլանաձև իրանի երկու կողմերից փայտյա կամ մետաղյա օղակների միջոցով ձգվում է այծի կամ հորթի մշակված կաշին, շրջանակը պարուրած խաչաձև պարանների օգնությամբ: Դհոլը ուսից կախելու համար խաչաձև պարաններին ամրացված է գոտի: Ձայնի հնչեղությունը կարգավորելու նպատակով իրանի վրա փոքրիկ անցք է բացվում: Հնչեղությունը բարձրացնելու նպատակով նվագելուց առաջ թաղանթները կրակի վրա են պահում: Դհոլը նվագում են ձեռքի մատներով կամ երկու փայտիկների օգնությամբ, որոնք լինում են տարբեր հաստության և կոչվում են տարբեր անուններով՝ Թակիչ, Տմբիչ, Ճիպոտ, Կոպալ և այլն: Մեծ թակիչի գլուխը գնդաձև է, իսկ բռնակը ժապավենով կախված է դաստակից, որով հարվածում են հաստ թաղանթի կողմից, իսկ բարակ կողմից հարվածում են Ճիպոտով, որը 30-40 սմ երկարության հոնի, սալորենու, թթենու և այլ ամուր ծառատեսակներից պատրաստված, քիչ կորություն ունեցող ճկուն և ամուր շյուղ է: Ճիպոտի երկարությունը հավասար է լինում դհոլի տրամագծին: |
| 70. | **Դափ** | Դափ, դահիրա, հարվածային երաժշտական գործիք: Կազմված է փայտյա կլոր, ոչ լայն շրջանակից՝ մի կողմը պատած կաշվե թաղանթով: Իր բազմազան ձևերով ու անուններով կիրառվել և կիրառվում է թե՛ Արևելքի, թե՛ Արևմուտքի ժողովուրդների մոտ: Փայտե շրջանակի ներսի կողմից կախված են լինում մետաղյա օղեր, բոժոժներ, արծաթյա դրամներ, ձայնահան այլ պարագաներ: |
| 71. | **Շվի** | Շվին պատրաստվում է բնական փայտից (հիմնականում ծիրանենուց) կամ եղեգից: Շվի չափերը տատանվում են: Միջինում շվին ունենում 30 սմ երկարություն: Տրամագիծը միջինում 1,5 սմ է (քանդվող շվիների դեպքում մուդշտուկը լայնանում է մինչև 2,5 սմ): Քանդվող շվիների մունդշտուկը երիզված է լինում մետաղյա օղակով, որը սովորաբար պատրաստվում է լատունից, իսկ հատուկ դեպքերում կարող է պատրաստվել ոսկուց կամ այլ |

| | | |
|---|---|---|
| | | թանկարժեք մետաղներից: Օղակը բացի զարդարանք լինելուց պահպանում է գործիքը ճաքերից (խոնավությունից փայտը ուռում է և միացման մասում կարող են ճաքեր առաջանալ), որոնք կարող են ազդել ձայնի որակի վրա: Շվիի վրա բացվում են 8 անցքեր (չհաշված մունդշտուկի անցքը) 7 անցք վերևում և մեկ անցք ներքևում: Շվին լարվում է անցքերի մեծացումով, ինչը բարձրացնում է գործիքի ինտոնացիան: Անցքերը լայնացվում են շիկացված մետաղով: Քանդվող շվիների մասերը իրարից հեռացնելով կարելի է իջեցնել գործիքի ինտոնացիան:<br> |
| 72. | **Դուդուկ** | Դուդուկը պատրաստվում է ծիրանի կամ թթենու ծառի փայտից:<br>Փողի երկարությունը լինում է 28, 33 կամ 40 սմ:<br>Նվագելու համար վերևի կողմում ունի յոթ կամ ութ անցք, հակառակ կողմում, բութ մատի համար՝ մեկ կամ երկու:<br>Մունդշտուկը միջին մասում ունի շարժական օղակ լարվածքը կարգավորելու համար:<br>Եղեգից պատրաստված կրկնակի լեզվակն ունի 9-14 սմ երկարություն:<br>Նվագարանն ունի թավշյա, փափուկ տեմբր և տեխնիկական լայն հնարավորություններ, ինչը թույլ է տալիս կատարել տարաբնույթ:<br> |
| 73. | **Մանկական աթոռներ /5-6 տարիքային խմբի համար/** | Տես «Խմբասենյակ» բաժնի թիվ 6 կետը: |
| 74. | **Աշխատանքային կենտրոն /պահարան՝** | Տես «Խաղաճաշարան» բաժնի թիվ 10 կետը: |

| | | |
|---|---|---|
| | **դիդակտիկ նյութերի համար/** | |
| 75. | **Աշխատանքային աթոռ միջոցառումների համար** | Տես «Խաղաճաշարան» բաժնի թիվ 6 կետը: |
| | | **ՄԱՐՄՆԱՄԱՐԶԱԿԱՆ ՊԱՐԱՊՄՈՒՆՔՆԵՐԻ ԴԱՀԼԻՃ** |
| 76. | **Շվեդական պատ** | Պետք է պատրաստված լինի էկոլոգիապես մաքուր և առողջության համար անվտանգ հումքից, պետք է լինի լավ հղկված, ողորկ, առանց ծլեպների, անկյունները պետք է լինեն կլորացված: Պետք է լինեն ամուր՝ պատրաստված մաշակայուն նյութերից, ինչը շահագործման ընթացքում ի հայտ չգալու պարագայում մատակարարը պարտավորվելու է սեղմ ժամկետներում փոխարինել մատակարարված ապրանքը և/կամ կատարել համապատասխան վերազինում կամ ամրացում: Պետք է ապահովվի էսթետիկությունը, մասնավորապես՝ գունավորումը և/կամ լաքապատումը պետք է կատարվի որակյալ, հստակ գունավորմամբ, առանց արտադրական խոտանների: Պետք է ապահովվի էրգոնոմիկությունը, մասնավորապես՝ մատակարարվող գույքը պետք է լինի համապատասխան հասակային խմբի չափսային պահանջներով և հարմարավետ՝ շահագործման ժամանակ: Նմուշները պետք է մինչ մատակարարում համաձայնեցվեն պատվիրատուի հետ և առաջին իսկ պահանջի դեպքում՝ պետք է ներկայացվի ապրանքի համապատասխանության, որակի հավաստագիր (սերտիֆիկատ) կամ համարժեք փաստաթուղթ (օրինակ՝ անկախ փորձագիտական հաստատության կողմից տրված եզրակացություն): Պետք է սահմանվի երաշխիքային սպասարկում՝ առնվազն 1 տարի, արտադրական թերությունների և հնարավոր անհամապատասխանությունների վերականգնման, վերանորոգման և/կամ փոխարինման նպատակով:Փայտյա, 10 կիսակլոր աստիճաններով, վերին մասը հարմարեցված՝ որպես պտտաձողոգտագործելու համար, բարձրությունը, լայնությունը, կողային հատվածների խորությունը՝ համաձայնեցնել տնօրինության հետ, թույլ լաքապատ: Ապրանքի վրա պետք է կատարվի մակնշում, որում նշված կլինեն արտադրող երկիրը, արտադրող ընկերությունը, արտադրման համար հիմք հանդիսացող նորմատիվա-իրավական փաստաթուղթը, արտադրման ժամանակ օգտագործված նյութերը և դրանց անվտանգության և էկոլոգիապես մաքուր հումք լինելու մասին գրառումները և այլն: Մակնշումը պետք է կատարվի հայերեն, թույլատրվում է նաև միջազգային լեզվով (մասնավորապես՝ անգլերեն, ռուսերեն), ընթեռնելի տարբերակով: Մակնշումը պետք է կատարվի այնպիսի հատվածում, որպեսզի չխաթարվի ընդհանուր էսթետիկ տեսքը: Մակնշումն անմիջապես արտադրանքի վրա կատարելու անհնարինության դեպքում թույլատրվում է վերոգրյալ տեղեկատվությունը ամփոփել ուղեկցական թերթիկում և/կամ գրքույկում (կամ համարժեք, օրինակ՝ տեխնիկական անձնագրում) |
| 77. | **Մարմնամարզական նստարան** | Պետք է պատրաստված լինի էկոլոգիապես մաքուր և առողջության համար անվտանգ հումքից, պետք է լինի լավ հղկված, ողորկ, առանց ծլեպների, էկոլոգիապես մաքուր և առողջության համար անվտանգ նյութերով, |

| | | |
|---|---|---|
| | | անկյունները պետք է լինեն կլորացված: Պետք է լինեն ամուր՝ պատրաստված մաշակայուն նյութերից, ինչը շահագործման ընթացքում ի հայտ չգալու պարագայում մատակարարը պարտավորվելու է սեղմ ժամկետներում փոխարինել մատակարարված ապրանքը և/կամ կատարել համապատասխան վերազինում կամ ամրացում: Պետք է ապահովվի էսթետիկությունը, մասնավորապես՝ գունավորումը և/կամ լաքապատումը պետք է կատարվի որակյալ, հստակ գունավորմամբ, առանց արտադրական խոտանների: Պետք է ապահովվի էրգոնոմիկությունը, մասնավորապես՝ մատակարարվող գույքը պետք է լինի համապատասխան հասակային խմբի չափսային պահանջներով և հարմարավետ՝ շահագործման ժամանակ: Նմուշները պետք է մինչ մատակարարում համաձայնեցվեն պատվիրատուի հետ և առաջին իսկ պահանջի դեպքում՝ պետք է ներկայացվի ապրանքի համապատասխանության, որակի հավաստագիր (սերտիֆիկատ) կամ համարժեք փաստաթուղթ (օրինակ՝ անկախ փորձագիտական հաստատության կողմից տրված եզրակացություն): Պետք է սահմանվի երաշխիքային սպասարկում՝ առնվազն 1 տարի, արտադրական թերությունների և հնարավոր անհամապատասխանությունների վերականգնման, վերանորոգման և/կամ փոխարինման նպատակով:Պետք է լինի փայտյա հիմքով. երեք փայտյա ոտքերով, թույլ լաքապատ, բարձրությունը, լայնությունը, կողային հատվածներիխորությունը՝ համաձայնեցնել տնօրինության հետ, դահլիճային չափորոշիչներին համապատասխան: Ապրանքի վրա պետք է կատարվի մակնշում, որում նշված կլինեն արտադրող երկիրը, արտադրող ընկերությունը, արտադրման համար հիմք հանդիսացող նորմատիվա-իրավական փաստաթուղթը, արտադրման ժամանակ օգտագործված նյութերը և դրանց անվտանգության և էկոլոգիապես մաքուր հումք լինելու մասին գրառումները և այլն: Մակնշումը պետք է կատարվի հայերեն, թույլատրվում է նաև միջազգային լեզվով (մասնավորապես՝ անգլերեն, ռուսերեն), ընթեռնելի տարբերակով: Մակնշումը պետք է կատարվի այնպիսի հատվածում, որպեսզի չխաթարի ընդհանուր էսթետիկ տեսքը: Մակնշումն անմիջապես արտադրանքի վրա կատարելու անհնարինության դեպքում թույլատրվում է վերոգրյալ տեղեկատվությունը ամփոփել ուղեկցական թերթիկում և/կամ գրքույկում (կամ համարժեք, օրինակ՝ տեխնիկական անձնագրում): |
| 78. | **Փափուկ մատեր** | ՀՀ կառավարության 2021թ. մայիսի 13-ի N 744-Ն «Նախադպրոցական կրթության պետական կրթական չափորոշիչ» որոշման պահանջներին համապատասխան:<br>Լայնությունը՝ 1մ, երկարությունը՝ 2մ, բարձրությունը՝ 5սմ, սպունգի խտությունը՝ 100-120 մ3, մուգ գույնիերի, ծածկույթը պատրաստված կաշվին փոխարինող որակյալ էկոլոգիապես մաքուր հումքից, հատուկ խտացված սինտիպոնե ամբողջական մեկ միջուկով: |
| 79. | **Օղակներ** | ՀՀ կառավարության 2021թ. մայիսի 13-ի N 744-Ն «Նախադպրոցական կրթության պետական կրթական չափորոշիչ» որոշման պահանջներին համապատասխան:<br>Օղ 50-70 սմ շառավղով, ողորկ, պատրաստված պլաստմասե որակյալ, էկոլոգիապես մաքուր հումքից: |
| 80. | **Գնդակներ** | ՀՀ կառավարության 2021թ. մայիսի 13-ի N 744-Ն «Նախադպրոցական կրթության պետական կրթական չափորոշիչ» որոշման պահանջներին համապատասխան:<br>Կաշվից կամ կաշվին փոխարինող հումքից, կամ ռետինից, կամ կաուչուկից պատրաստված գնդաձև էկոլոգիապես մաքուր խաղալիք, խաղագնդակ: |

| | | |
|---|---|---|
| | | Քաշը 150-400 գ, տրամագիծը՝ 100-300 մմ տարբեր գույների, ցանկայի է նկարազարդ, գունագեզ և փչովի: |
| 81. | **Բուլավաներ** | ՀՀ կառավարության 2021թ. մայիսի 13-ի N 744-Ն «Նախադպրոցական կրթության պետական կրթական չափորոշիչ» որոշման պահանջներին համապատասխան:<br>15-20 սմ բարձրությամբ, պլաստմասե, էկոլոգիապես մաքուր հումքից, տարբեր գույների: |
| 82. | **Երաժշտական կենտրոն** | ՀՀ կառավարության 2021թ. մայիսի 13-ի N 744-Ն «Նախադպրոցական կրթության պետական կրթական չափորոշիչ» որոշման պահանջներին համապատասխան:<br>Bluetooth-ի ներկառուցված մոդուլ՝ Bluetooth 2.1 +EDR<br>Աուդիո մուտք՝ 3.5 մմ : 1<br>USB 2.0 մուտք A տիպի: 2<br>Կրիչների ֆորմատ՝<br>Նվագարկում CD-DA / MP3<br>Նվագարկման ֆորմատ՝ Աուդիո ֆորմատ MP3<br>Թվային ընդունիչի ֆիքսված կարգավորումներ՝ 30 FM<br>Ժամացույց<br>Sleep-ժամանակաչափ<br>Դիմային ակուստիկ համակագ<br>Դիմային բարձրախոսների հզորություն: 500/500 Վտ<br>Դիմադրություն՝ 2 Om<br>էներգիայի սպառում՝ 225 Վտ<br>Երաշխիքը առնվազն 24 ամիս |
| | **Մեծ խոհանոց** | |
| 83. | **Հացի պահման պահարան** | Պատրաստված է 16 մմ հաստությամբ հղկեցված նրբատախտակից, դրսի մասից եռաշերտ լաքապատված /էկոլոգիապես մաքուր/:<br>Չափերը՝ 900 x 900 x 600 մմ, գետնից՝ առնվազն 200 մմ բարձրության վրա:<br>Աշխատանքային հարթության եզրերը շրջափակվեն 1-2 մմ հաստության պլաստիկե եզրաժապավենով (PVC), իսկ ոչ աշխատանքային հարթության եզրագծերը՝ 0.4-1.0 մմ հաստության պլաստիկ եզրաժապավենով (PVC):<br>Բոլոր անկյունները լինեն կլորացված կամ անկյուններին ամրացված լինեն պլաստմասե կլորացված հատուկ դետալներ:<br>Բոլոր միացումներն իրականացնել թաքնված ամրակցումներով:<br>Պահարանի վերին մասը առաջ լինի դռների մակարդակից:<br>Ունի 2 լամինատե պրոֆիլապատ փակվող դռներ, որոնցից յուրաքանչյուրը ամրացված է 2-ական ծխնիով:<br>Բոլոր դռները պետք է ունենան փորովի օվալաձև բռնակներ, դռների վերևում և ներքևում լինեն 2-ական 35 մմ տրամագծով օդանցքեր /ուղահայաց/՝ պատված պլաստմասե օղակներով /բռնակի նման, ընդհանուր 8 հատ/: |

| | | |
|---|---|---|
| | | 1 շարահարթակը լինի մեջտեղում, փայտից (ոչ շինարարական), փայտերի լայնությունը լինի 30-50 մմ-ից ոչ պակաս և լինեն բարձրորակ մշակված:<br>Հետնապատը պետք է լինի 4 մմ հաստությամբ լամինացված փայտաթելային սալից(ԴՎՊ) և փայտի գույնի:<br>Պահարանի կոնստրուկցիան հավաքված է փայտյա չիվիներով (шкант) և փոքր ներփորվող դետալներով (minifix) (մեկ minifix-ի կողքը 2 հատ шкант): Դռները և կողային մասերը լինեն լաքապատ /տեսակը՝ կիսափայլատ-полуматовыи/: Բոլոր կտրվածքները պետք է պատված լինեն փայտյա շերտաերիզով:<br>Պահարանը պետք է ունենա չորս առանձին փայտյա, կամ փոշեներկված մետաղական ոտքեր, ոտքերի առնվազն բարձրությունը 200 մմ:<br>Ոտքերի տակը հատակին հպվող հատվածի եզրերի վերջնամասերին տակից պետք է ամրացվի պլաստիկե մուգ գույնի տակդիրներ, որոնց տակի պատերի հաստությունը՝ առնվազն 8 մմ է:<br>Գույնը նախապես համաձայնեցնել մանկապարտեզի տնօրինության հետ: |
| 84. | **Էլեկտրական սալօջախ եռաֆազ** | ԳՕՍՏ 17151-81 և ԳՕՍՏ 27002-2020-ի չափորոշիչներին համապատասխան:<br>Չափսերը՝ 1475 x 850 x 860 մմ (ԵxԼxԲ) (±10%):<br>Այրիչների քանակը - 6, այրիչների չափսը 295x417 մմ (ԵxԼ) (±10%), ունեն մինչև 4 կՎտ հզորություն և ամուր ներկառուցված են վառարանի վերին մաս վրա:<br>Այրիչները պատրաստված են չհոկված երկաթից, տաքացուցիչների քանակը յուրաքանչյուր այրիչում –առնվազն 2, հարմար են տարբեր տարաների համար, ինչպիսիք են թավան, կաթսան և այլն:<br>Այրիների աշխատանքային մակերեսի ջերմաստիճանը՝ 250-480°C:<br>Ջերմաստիճանի կառավարման և ջերմային պաշտպանության համակարգ:<br>Կառավարման վահանակի վրա տեղադրված են 4 դիրքով անջատիչներ –6 հատ;<br>Լարումը 380 Վ:<br>Ջեռուցման առավելագույն հզորությունը՝ 18 կՎտ:<br>Աշխատանքային մակերեսը և դիմային պանելը՝ չժանգոտվող պողպատից են: Արտաքին կողային պանելները ներկված պողպատից են:<br>Ջեռոցի տակ պետք է լինի դարակ՝ հատակից 200մմ բարձրության վրա:<br>Ոտքերի տակդիրները պետք ՝ սարքավորված լինեն կարգավորվող ոտնակներով:<br>Կարգավորման միջակայքը՝ 15-20մմ:<br>Հավաքածուն պետք է պարունակի կողային աշխատանքային հատվածներ՝ չժանգոտվող պողպատից:<br>Էլեկտրաէներգիայի կարգավորում առնվազն 7 դիրք ունեցող գլխիկներով:<br>Սալօջախը ունի՝<br>- անկախ անվտանգության թերմոստատ յուրաքանչյուր այրիչի համար<br>- չժանգոտող պողպատից պատրաստման խցիկ, որը հեշտ է մաքրել և ունի ավելի բարձր հիգիենիկ չափանիշներ:<br>- երեք մակարդակի ուղեցույցներ, որոնք ապահովում են աշխատելու տարբեր տարբերակներ: |

| | | |
|---|---|---|
| | | - 6 մմ հաստությամբ չուգունե հատակ՝ ավելի լավ կատարողականություն և ջերմության հավասարաչափ բաշխում ապահովելու համար:<br>- շարժական դուռ հեշտ օգտագործման համար:<br>- եզոք տարածք աջ կողմում, որն ունի դուռ:<br>- ջրամեկուսիչ և պաշտպանականկոնտրոլ:<br>- ծխնելույզի համար բարձր ջերմաստիճանից պաշտպանիչ՝պատրաստված է մալապատ չուգունից:<br>- առջևի մասից դեպի բաղադրիչներ մուտք գործելու հնարավորություն:<br> |
| 85. | **Սննդի դուրս գրման սառնարան** | Կենցաղային սառնարանի ընդհանուր տարողությունը ոչ պակաս 420 լ: Խցիկների քանակ՝ 2 հատ:<br>սառցարանի տարողությունը ոչ պակաս 110լ, սառնարանի տարողությունը ոչ պակաս 310լ:<br>Սառցախցիկը վերևում է:<br>Չափերը՝ 71 x 67 x 172 սմ:<br>Սառեցման համակարգը՝ Նո ֆրոստ:<br>Գազի տեսակը՝ R600a:<br>Էներգախնայողության դաս առնվազն A++:<br>Հոսանքի (վ/Հց) 220-240Վ/ 50-60 Հց:<br>Կոմպրեսորների քանակ 1 հատ: |
| 86. | **Պատրաստի սննդի բաշխման սեղան /ակերով/** | Սեղանի կմախքը և ոտքերը ամբողջությամբ պետք է լինեն մետաղական քառանկյուն խողովակներից (30 x 30 x 2.0 մմ), անկյունների միացումը զոդման եղանակով 45 աստիճան հատվածքով, կմախքի արտաքին չափերը՝ 1000 x 600 x 830 մմ: Սեղանի կմախքին զոդման միջոցով ամրացվում են մետաղական ոտքերը, որոնց եզրերը պետք է խցանված լինեն 8 մմ հաստությամբ պլաստիկե խցաններով:<br><br>Սեղանի ոտքերին տակից ամրանում են հենահարթակով բարձրորակ և ամուր անվակներ՝ <br>Սեղանը ունի երկաթյա երկու շարահարթակ՝ առաջինը գետնից 200 մմ բարձրության վրա, իսկ երկրորդը 500 մմ: |

| | | |
|---|---|---|
| | | Շարահարթակները ամրանում են(նստում են) շրջանաձև միացված մետաղական քառանկյուն խողովակներին (30 x 30 x 2.0 մմ), անկյունների միացումը զոդման եղանակով 45 աստիճան հատվածքով:<br>Սեղանը և շարահարթակները երեսպատված են 20 մմ հաստությամբ լամինացված ՓSU-ով: Լամինացված ՓSU-ի աշխատանքային հարթության անկյունները պետք է կլորացվեն և եզրերը շրջափակվեն 1-2 մմ հաստության պլաստիկ եզրաժապավենով (PVC):<br>Սեղանի կմախքը և ոտքերը ամբողջությամբ պետք է լինի փոշեներկված արծաթափայլ գույնի ջրակայուն ներկով:<br>Սեղանի մի կողմում պետք է լինի ՝ 700 x 150 մմ մետաղական մեծ բռնակ այն հրելու համար, իսկ մյուս կողմում մետաղական հաստ կախիչ: |
| 87. | **Սննդի մշակման սեղան** | Սեղանի կմախքը և ոտքերը ամբողջությամբ պետք է լինեն մետաղական քառանկյուն խողովակներից (30 x 30 x 2.0 մմ), անկյունների միացումը զոդման եղանակով 45 աստիճան հատվածքով, կմախքի արտաքին չափերը՝ 1000 x 600 x 830 մմ: Սեղանի կմախքին զոդման միջոցով ամրացվում են մետաղական ոտքերը, որոնց եզրերը պետք է խցանված լինեն 8 մմ հաստությամբ պլաստիկե խցաններով:<br>Սեղանը երեսպատված են 30-40 մմ հաստությամբ բարձր ճնշման լամինատե (HPL) պլաստիկ, ջրակայուն սալիկով, որի աշխատանքային հարթության անկյունները պետք է կլորացվեն, եզրերը շրջափակվեն 2-3 մմ հաստության պլաստիկ եզրաժապավենով (PVC):<br>Սեղանը ունի երկաթյա երկու շարահարթակ՝ առաջինը գետնից 200 մմ բարձրության վրա, իսկ երկրորդը 500 մմ, երեսպատված 20 մմ հաստությամբ լամինացված ՓSU-ով: Լամինացված ՓSU-ի աշխատանքային հարթության անկյունները պետք է կլորացվեն և եզրերը շրջափակվեն 1-2 մմ հաստության պլաստիկ եզրաժապավենով (PVC):<br>Շարահարթակները ամրանում են(նստում են) շրջանաձև միացված մետաղական քառանկյուն խողովակներին (30 x 30 x 2.0 մմ), անկյունների միացումը զոդման եղանակով 45 աստիճան հատվածքով:<br>Սեղանի կմախքը և ոտքերը ամբողջությամբ պետք է լինի փոշեներկված արծաթափայլ գույնի ջրակայուն ներկով:<br>Սեղանի երկու կողմերում պետք է լինեն երկուական մետաղական կախիչներ: |
| 88. | **Սննդի մշակման մետաղյա սեղան** | ԳOUS 17151-81 և ԳOUS 27002-2020 -ի չափորոշիչներին համապատասխան:<br>Սեղանի կմախքը և ոտքերը ամբողջությամբ պետք է լինեն մետաղական քառանկյուն խողովակներից (30 x 30 x 2.0 մմ), անկյունների միացումը զոդման եղանակով 45 աստիճան հատվածքով, կմախքի արտաքին չափերը՝ 1200 x 600 x 830 մմ: Սեղանի կմախքին զոդման միջոցով ամրացվում են մետաղական ոտքերը, որոնց եզրերը պետք է խցանված լինեն 8 մմ հաստությամբ պլաստիկե խցաններով:<br>Սեղանը ունի երկաթյա երկու շարահարթակ՝ առաջինը գետնից 200 մմ բարձրության վրա, իսկ երկրորդը 500 մմ:<br>Սեղանը և շարահարթակները երեսպատված են 1.8 - 2.1 մմ հաստությամբ 18/10 AISI 304 մարկայի չժանգոտվող պողպատից սեղանածածկով, երեսի սեղանածածկի երեք կողմերը պետք է ծալված լինեն դեպի ներքև 30 մմ, իսկ հետևի կողմը կլորացված եզրով՝ դեպի վերև 70 մմ: |

| | | |
|---|---|---|
| | | Շարահարթակները ամրանում են(նստում են) շրջանաձև միացված մետաղական քառանկյուն խողովակներին (30 x 30 x 2.0 մմ), անկյունների միացումը զոդման եղանակով 45 աստիճան հատվածքով:<br>Զոդման կարանները պետք է լինեն մշակված, ողորկ:<br>Սեղանի կմախքը և ոտքերը ամբողջությամբ պետք է լինի փոշեներկված արծաթափայլ գույնի ջրակայուն ներկով:<br>Սեղանի երկու կողմերում պետք է լինեն երկուական մետաղական կախիչներ: |
| 89. | **Բանջարեղեն կտրատելու մեքենա** | Մեքենան նախատեսված է հում, եփված բանջարեղեն կտրատելու և խաշված բանջարեղեն տրորելու համար:Փուլերը ՝3 . Էլեկտրական հզորությունը՝ 1 ԿՎ. Արտադրողականությունը (կգ/ժ): 350 կգ/ժ, Վոլտաժը: 380 Վ. Հավաքածուն ներառում է 7 տեսակ փոփոխվող սկավառակ:(1- խորանարդիկներ,2- օղակաձև 2մմ, 3 օղակաձև 4մմ, 4- քերիչ 1 , 5-քերիչ 2, 6-ձողիկներ, 7-տրորիչ 4մմ):<br> |
| 90. | **Կարտոֆիլի կեղևահանման սարք** | Սարքը նախատեսված է կարտոֆիլ և այլ պալարապտուղ կեղևահանելու համար: Եռառեժիմ: Էլեկտրական հզորությունը՝ 0.75 կՎտ: Արտադրողականությունը 150 կգ/ժ. Լարումը՝380 Վ, մեկ անգամյա բեռնումը՝ 7 կգ:<br> |
| 91. | **Մսաղաց էլեկտրական** | ԳՕՍ 17151-81 –ի չափորոշիչներին համապատասխան:<br>Չափսերը՝ 515 x 232 x 565 մմ (ԵxԼxԲ) (±10%):<br>Էլեկտրական հզորությունը 1,5 կՎտ:<br>Արտադրողականությունը (կգ/ժ) 250 կգ/ժ<br>Լարումը 220Վ:<br>Արագությունների տեսակների քանակը երկու:<br>Հզոր և հուսալի շարժիչ հովացման ռեժիմով: |

| | | |
|---|---|---|
| | | Հետ պտտման ռեժիմով:<br>Կտրիը չժանգոտվող պողպատից 2 հատ<br>Չժանգոտվող պողպատից ափսե-2 հատ<br>Չժանգոտվող պողպատից տարբեր տրամաչափի ցանցեր – 5 հատ<br>Մսաղացը ամբողջությամբ պատրաստված են պատրաստված են 1.8 - 2.1 մմ հաստությամբ 18/10 AISI 304 մարկայի չժանգոտվող պողպատից:<br>Մսի լաստիկ մղիչ:<br>Ռետինե կարգավորվող ոտքեր:<br>Քաշը 65 կգ:<br> |
| 92. | **Խմորի սպիռալաձև հարիչ/25 կգ խմորի տարողությամբ/** | Չափսերը (ԵxԼxԲ) 435x750x810 (±100) մմ. Հարիչի տիպը - սպիռալաձև: Տարրայի ծավալը 32(±2), Խմորի տարողությունը: 25 կգ, Լարումը՝380V,Հզորությունը: 1.1-1.5 ԿՎ. Արագությունների տեսակների քանակը: 1. Տարային պտտման արագություն: 11.25/22.5 պտույտ 1 րոպեում, պարույրի պտտման արագություն 78/155 պտույտ 1 րոպեում.Տարան, Տարան պահող հարմարանքը և S-աձև խմորի հունցիչը ամբողջությամբ պատրաստված են սննդի համար նախատեսված չժանգոտվող պողպատից:Կողային հատվածները պատրաստված են ներկված պողպատից: |

| | | |
|---|---|---|
| | | |
| 93. | **Խմորի սպիռալաձև հարիչ/12 կգ խմորի տարողությամբ/** | Չափսերը (ԵxԼxԲ) 385x670x720 (±100) մմ. Հարիչի տիպը - սպիռալաձև: Տարրայի ծավալը18(±2), Խմորի տարողությունը: 12 կգ, Լարումը՝220V,Հզորությունը: 0.75 ԿՎ. Արագությունների տեսակների քանակը: 1. Տարային պտտման արագություն: 10.5 պտույտ 1 րոպեում, պարույրի պտտման արագություն 91 պտույտ 1 րոպեում. Տարան պահող հարմարանքը և S-աձև խմորի հունցիչը ամբողջությամբ պատրաստված են սննդի համար նախատեսված չժանգոտվող պողպատից:Կողային հատվածները պատրաստված են ներկված պողպատից: |
| 94. | **Սպասքի լվացման սարք** | Չափսերը (ԵxԼxԲ): 600x580x830 մմ: Սպասքի լվացման սարք արտադրական, դիմացից բեռնման հնարավորությամբ: Նախատեսված է հանրային սննդի և առևտրի օբյեկտներում սպասք, խոհանոցային պարագաներ, բաժակներ և դանակներ լվանալու համար:Սարքը պետք է հագեցած լինի էլեկտրամեխանիկական հսկողությամբ: Իրանը պատրաստված AISI 304 չժանգոտվող պողպատից:Արտադրողականությունը 30 ցանց/ժ կամ 540 ափսե/ժամ:Լվացման ցիկլը 60 / 90 / 120 / 180 վրկ հնարավորությամբ: Ցանցի չափսը՝ 500x500 մմ, Լարումը 380/220 Վ, Հզորությունը 5,1 կՎտ, Տաք ջրի միացման հանրավորությամբ,պոմպը դրենաժային, Ողողման և ցայման միջոցի դիսպենսեր: Զանգվածը՝ առնվազն 60 կգ: |
| 95. | **Չժանգոտվող պողպատից դարակ 900*500** | Չափսերը (ԵxԼxԲ): 900x500x1600մմ, շրջանակը պատրաստված է չժանգոտող քառանկյուն պողպատից չժանգոտվող պողպատից 40x40 մմ, 4 դարակները ամբողջությամբ պատրաստված են սննդի համար նախատեսված AISI 304 չժանգոտվող մետաղից, հաստությունը առնվազն 0.8մմ: Դարակները ամրեցված են |

| | | |
|---|---|---|
| | | հավելյալ ամրացուցիչով և հնարավորություն ունեն մինչև 200 կգ ծանրություն տանելու: Բոլոր 4 դարակները բեռնելու դեպքում առավելագույն թույլատրելի ծանրությունը 400 կգ: |
| 96. | **Պահարան սպասքի համար** | Տես «Խմբասենյակի բուֆետային մաս» բաժնի թիվ 5 կետը:<br>ԳՕՍՏ 17151-81 և ԳՕՍՏ 27002-2020-ի չափորոշիչներին համապատասխան: |
| 97. | **Կոթավոր կաթսաներ, 2լ** | Կոթավոր կաթսա (սոտեյնիկ), 2 լիտր տարողությամբ, սննդային չժանգոտվող պողպատից, եռաշերտ, ԳՕՍՏ 27002-86 և ԳՕՍՏ 27002-2020-ի չափորոշիչներին համապատասխան: Տարողությունը ոչ պակաս 2 լիտրից, տրամագիծը ոչ պակաս 190 մմ: Մետաղի հաստությունը առնվազն 1,2մմ: Տեղափոխումը և բեռնաթափումը իրականացնում է մատակարարը: Ապրանքի երաշխիքային ժամկետը՝ մատակարարման օրվանից առնվազն 365 օր: |
| 98. | **Կաթսաներ մետաղական, 4լ** | Կաթսա կափարիչով 4 լիտր տարողությամբ, սննդային չժանգոտվող պողպատից, եռաշերտ, ԳՕՍՏ 27002-86 և ԳՕՍՏ 27002-2020-ի չափորոշիչներին համապատասխան: Տարողությունը ոչ պակաս 4լիտրից, տրամագիծը Φ220 մմ:Մետաղի հաստությունը առնվազն1,2մմ երկու բռնակով: Կափարիչը նույնպես բռնակով: Տեղափոխումը և բեռնաթափումը իրականացնում է մատակարարը: Ապրանքի երաշխիքային ժամկետը՝ մատակարարման օրվանից առնվազն 365 օր: |
| 99. | **Կաթսաներ մետաղական, 10լ** | Կաթսա կափարիչով 10լիտր տարողությամբ, սննդային չժանգոտվող պողպատից, եռաշերտ, ԳՕՍՏ 27002-86 և ԳՕՍՏ 27002-2020-ի չափորոշիչներին համապատասխան: Տարողությունը ոչ պակաս 10լիտրից, տրամագիծը Φ 260 մմ: Մետաղի հաստությունը առնվազն1,2մմ, երկու բռնակով: Կափարիչը նույնպես բռնակով: Տեղափոխումը և բեռնաթափումը իրականացնում է մատակարարը: Ապրանքի երաշխիքային ժամկետը՝ մատակարարման օրվանից առնվազն 365 օր: |
| 100. | **Կաթսաներ մետաղական, 20լ** | Կաթսա կափարիչով 20լիտր տարողությամբ, սննդային չժանգոտվող պողպատից, եռաշերտ, ԳՕՍՏ 27002-86 և ԳՕՍՏ 27002-2020-ի չափորոշիչներին համապատասխան: Տարողությունը ոչ պակաս 20լ, տրամագիծը Φ340 մմ: Մետաղի հաստությունը առնվազն1,2մմ, երկու բռնակով: Կափարիչը նույնպես բռնակով: Տեղափոխումը և բեռնաթափումը իրականացնում է մատակարարը: Ապրանքի երաշխիքային ժամկետը՝ մատակարարման օրվանից առնվազն 365 օր: |

| | | |
|---|---|---|
| 101. | **Կաթսա մետաղական, 40լ** | Կաթսա կափարիչով 40լիտր տարողությամբ, սննդային չժանգոտվող պողպատից, եռաշերտ: ԳՕՍՏ 27002-86 և ԳՕՍՏ 27002-2020-ի չափորոշիչներին համապատասխան: Տարողությունը ոչ պակաս 40լիտրից, տրամագիծը Φ 400 մմ: Մետաղի հաստությունը առնվազն1,2մմ, երկու բռնակով: Կափարիչը նույնպես բռնակով: Տեղափոխումը և բեռնաթափումը իրականացնում է մատակարարը: Ապրանքի երաշխիքային ժամկետը՝ մատակարարման օրվանից առնվազն 365 օր: |
| 102. | **Սննդի տարաներ GN 1/1** | Գաստրոնոմ տարրաներ, սննդային չժանգոտվող պողպատից, 530x325x60մմ, ԳՕՍՏ 27002-86 և ԳՕՍՏ 27002-2020-ի չափորոշիչներին համապատասխան: GN 1/1: Տեղափոխումը և բեռնաթափումը իրականացնում է մատակարարը: Ապրանքի երաշխիքային ժամկետը՝ մատակարարման օրվանից առնվազն 365 օր: 1) |
| 103. | **Թասեր 5լ** | Թասեր 5լ., սննդային չժանգոտվող պողպատից՝ առնվազն AISI -304, ԳՕՍՏ 27002-86 և ԳՕՍՏ 27002-2020-ի չափորոշիչներին համապատասխան: Տեղափոխումը և բեռնաթափումը իրականացնում է մատակարարը: Ապրանքի երաշխիքային ժամկետը՝ մատակարարման օրվանից առնվազն 365 օր: |
| 104. | **Քամիչներ (փլավքամիչներ)** | Փլավքամիչներ, սննդային չժանգոտվող պողպատից, երկկողմանի բռնակ, պարագիծը՝ 36սմ, ԳՕՍՏ 27002-86 և ԳՕՍՏ 27002-2020-ի չափորոշիչներին համապատասխան: Տեղափոխումը և բեռնաթափումը իրականացնում է մատակարարը: Ապրանքի երաշխիքային ժամկետը՝ մատակարարման օրվանից առնվազն 365 օր: |
| 105. | **Քամիչ-Մաղ** | Քամիչ-մաղ, մետաղական, երկար կոթով, մանր հյուսվածքով, իրանը սննդային չժանգոտվող պողպատից՝ առնվազն AISI -304, ԳՕՍՏ 27002-86 և ԳՕՍՏ 27002-2020-ի չափորոշիչներին համապատասխան:Տեղափոխումը և բեռնաթափումը իրականացնում է մատակարարը: Ապրանքի երաշխիքային ժամկետը՝ մատակարարման օրվանից առնվազն 365 օր: |
| 106. | **Հարիչ ձեռքի** | Հարիչ ձեռքի, 10-15սմ, մետաղական, սննդային չժանգոտվող պողպատից՝ առնվազն AISI -304, ԳՕՍՏ 27002-86 և ԳՕՍՏ 27002-2020-ի չափորոշիչներին համապատասխան:Տեղափոխումը և բեռնաթափումը իրականացնում է մատակարարը: Ապրանքի երաշխիքային ժամկետը՝ մատակարարման օրվանից առնվազն 365 օր: |
| 107. | **Շերեփ** | Շերեփ 250մլ, սննդային չժանգոտվող պողպատից՝ առնվազն AISI -304, ԳՕՍՏ 27002-86 և ԳՕՍՏ 27002-2020-ի չափորոշիչներին համապատասխան: Տեղափոխումը և բեռնաթափումը իրականացնում է մատակարարը: Ապրանքի երաշխիքային ժամկետը՝ մատակարարման օրվանից առնվազն 365 օր: |
| 108. | **Խավարտի գդալ** | Խավարտի գդալ, 150-200մլ, պոչի երկարությունը՝ 30-35սմ, սննդային չժանգոտվող պողպատից, ԳՕՍՏ 27002-86 և ԳՕՍՏ 27002-2020-ի չափորոշիչներին համապատասխան:: Տեղափոխումը և բեռնաթափումը իրականացնում է մատակարարը: Ապրանքի երաշխիքային ժամկետը՝ մատակարարման օրվանից առնվազն 365 օր: |
| 109. | **Քափկիր** | Քափկիր, տրամագիծը 10-12սմ, սննդային չժանգոտվող պողպատից՝ առնվազն AISI -304, ԳՕՍՏ 27002-86 և ԳՕՍՏ 27002-2020-ի չափորոշիչներին համապատասխան:Տեղափոխումը և բեռնաթափումը իրականացնում է մատակարարը: Ապրանքի երաշխիքային ժամկետը՝ մատակարարման օրվանից առնվազն 365 օր: |

| | | |
|---|---|---|
| 110. | **Խառնիչներ** | Բահիկներ մետաղյա, անցքերով, սննդային չժանգոտվող պողպատից՝ առնվազն AISI -304, ԳՕՍՏ 27002-86 և ԳՕՍՏ 27002-2020-ի չափորոշիչներին համապատասխան: Տեղափոխումը և բեռնաթափումը իրականացնում է մատակարարը: Ապրանքի երաշխիքային ժամկետը՝ մատակարարման օրվանից առնվազն 365 օր: |
| 111. | **Կարտոֆիլի ճզմիչ** | Կարտոֆիլի ճզմիչ մետաղյա, անցքերով, սննդային չժանգոտվող պողպատից՝ առնվազն AISI -304, ԳՕՍՏ 27002-86 և ԳՕՍՏ 27002-2020-ի չափորոշիչներին համապատասխան: Տեղափոխումը և բեռնաթափումը իրականացնում է մատակարարը: Ապրանքի երաշխիքային ժամկետը՝ մատակարարման օրվանից առնվազն 365 օր: |
| 112. | **Խոհանոցային դանակներ** | Խոհարարական դանակներ - հավաքածու 5հատ՝ 5 գույի, 1- մսի դանակ 2- հացի դանակ 3- բանջարեղենի դանակ 4- մրգի դանակ 5-կաթնամթերքի դանակ, սննդային չժանգոտվող պողպատից, ԳՕՍՏ 27002-86 և ԳՕՍՏ 27002-2020-ի չափորոշիչներին համապատասխան: Տեղափոխումը և բեռնաթափումը իրականացնում է մատակարարը: Ապրանքի երաշխիքային ժամկետը՝ մատակարարման օրվանից առնվազն 365 օր: |
| 113. | **Խոհանոցային տախտակներ** | Պոլիպրոպիլենային խոհանոցային տախտակներ, հավաքածուն 5 հատ՝ 5 գույներով չափը 400x300մմ: Տեղափոխումը և բեռնաթափումը իրականացնում է մատակարարը: Ապրանքի երաշխիքային ժամկետը՝ մատակարարման օրվանից առնվազն 365 օր: |
| 114. | **Չափիչ բաժակներ բաժնեչափով 1լ** | Չափման բաժակ 1լ, պլաստիկ: Տեղափոխումը և բեռնաթափումը իրականացնում է մատակարարը: Ապրանքի երաշխիքային ժամկետը՝ մատակարարման օրվանից առնվազն 365 օր: |
| 115. | **Չափիչ բաժակներ բաժնեչափով 0.5լ** | Չափման բաժակ 0,5 լ, պլաստիկ:Տեղափոխումը և բեռնաթափումը իրականացնում է մատակարարը: Ապրանքի երաշխիքային ժամկետը՝ մատակարարման օրվանից առնվազն 365 օր: |
| 116. | **Ջերմաչափեր ճաշի** | Ճաշի թվային ջերմաչափ, սննդային չժանգոտվող պողպատի զոնդով՝ առնվազն AISI -304: Զոնդի երկարությունը՝ 200-300 մմ: Աշխատանքային միջակայքը ջերմաստիճանի՝ 0 ° C-50 ° C: Կենցաղային թվային ջերմաչափը ունի փոքրիկ էկրան:Տեղափոխումը և բեռնաթափումը իրականացնում է մատակարարը: Ապրանքի երաշխիքային ժամկետը՝ մատակարարման օրվանից առնվազն 365 օր: |

| | | |
|---|---|---|
| | | |
| 117. | **Ջերմաչափեր սենյակի** | Սենյակի թվային ջերմաչափ, ջերմաստիճան ցույց տալու միջակայքը -10 °C- ից մինչև + 50 ° C: Պլաստիկ, փայտե կամ ապակյա խցիկով: Տեղափոխումը և բեռնաթափումը իրականացնում է մատակարարը: Ապրանքի երաշխիքային ժամկետը՝ մատակարարման օրվանից առնվազն 365 օր: |
| 118. | **Դույլ պլաստմասե,10լ** | Դույլ հատակի լվացման, ախտահանման համար, 10լ, բռնակով, հումքը պլաստմասե: Տեղափոխումը և բեռնաթափումը իրականացնում է մատակարարը: Ապրանքի երաշխիքային ժամկետը՝ մատակարարման օրվանից առնվազն 365 օր: |
| 119. | **Սննդի տարաներ, 10լ** | Տարա 10լ տարողությամբ, հումքը պլաստմասե: Տեղափոխումը և բեռնաթափումը իրականացնում է մատակարարը: Ապրանքի երաշխիքային ժամկետը՝ մատակարարման օրվանից առնվազն 365 օր: |
| 120. | **Աղբարկղ, պլաստմասե, 20լ** | Խոհանոցի աղբաման կափարիչով ոտքով բացվող, 20լ տարողությամբ, հումքը պլաստմասե: Տեղափոխումը և բեռնաթափումը իրականացնում է մատակարարը: Ապրանքի երաշխիքային ժամկետը՝ մատակարարման օրվանից առնվազն 365 օր: |
| 121. | **Աղբարկղ, պլաստմասե, 60լ** | Խոհանոցի աղբաման կափարիչով ոտքով բացվող, 60լ տարողությամբ, հումքը պլաստմասե: Տեղափոխումը և բեռնաթափումը իրականացնում է մատակարարը: Ապրանքի երաշխիքային ժամկետը՝ մատակարարման օրվանից առնվազն 365 օր: |

| | | |
|---|---|---|
| 122. | **Հատակ մաքրելու ձող՝ մաքրող կտորով** | Հատակի լվացման ձող ՝ լվանալու դույլով: Դույլը՝ Պլաստիկ/ալյումին ծավալը՝ առնվազն 8լ, մաքրող շորը լվանալու, քամելու հարմարանքով: Մաքրող կտորը ներառյալ: Տեղափոխումը և բեռնաթափումը իրականացնում է մատակարարը: Ապրանքի երաշխիքային ժամկետը՝ մատակարարման օրվանից առնվազն 365 օր: |
| | | **Պահեստային մաս** |
| 123. | **Հարթակով կշեռք** | Էլեկտրոնային կշեռքի չափսերը՝ 420 x 635 x 765 մմ (Ե x Լ x Բ):<br>Կշռելու համար թույլատրելի առավելագույն քաշը 150 կգ, ստուգման աստիճանը 20 գ, կշռելու հարթակի չափսերը՝ 370 x 500 մմ (Ե x Լ x Բ) մակերեսը չժանգոտվող մետաղից, ունի LCD էկրան:<br>Էլեկտրամատակարարումը ցանցից 110 ÷240 V/1 ֆազ ՝ ադապտերի կամ մարտկոցի միջոցով:<br>Հզորությունը 0.02 կՎտ:<br>Պաշտպանված է փոշուց և խոնավությունից:<br>Երաշխիքային ժամկետն առնվազն մեկ տարի:<br> |
| 124. | **Էլեկտրական կշեռք** | Էլեկտրոնային կշեռքի չափսերը՝ 330 x 310 x 135 մմ (Ե x Լ x Բ):<br>Կշռելու համար թույլատրելի առավելագույն քաշը՝ 20 կգ, ստուգման աստիճանը 20 գ, կշռեու հարթակի չափսերը՝ 240 x 192մմ (Ե x Լ), մակերեսը չժանգոտվող մետաղից , ունի LCD էկրան:<br>Էլեկտրամատակարարումը ցանցից 110 ÷240 V/1 ֆազ ՝ ադապտերի կամ մարտկոցի միջոցով:<br>Հզորությունը 0.01 կՎտ;<br>Պաշտպանված է փոշուց և խոնավությունից:<br>Երաշխիքային ժամկետն առնվազն մեկ տարի: |

| | | |
|---|---|---|
| | | |
| 125. | **Դարակաշարեր/ մթերքը տեղավորելու համար/** | Մթերքը տեղավորելու դարակաշարի չափսերն են՝ 1600 x 1500 x 400 մմ (Բ x Լ x Խ):<br>Տեսակը՝ հավաքովի, բաղկացած է չորս դարակաշարերից:<br>Առավելագույն ծանրաբեռնվածությունը մեկ դարակի վրա 100 կգ է:<br>Դարակաշարերի մետաղի նյութը՝ AISI 201 մարկայի չժանգոտվող պողպատից է, իսկ դարակներինը՝ AISI 430 մարկայի չժանգոտվող պողպատից է:<br>Դարակի տակ տեղադրվում է լրացուցիչ կապուղի-ուժեղացուցիչ, որը մեծացնում է դարակի ամրությունը:<br>Դարակների կմախքի մետաղի հաստությունը 1,8 մմ է, դարակաշարինը՝ 1,2 մմ:<br>Դարակաշարերը պատրաստված են 40 մմ տրամագծով պրոֆիլային խողովակից :<br>Դարակները կարող են կարգավորվել բարձրության վրա 50 մմ քայլերով:<br>Անվտանգության օգտագործման համար դարակների և շրջանակի տարրերի եզրերը թեքված են:<br>Ոտքերը կարգավորելի են ±20 մմ սահմաններում:<br>Տեսքը՝ ըստ նկարի: |

| | | |
|---|---|---|
| | | |
| 126. | **Մատուցման և բաշխման սեղան** | Տես «Մեծ խոհանոց» բաժնի թիվ 4 կետը: |
| 127. | **Կենցաղային օգտագործման սառնարան 300-320լ** | Ընդհանուր տարողությունը 300-320 լիտր: Սառնարանային խցիկի ընդհանուր տարողությունը նվազագույնը 240 լ : Սառցարանային խցիկի տարողությունը նվազագույնը 58 լիտր: Սառնարանային խցիկի ջերմաստիճանը՝ 0°C -+6°C, սառցարանային խցիկի ջերմաստիճանը ՝ - 18°C: Էներգիայի ծախսը 0.1-0.15 ԿՎ, Լարումը՝220վ: |
| 128. | **Սառցարան 200լ** | Պատրաստված է չժանգոտվող պողպատից, երկդռնանի, դիմացից կամ վերևից բացվող, արտաքին չափսերը՝ 1165 x 700 x 870 մմ:<br>Պատի հաստությունը-35մմ՝ ներքին տարողությունը – 200լ՝ կա մեկ մետաղական զամբյուղ:<br>Հզորությունը - 0,33 կՎտ,<br>Աշխատանքային ջերմաստիճան - 2... -20°C<br>Արտաքին միջավայրի ջերմաստիճան + 33°C<br>Ֆրեոն - R290<br>Էներգախնայողության դաս առնվազն A++, Հոսանքի (վ/Հg) 220-240Վ/ 50-60 Հg:<br>Երաշխիքային ժամկետն առնվազն մեկ տարի: |

| | | |
|---|---|---|
| | | |
| 129. | **Օդորակիչ** | Օդորակիչի արտաքին բլոկի չափսերն մինչև՝ 45 x 75 x 30 սմ (Լ x Բ x Խ)<br>Ներքին բլոկի չափսերն մինչև՝ 30 x 70 x 20 սմ (Լ x Բ x Խ)<br>Դաս Սպլիտ կամ Սպլիտ Ինվերտոր<br>Ջերմային հզորություն կՎտ մինչև 2.8<br>Սառեցման հզորություն կՎտ մինչև 2.8<br>Հզորությունը (BTU) մինչև 10000<br>Հզորություն (հովացում/տաքացում) կՎտ մինչև 1/1<br>Ֆիլտրը Ածխային<br>Գազի տեսակը R410a կամ R32<br>Հիմնական ռեժիմները Տաքացում/հովացում<br>Միջին ջերմաստիճանը ջեռուցման ռեժիմում 250 C<br>Միջին ջերմաստիճանը սառեցման ռեժիմում 150 C<br>Ներքին/Արտաքին աղմուկը մինչև 25/58 (դԲ)<br>Միջին մակերես՝ 35 մ2<br>Երաշխիքային ժամկետն առնվազն մեկ տարի: |
| 130. | **Փոշեկուլ** | Փոշեկուլի առավելագույն հզորությունը (Վտ) 2300<br>Քաշող ուժի հզորությունը (Վտ) 500<br>Խողովակի տեսակը Տելեսկոպիկ<br>Փոշու տարայի տեսակը և ծավալը 3 լ պարկ<br>Հատակի և գորգի գլխիկ, փափուկ կահույքի գլխիկ, անկյունների գլխիկ:<br>Երաշխիքային ժամկետն առնվազն մեկ տարի: |
| | | **Բուժկետ** |
| 131. | **Առաջին օգնության դեղորայքային և** | ԴԵՂԵՐԻ ՄԱՍԻՆ ՀՀ ՕՐԵՆՔԻ, ՀՀ Կառավարության 2012 թվականի սեպտեմբերի 20-ի N1239-Ն որոշման, ՀՀ Առողջապահության նախարարության N867 հրամանի պահանջներին համապատասխան, ինչպես նաև ՀՀ առողջապահության նախարարի 2021 թվականի հուլիսի 28-ի N 56-Ն հրամանի հավելվածին համապատասխան: |

| | **պարագաների հավաքածու** | |
|---|---|---|
| 132. | **Գրասեղան** | Գրասեղանի չափսերն են՝ 1200 x 600 x 760 մմ, այն ամբողջությամբ պատրաստված է 18 մմ հաստությամբ լամինացված ՓSU--ից:<br>Սեղանի աշխատանքային հարթության անկյունները պետք է կլորացվեն R= 30 մմ շառավղով, եզրերը շրջափակվեն 1-2 մմ հաստության պլաստիկ եզրաժապավենով (PVC): Աշխատանքային հարթությունը պետք է լինի անփայլ:<br>Սեղանի առջևը փակվում է 18 մմ հաստությամբ ՓSU-ով (դիմապատը)՝ որի չափսերն են՝ 1164 x 450 x 600 մմ, որը տեղադրվում է սեղանի աշխատանքային հարթության տակից, եզրին հավասար և ամրանումում է աշխատանքային հարթության եզրին(տակից) և կողապատերի(ոտքերի) ներսի մասին:<br>Կողապատերի (ոտքերի) լայնությունը՝ 570 մմ:<br>Կողապատերի (ոտքերի) եզրերը պետք է շրջափակվեն 1-2 մմ հաստության պլաստիկե եզրաժապավենով (PVC), իսկ հատակին հպվող հատվածի եզրերի վերջնամասերին պետք է ամրացվի ոտիկներ՝ 5-6 մմ բարձրությամբ:<br>Սեղանի աշխատանքային հարթության տակից աջ կողմում պետք էլինի 300 x 600 մմ չափսերի մեկ դռնանի բաց դարակ, իսկ ձախ մասում 300 x 150 մմ չափսի լայնքով շարժական դարակ, դարակները բացվում և փակվում են փափուկ փակվող, անաղմուկ սահնակներով (սալյասկա):<br>Դարակները պետք է ունենան օվալաձև մետաղական բռնակներ, որոնց երկարությունը պետք է լինի առնվազն 100 մմ: Միացումներն իրականացնել երաշխավորված և թաքնված ձգանների միջոցով:<br>Սեղանը ամբողջությամբ և պլաստիկե եզրաժապավենները պետք է լինեն նույն՝ բնափայտի գույնի, բաց երանգի: |
| 133. | **Աշխատանքային աթոռ** | Տես «Խաղաճաշարան» բաժնի թիվ 6 կետը: |
| 134. | **Հասակաչափ** | Ինքնակպչուն հասակաչափը պատրաստված է էկոլոգիապես մաքուր հումքից՝<br>բնական մանրաթելերից բաղկացած ֆլիզիլինի հիմքով վինիլային պաստառից:<br>Այն հեշտությամբ փակցվում է պատի հարթ մակերեսին:<br>Հանելիս, պոկելիս չի պատռվում և պատին հետքեր չի թողնում: |

| | | |
|---|---|---|
| | | 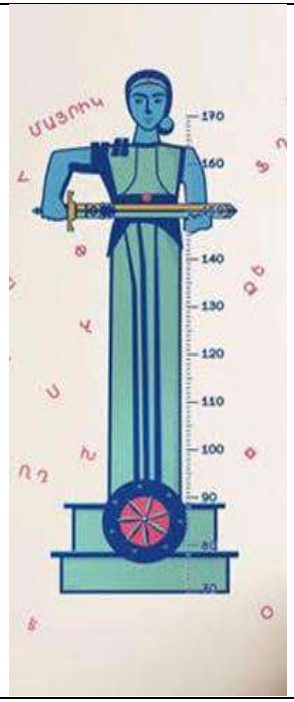 |
| 135. | **Կշեռք** | Կշեռք, պատվանդանի չափերը՝ 45x55 սմ, կշեռքի քաշը՝ 15-25 կգ:<br>Կշռում է 0-ից- 150 կգ: Ուղղանկյունաձև հարթակով, կանգնակով, ունի ապակյա էկրան՝ թվային ցուցիչով:<br>Երաշխիքային ժամկետը առնվազն մեկ տարի:<br> |
| 136. | **Բժշկական թախտ** | ՀՀ Կառավարության 2012 թվականի սեպտեմբերի 20-ի N1239-Ն որոշման, ՀՀ Առողջապահության նախարարության N867 հրամանի պահանջներին համապատասխան:<br>Բժշկական թախտի չափսերն են՝ 180 x60 x60 սմ: |

| | | |
|---|---|---|
| | | Ընդհանուր շրջանակը պատրաստված է ամուր մետաղական պրոֆիլից և փոշեներկված է մաշվածության դեմ դիմացկուն ներկանյութով:<br>Թախտի արտաքին փափուկ երեսը ծածկված է բարձրորակ էկոլոգիապես մաքուր արհեստական կաշվից, որը ապահովում է հարմարավետությունը:<br>Թախտի գլխի հատվածի բարձրությունը կառավարվող է:<br> |
| 137. | **Տեսողության ստուգման աղյուսակ (Օրլովայի կամ Գոլովին-Սիվցևի աղյուսակ)** | ՀՀ Կառավարության 2012 թվականի սեպտեմբերի 20-ի N 1239-Ն որոշման, ՀՀԱռողջապահության նախարարության N867 հրամանի պահանջներինհամապատասխան:Այս աղյուսակը պարունակում է տպագիր տառերի տողեր (ընդհանուր 12 տող), ընդորում, տառերի չափը վերևից ներքև տողից տող փոքրանում է: Յուրաքանչյուր տողիձախ կողմում նշված է այն D հեռավորությունը (մետրերով), որից նորմալ տեսողությունունեցող անձը պետք է տեսնի դրանք (վերևի շարքի համար՝ 50.0 մետր, ներքևիհամար՝ 2,5 մ): Յուրաքանչյուր տողի աջ կողմում նշված է V մեծությունը(պայմանական միավորներով). դա 5 մետր հեռավորությունից տառերը կարդալուտեսողության սրությունն է (0,1, եթե աչքը տեսնում է միայն վերևի շարքը, 2,0, եթետեսնում է ներքևի շարքը): Տեսողությունը համարվում է նորմալ (1,0), երբ մարդը յուրաքանչյուր աչքով 5 մետր հեռավորությունից տեսնում է տասներորդ տողը: Տառերի չափը որոշակի տողում հաշվարկելու համար (մոտ 1 միլիմետր սխալիդեպքում) անհրաժեշտ է, ըստ -ի մեծության, բաժանել 7 միլիմետր սանդղակով: Այսպես, վերևի տողում տառերի չափը կլինի 70 միլիմետր ( V = 0.1), իսկ ներքևում՝ 3,5միլիմետր ( V = 2 ): Մեկ այլ հեռավորությունից տեսողության սրության ուսումնասիրության ժամանակ (0,1-ից պակաս, եթե մարդը 5 մետրից չի ճանաչում վերևի շարքի տառերը) հետազոտվողանձին մոտեցնում են աղյուսակին և յուրաքանչյուր 0,5 մետրից հետո հարցնում, մինչևնա ճիշտ կանվանի վերևի շարքի տառերը: Տեսողության սրության չափը հաշվում են հետևյալ բանաձևով.V = d/D, որտեղV՝ տեսողության սրություն,՝ հեռավորությունը, որից կատարվում է հետազոտությունը,՝ հեռավորությունը, որի դեպքում նորմալ աչքը տեսնում է այս շարքը: Տպագրությունը պետք է կատարված լինի որակյալ նյութերով՝ ստուգման ժամանակ աչքի համար լրացուցիչ լարվածություն չստեղծելու նպատակով: Օգտագործվող նյութերը պետք է լինեն բարձրորակ և մաշակայուն: Նմուշները պետք է մինչ մատակարարում համաձայնեցվեն պատվիրատուի հետ և առաջին իսկ պահանջի դեպքում՝ պետք է ներկայացվի ապրանքի համապատասխանության, որակի հավաստագիր (սերտիֆիկատ) կամ համարժեք փաստաթուղթ |

| | | |
|---|---|---|
| | | (օրինակ՝ անկախ փորձագիտական հաստատության կողմից տրված եզրակացություն): Պետք է սահմանվի երաշխիքային սպասարկում՝ առնվազն 1 տարի, արտադրական թերությունների և հնարավոր անհամապատասխանությունների վերականգնման, վերանորոգման և/կամ փոխարինման նպատակով:<br> 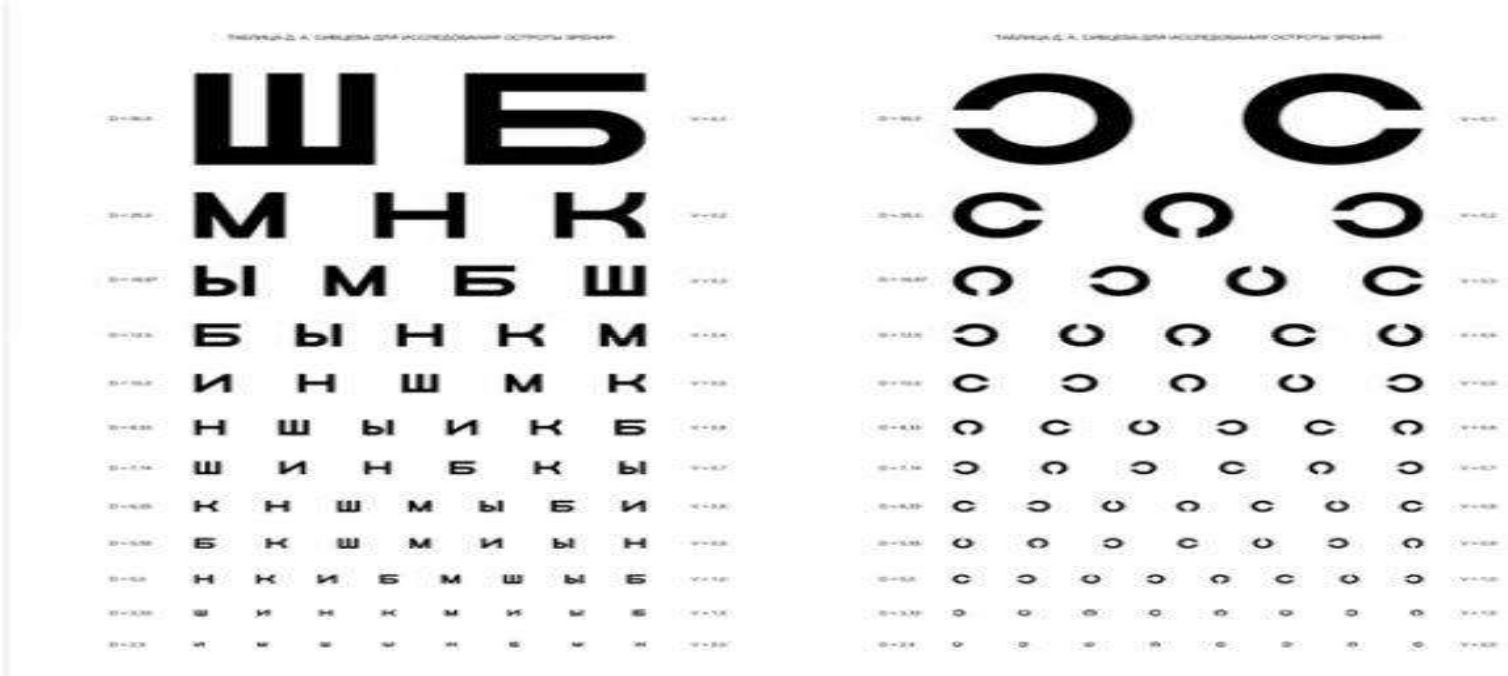 <br> |
| 138. | **Տոնոմետր** | ՀՀ Կառավարության 2012 թվականի սեպտեմբերի 20-ի N1239-Ն որոշման, ՀՀ Առողջապահության նախարարության N867 հրամանի պահանջներին համապատասխան:<br>Տոնոմետրի մարմինը ալյումինե, կամ պլաստմասե:<br>Մանժետի մեջ օդ ներմղելու լատեքսային տանձիկ:<br>Մետաղյա փական:<br>Էրգոնոմիկ բռնակ չժանգոտվող պողպատից:<br>Ճշգրտությունը կարգավորող չմաշվող արտաթողման փական:<br>Միկրոֆիլտրները պաշտպանում են արտաթողման փականը և չափման համակարգը: Ունի կպչուկով մանժետ մեծահասակների համար:<br>Հատուկ պնդացրած չմաշվող պղնձե – բերիլային մեմբրանով:<br>Մեմբրանը դիմանում է մինչև 600 մմ սնդ. ս. ավելցուկային ճնշմանը:<br>Բժշկական լսափողակ(ստետոսկոպ)<br>Սարքավորման առավելագույն թույլ տրվող սխալը +/- 3 մմ ս.ս. |

| | | |
|---|---|---|
| | | Լավ կարդացվող մինչև 300 մմ սնդ. ս. դիապազոնով ալյումինե սանդղակ: Երաշխիքային ժամկետը առնվազն մեկ տարի:<br> |
| 139. | **Բժշկական ջերմաչափ (Էլեկտրոնային)** | ՀՀ Կառավարության 2012 թվականի սեպտեմբերի 20-ի N1239-Ն որոշման, ՀՀ Առողջապահության նախարարության N867 հրամանի պահանջներին համապատասխան:<br>Չափման եղանակները՝ առանցքային (թևատակ), բերանի, հետանցքային:<br>Չափման ժամանակը՝ մոտ 60 վայրկյան:<br>Չափման ավարտի տեղեկատվական ձայնային ազդանշան:<br>Վերջին չափման հիշողություն:<br>Փոխարինվող մարտկոց:<br>Ավտոմատ անջատում 10 րոպե հետո օգտագործելուց հետո մարտկոցի կյանքը երկարացնելու համար:<br>Չափման թույլատրելի սխալի սահմանները՝ +/- 0,1 °C :<br>Պահպանման պատյան:<br>Երաշխիքային ժամկետը առնվազն մեկ տարի:<br> |
| 140. | **Ապակե պահարան՝ առաջին օգնության** | ՀՀ Կառավարության 2012 թվականի սեպտեմբերի 20-ի N1239-Ն որոշման, ՀՀ Առողջապահության նախարարության N867 հրամանի պահանջներին համապատասխան:<br>Բժշկական պարագաների պահարանի չափսերը՝ 600 x 450 x 900 մմ ( Լ x Խ x Բ), այն մեջտեղից կիսված մեկ դարակաշարով: Կմախքը մետաղից է, ունի երկու ապակե դուռէ, երեք շիկացած ապակե շարահարթակով: |

| | | |
|---|---|---|
| | **անհրաժեշտ դեղորայքի համար** | Բոլոր անկյունների միացումը զոդման եղանակով 45 աստիճան հատվածքով: Զոդման կարանները պետք է լինեն մշակված, ողորկ:<br>Մետաղական մասերը պետք է փոշեներկված բարձրորակ ներկանյութով:<br>Գետնից 20 սմ բարձրության վրա: |
| 141. | **Փոքրիկ սառնարան դեղորայքի համար** | Սառնարան մեկ խցիկանի, գույնը սպիտակ:<br>Չափսերը՝ 90 x 60 x 55 սմ (ԲxԼxԽ)::<br>Ընդհանուր տարողությունը ոչ պակաս 120 լ:<br>Սառեցման համակարգը՝ De Frost:<br>Էներգախնայողության դաս՝ A++ :<br>Հոսանքը՝ (վ/Հg) 220-240Վ/ 50-60 Հg:<br>Աղմուկի մակարդակը մինչև 45 (դԲ):<br>Կոմպրեսորների քանակ 1հատ:<br>Երաշխիքային ժամկետն առնվազն 1 տարի: |
| | **Լվացքատուն** | |
| 142. | **Լվացքի մեքենա** | Տեսակը՝ Դիմային:<br>Կառավարման տեսակը՝ Էլեկտրոնային:<br>Դասը՝<br>Լվացքի A, Քամելու B :<br>Լվացքի տարողունակությունը, քաշը (կգ)՝ 10 կգ :<br>Առավելագույն արագություն (պտ/րոպե)՝ 1600 :<br>Ծրագրերի քանակ՝ 10 :<br>Ռեժիմների քանակ 5 :<br>Առավելագույն աղմուկ (dB)՝ 74 :<br>Հզորություն՝ 2100 Վտ:<br>Առանձնահատկություններ՝ պաշտպանություն պատահական միացումից, միացման հետաձգում:<br>Չափսը՝ 85 x 60 x 55 սմ (ԲxԼxԽ):<br>Երաշխիքային ժամկետը առնվազն մեկ տարի: |
| 143. | **Լվացքի չորանոց-մեքենա** | Տեսակը՝ Դիմային<br>Կառավարման տեսակը՝ Էլեկտրոնային<br>Դասը՝ A++<br>Չորացում՝ Կոնդենսացիոն<br>Լվացքի տարողունակությունը, քաշը (կգ)՝ 8 կգ |

| | | |
|---|---|---|
| | | Առավելագույն արագություն (պտ/րոպե)՝ 1600<br>Ծրագրերի քանակ՝ 12<br>Ռեժիմների քանակ 5<br>Առավելագույն աղմուկ (dB)՝ Լվանալու 57, Քամելու 74<br>Հզորություն՝ 2100 Վտ<br>Առանձնահատկություններ՝ պաշտպանություն պատահական միացումից, միացման հետաձգում<br>Չափսը՝ 85 x 60 x 65 սմ (ԲxԼxԽ)<br>Երաշխիքային ժամկետը առնվազն մեկ տարի: |
| 144. | **Արդուկի սեղան** | Արդուկի սեղան ծալովի, 60-90 սմ բարձրության կարգավորմամբ:<br>Աշխատանքային մակերևույթի չափսերը՝ 120-140 x 35-50 սմ (ԵxԼ):<br>Պատյանը պետք է լինի փոխարինվող:<br>Թևքի արդուկման հարմարանք:<br>Արդուկի տակդիր:<br>Երաշխիքային ժամկետը առնվազն մեկ տարի: |
| 145. | **Սպիտակեղենի պահարան-յուրաքանչյուր խմբի համար** | Տես «Ննջարան» բաժնի թիվ 3 կետը: |
| | **Խաղահրապարակ** | |
| 146. | **Ճոճանակ** | ՀՀ կառավարության 2021թ. մայիսի 13-ի N 744-Ն «Նախադպրոցական կրթության պետական կրթական չափորոշիչ» որոշման պահանջներին համապատասխան:<br>Երկտեղանոց ճոճանակը պետք է ունենա 2132մմ երկարություն, 2230մմ բարձրություն, 1300մմ լայնություն և 2 նստատեղ: Հիմնակմախքը պետք է պատրաստված լինի 72մմ-նոց մետաղական խողովակից՝ 2 հավասարասրուն եռանկյունաձև կանգնակներից, իրար եռակցված 2120մմ երկարության խողովակով: Այդ խողովակի վրա գտնվող մետաղական կախիչների առանցքակալների վրա պետք է հավաքված լինեն 2 նստարաններ՝ պատրաստված 20մմ-նոց խողովակներից հավասարասրուն եռանկյան ձևով, կողմի երկարությունը 1500մմ, իսկ հիմքի երկարությունը 400մմ: Այդ հիմքի վրա /400x400մմ/ հողյուսներով և պնդօղակներով պետք է հավաքված լինեն 7հատ հղկված փայտյա /400x40x50մմ/ չորսուներ:<br>Բոլոր անկյունների միացումը զոդման եղանակով 45 աստիճան հատվածքով:<br>Զոդման կարանները պետք է լինեն մշակված, ողորկ:<br>Մետաղական մասերը պետք է փոշեներկված լինի կանաչ, իսկ փայտյա մասերը դեղին գույների յուղաներկերով:<br>Երաշխիքային ժամկետը առնվազն մեկ տարի: |

| | | |
|---|---|---|
| | | Տեսքը և չափերը՝ ըստ գծագրի:<br>Երաշխիքային ժամկետը առնվազն մեկ տարի:<br> 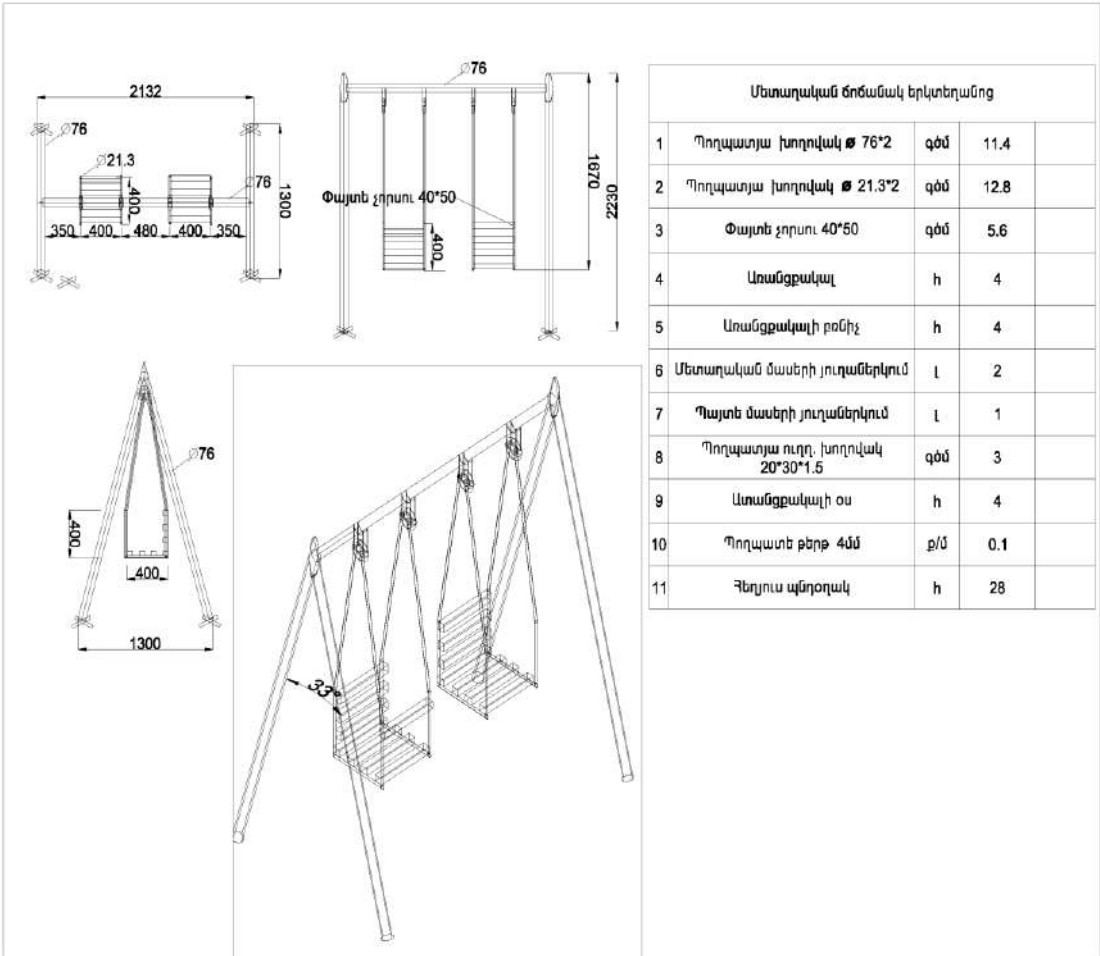 <br><br>Մետաղական ճոճանակ երկտեղանոց<br>1 Պողպատյա խողովակ ø 76*2 գծմ 11.4<br>2 Պողպատյա խողովակ ø 21.3*2 գծմ 12.8<br>3 Փայտե չորսու 40*50 գծմ 5.6<br>4 Առանցքակալ h 4<br>5 Առանցքակալի բռնիչ h 4<br>6 Մետաղական մասերի յուղաներկում L 2<br>7 Պայտե մասերի յուղաներկում L 1<br>8 Պողպատյա ուղղ. խողովակ 20*30*1.5 գծմ 3<br>9 Ատանցքակալի օս h 4<br>10 Պողպատե թերթ 4մմ ք/մ 0.1<br>11 Հեղյուս պնդօղակ h 28 |
| 147. | **Սահարան** | ՀՀ կառավարության 2021թ. մայիսի 13-ի N 744-Ն «Նախադպրոցական կրթության պետական կրթական չափորոշիչ» որոշման պահանջներին համապատասխան:<br>Սահարանի չափսերն են՝ 3.6 x 0.7 x 1.8 մ (Ե x Լ x Բ), այն պատրաստված է պահպանելով անվտանգության նորմերը:<br>Սահարանը նախատեսված է 3-7 տարեկանների համար: |

| | | |
|---|---|---|
| | | Բոլոր պլաստիկ մասերը պետք է պատրաստված լինեն ըստ ԳՕՍՏ 52167-2012,52168-2012,52169-2012,52299-2013,52300-2013,52301-2013 երկշերտ, բարձր խտության պլաստիկից:<br>Աստիճանավանդակը պատրաստված է մետաղից, զոդման եղանակով: Բոլոր անկյունների միացումը զոդման եղանակով 45 աստիճան հատվածքով:<br>Զոդման կարանները պետք է լինեն մշակված, ողորկ:<br>Աստիճանավանդակը պատրաստման համար օգտագործվող մետաղական մասերը հետևյալ չափսերի են՝ 60x40x3 մմ , Φ32, Φ25, Φ21, թիթեղը մետաղյա չժանգոտվող 2մմ հաստության:<br>Մետաղական մասերը պետք է փոշեներկված լինի կանաչ, իսկ փայտյա մասերը դեղին գույների յուղաներկերով:<br>Երաշխիքային ժամկետը առնվազն մեկ տարի:<br>Տեսքը՝ ըստ գծագրի:<br> |
| 148. | **Զրուցատաղավար** | ՀՀ կառավարության 2021թ. մայիսի 13-ի N 744-Ն «Նախադպրոցական կրթության պետական կրթական չափորոշիչ» որոշման պահանջներին համապատասխան:<br>Զրուցատաղավարը պետք է ունենա 3մ երկարություն, 2,8մ բարձրություն, 2մ լայնություն և ներսում մետաղական սեղան:<br>Հիմնակմախքը պետք է ունենա 4 հատ ուղղահայաց կանգնած ուղղանկյուն կտրվածքի մետաղական խողովակներ /60x60մմ/ 2300մմ բարձրության և կողերից իրար եռակցված /ուղղահայաց դրանց/ ուղղանկյուն կտրվածքի մետաղական խողովակներ /40 x 40մմ/ 3000մմ և 2000մմ երկարության:<br>Այդ խողովակների միջև պետք է եռակցված լինեն հավասար հեռավորության վրա /470մմ/ ճաղեր /20 x 20մմ/:<br>Զրուցատաղավարի ներսում, հիմնակմախքի կողերին 550մմ բարձրության վրա 3 կողմերից, պետք է եռակցված լինեն մետաղական նստարանները և դրանց վրա հեղյուսներով և պնդօղակներով հավաքված հղկված փայտյա չորսուններ /25 x 40մմ /: |

| | | |
|---|---|---|
| | | Զրուցատաղավարի վերին մասում՝ կենտրոնում, 500մմ բարձրության վրա պետք է եռակցված լինի ուղղանկյուն կտրվածքի մետաղական խողովակ /40 x 40մմ/ 3000մմ երկարության և դրա կողքերից /ուղղահայաց/ չորսական հատ 1300մմ երկարության նույն խողովակից: Այդ խողովակների վրա հեղյուսներով և պնդօղակներով պետք է ամրացված լինեն ծածկի թիթեղները /8քմ/:<br>Սեղանը պետք է պատրաստված լինի ուղղանկյուն կտրվածքի մետաղական խողովակներից՝ ոտքեր 40 x 40մմ իսկ շրջանակը 30 x 30մմ , վրան եռակցված 1.5մմ հաստության մետաղական չժանգոտվող մետղյա թիթեղ /1,6քմ/:<br>Բոլոր անկյունների միացումը զոդման եղանակով 45 աստիճան հատվածքով:<br>Զոդման կարանները պետք է լինեն մշակված, ողորկ:<br>Մետաղական մասերը պետք է փոշեներկված լինի կանաչ, իսկ փայտյա մասերը բնափայտի գույնի յուղաներկերով:<br>Տեսքը և չափերը՝ ըստ գծագրի:<br>Երաշխիքային ժամկետը առնվազն մեկ տարի:<br> 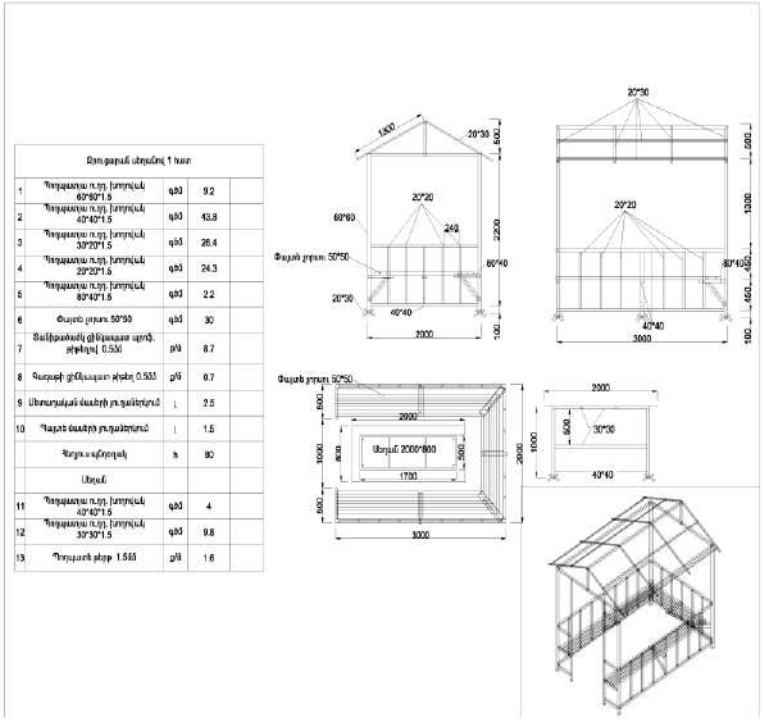 <br> |
| 149. | **Մագլցման պատ** | ՀՀ կառավարության 2021թ. մայիսի 13-ի N 744-Ն «Նախադպրոցական կրթության պետական կրթական չափորոշիչ» որոշման պահանջներին համապատասխան: |

| | | |
|---|---|---|
| | | Մագլցման պատի չափսերն են՝ 1250 x 2100 մմ (ԼxԲ), պատրաստված է էկոլոգիապես մաքուր պլաստմասե նյութից: Մագլցման պատը հավաքովի է և բաղկացած է 1250 x 700 մմ(ԼxԲ) չափսի, պատին ամրացվող երեք մոդուլային վահանից, որոնց վրա ամրացված են տարբեր չափսերի և ձևերի բռնակներ և ոտնակներ: Հավաքուծի մեջ պարտադիր պետք է լինի պատին ամրացնելու համար անհրաժեշտ քանակի և համապատասխա չափսերի ամրացումներ և կեռիկներ: Ինչպես նաև պատի դիմաց հատակին դնելու համար 100 մմ բարձրության մարմնամարզական մատեր, որպեսզի ապահովեն գետնին անվտանգ ընկնելու համար առնվազն 3 մ2 մակերես:<br> <br>պլաստիկ մասերը պետք է պատրաստված լինեն ըստ ԳOUS 52167-2012,52168-2012,52169-2012,52299-2013,52300-2013,52301-2013-ին համապատասխան երկշերտ, բարձր խտության պլաստիկից:<br>Երաշխիքային ժամկետը առնվազն մեկ տարի: |
| 150. | **Փչովի լողավազան** | ՀՀ կառավարության 2021թ. մայիսի 13-ի N 744-Ն «Նախադպրոցական կրթության պետական կրթական չափորոշիչ» որոշման պահանջներին համապատասխան:<br>Փչովի կամ հավաքվող լողավազնի չափսերն են՝ 3000 x 2000 x 70 մմ: Տարողությունը մինչև 4000 լ, չափսերի շեղումը մինչև 25%:<br>Հատակին ունի հատուկ փական, որին միանում է ջրահեռացման խողովակը, որը հեշտացնում է ջրահեռացման պրոցեսը (сливной клапан):<br>Մետաղական կարկասի խողովակները լողավազանն ավելի ամուր է դարձնում (միջազգային ստանդարտներին համապատասխան):<br>Լողավազանը պատրաստված է էկոլոգիապես մաքուր նյութից:<br>Ծածկոց վշյա կոշտ աջրանցիկ կտորից(բրեզենտ) 3300 x 2300 մմ(Ե x Լ x Բ) չափսերի: |

| | | |
|---|---|---|
| | | Հավաքվում է հեշտ:<br>Երաշխիքային ժամկետը առնվազն մեկ տարի:<br> |
| | | **Համակարգչային տեխնիկա** |
| 151. | **Համակարգիչ ամբողջը մեկում** | Համակարգիչ ամբողջը մեկում՝ (Մոնոբլոկ)՝ առնվազն Դիսփլեյ՝ անկյունագիծ (23,8") diagonal FHD(1920x1080) Led կամ anti-glare էկրան: Հզորությունը՝ ոչ ավել 75Վտ արտաքին սնուցման աղբյուր: Պրոցեսորը՝Intel i3 առնվազն 12 սերունդ: Միջուկների քանակը՝ոչ պակաս 4, հոսքերի քանակը ոչ պակաս 8, բազային հաճախականու-թյունը՝առնվազն 2,1 Գhg, մաքսիմալ 4,4 Գhg, Քեշ հիշողությունը՝ առնվազն 4մբ: Տեսաքարտը՝ներկառուցված, ոչ պակաս Intel® UHD Graphics, տեղադրված օպերատիվ հիշողության սարքը ոչ պակաս 8 Gb, DDR4-2666 SDRAM Standart memory note: Transfer rates up to 2666 հաճախականությամբ: SSD 256 GB PCLnVme: Ներկառուցված ձայնային քարտ Rj45 Ethernet high performance internal speaker, combo microphone/headphone jack, line-in and line-out rear ports(3,5 mm):Կոմունիկացիա՝ Wi-Fi 802.11ac: Վեբ տեսախցիկ՝ FHD webcam առնվազն 5mp with integrated dual array digital microphone, maximum resolution of 1920x1080: Մուտքեր և միացումներ 1HDML-out, 1headphone/microphone combo, 1power connector, 1Rj-45, առնվազն 2 հատ USB 2,0 և 2 հատ USB 3,1: Հոսանքի լար, խրոցը երկբևեռ: Ստեղնաշարը գործարանային անգլերեն և ռուսերեն տառատեսակներով, մկնիկը օպտիկական: Համակարգիչը, ստեղնաշարը, մկնիկը՝ միևնույն արտադրողից, ներառված գործարանային լրակազմի մեջ: Կոմպլեկտավորումը և փաթեթավորումը գործարանային: Երաշխիքային ժամկետն առնվազն մեկ տարի: |
| 152. | **Սեղանի համակարգիչ** | Համակարգիչ՝ պրոցեսորը առնվազն i5- ոչ պակաս քան 12-րդ սերունդ, օպերատիվ հիշողությունը՝ ոչ պակաս քան 16գբ, հիշողություն՝ ոչ պակաս քան 256 գբ SSD, կոշտ սկավառակը՝ ոչ պակաս քան 1 TB HDD, սնուցման բլոկը՝ ոչ պակաս քան 500 վատ հզորությամբ.<br>Ստեղնաշար՝ GENIUS ֆիրմայի կամ համարժեքը համարվող DELL, HP ֆիրմաների:<br>լարի երկարությունը ոչ պակաս 1,5 մ, միացման ինտերֆեյս USB, ստեղների քանակ ոչ պակաս քան 104 հատ:<br>Մկնիկ՝ GENIUS ֆիրմայի կամ համարժեքը համարվող DELL, Logitech ֆիրմաների, լարի երկարությունը ոչ պակաս 1,5 մ, միացման ինտերֆեյս USB: |

| | | |
|---|---|---|
| 153. | **Համակարգչայի ն մոնիտոր** | Համակարգչային մոնիտոր՝ 24 դյույմ, էկրանի տեսակը IPS, կետայնությունը՝ ոչ պակաս քան 1920x1080, մուտքերը՝ HDMI և SVGA. |
| 154. | **Անխափան սնուցման աղբյուր (UPS)** | Անխափան սնուցման աղբյուրներ՝ UPS APC ֆիրմայի կամ համարժեքը համարվող FSP ֆիրմայի կամ համարժեքը համարվող Legrand ֆիրմայի: Խրոցների քանակը՝ 4, սնուցման տեսակը 220Վ, հզորությունը առնվազն 650Վոլտ /Ամպեր/ |
| 155. | **Տպիչ սարք** | Բազմաֆունկցիոնալ լազերային սարք՝ MFP տիպի լազեր:<br>Սարքը ունի պատճենահանող սարք, սկաներ, տպիչ, առավելագույն չափը A4, գունավոր տպագրություն, սև և սպիտակ, լազերային տպագրության տեխնոլոգիա, առավելագույն թույլտվություն b/w տպագրության համար 3600x600 dpi , տպման արագությունը՝ առնվազը 38 էջ մեկ րոպեում (A4): Էջերի քանակը ամսական առնվազն 80000, առաջին սև-սպիտակ տպագրության ժամանակը առնվազը 6,3 վրկ: Ունի Ավտոմատ դուպլեքս տպագրության հնարավորություն:<br>Սկաների օպտիկական կետայնության խտությունը՝ առնվազը 1200x1200 dpi, սկանավորման արագությունը՝ առնվազը 29 էջ մեկ րոպեում (A4):<br>Ավտոմատ թղթի մատակարարումը՝ առնվազը 50 թերթ:<br>Պատճենահանման առավելագույն թույլտվությունը 600x600 dpi է: Պատճենման արագությունը՝ առնվազը 38 էջ մեկ րոպեում (A4), առաջին պատճենման ժամանակը առնվազը 7.2 վրկ, պատկերի մեծացման չափսը 25-400%:<br>Թղթի քաշը 60-175 գ/մ2:<br>Հիշողության չափը՝ առնվազը 512 ՄԲ, պրոցեսորի հաճախականությունը՝ առնվազը 1200 ՄՀg:<br>Ինտերֆեյսներ USB 2.0, Ethernet (RJ-45), Wi-Fi, աջակցություն PostScript 3, PCL 5c, PCL 6, PDF:<br>Windows, iOS, Android OS-ի համար ծրագրերի հետ աշխատելու հնարավորություն:<br>Էլեկտրաէներգիայի սպառում (աշխատանքի ընթացքում)՝ առնվազը 510 Վտ: Տեղեկատվական էկրան LCD,<br>Չափերը (WxHxD) 420x323x390 մմ:<br>Քաշը՝ 12,9 կգ:<br>Չափերի և քաշի մեջ հնարավոր թույլատրելի շեղումը 2%: Կոմպլեկտավորումը և փաթեթավորումը գործարանային:<br>Երաշխիքային ժամկետն առնվազն մեկ տարի: |
| 156. | **Wi-Fi Router ուղորդիչ** | Ցանցային Սարք WI-FI ուղորդիչ: Հաճախականությունը 5 ԳՀg: Ալեհավաքների քանակը 4 հատ: Հիշողություն Flash / RAM 16 MB/128 MB Միացումներ RJ45 4 Port 10/100 BaseTX Ցանցի արագություն 300-867 (Mbps) ըստ անհրաժեշտության: Երաշխիքային ժամկետն առնվազն մեկ տարի: |
| 157. | **Դյուրակիր համակարգիչ** | Պրոցեսորը՝նվազագույնը՝ Intel Core i3 -12XXXX (առավելագույն հաճախությունը Turbo ռեժիմում առնվազն 4,1 GHz,6 MB cache) օպերատիվ հիշողություն՝ նվազագույնը՝ 8GB/DR4-SDRAM SSDկոշտ սկավառակ՝ նվազագույնը՝ 256GB PCLe NVMeTM Value M.2 SSD Տեսաքարտ՝ նվազագույնը՝ նվազագույնը՝ 256GB ,Intel® UHD Graphics էկրանի անկյունագիծ 15.6”diagaonal, FHD (1920x1080), IPS, այլ առանձնահատկություններ վեբ տեսախցիկ՝ |

| | | |
|---|---|---|
| | | նվազագույնը՝ 720p HD Camera, առնվազն՝ 1x microSD(Supports SD,SDHC, SDXC) ներկառուցված, առնվազն 3 հատ USB պորտ, որից 1xUSB 3,1 Type-C Gen 1,1xUSB 3,1 Gen 1,1xUSB 3,0(charging), 1Xhdml 1.4, 802.11a/b/g/n/ac(2x2) Wi-Fi and Bluetiith 5 combo, 1x RJ-45, 1x headphone/microphone combo: Մարտկոցի աշխատաժամանակը՝ նվազագույնը՝ առնվազն 8 ժամ: Համակարգչային մկնիկ՝ օպտիկական, USB, գույնը սև, նվազագույնը՝ 1000dpi, լարի երկարությունը առնվազն 1.8մ, միջին չափսի, ոչ մինի: Երաշխիքային ժամկետն առնվազն մեկ տարի: |
| 158. | **Պրոյեկտոր** | Տեսակ DLP, 3D-ի հնարավորություն Այո, Ֆորմատ 16:9, Կետայնություն Ուղղահայաց սինխրոնիզացիայի տիրույթ 24-120 KHz, Հորիզոնական սինխրոնիզացիայի տիրույթ 15-100 KHz, Կետայնություն 1280 x 800, Առավելագույն կետայնություն 1920x1200 պիքս., Գույների քանակ մինչև 1.07 մլրդ, Լուսավորություն 4000 Lm, Կոնտրաստ 20000:1, Աղմուկի մակարդակ 32 dB, Պատկերի կարգավորումներ Խոշորացում 2x, Սեղանաձև պրոյեկցիայի ուղղահայաց կարգավորում ±40°, էկրան Առավելագույն հեռավորությունը էկրանից 10 մ, Նվազագույն հեռավորությունը էկրանից 1 մ, Էկրանի առավելագույն անկյունագիծ 300", Լամպի պիտանելիություն 6000 ժ, Ինտերֆեյս HDMI մուտք, RS 232 մուտք, 3.5 մմ աուդիո ելք, USB, VGA, էլեկտրասնուցում էներգիայի սպառում 275 Վտ:<br>Տեղադրում Առաստաղին ամրացնելու հնարավորություն, պրոյեկտորի կախիչ առաստաղային Այո, Պարագաներ Power cord, remote control and batteries included,Integrated speaker, HDMI cable 5m, Հոսանքի աղբյուր 220V-240V/ 50-60Hz (Power cord with schuko plug)<br>Երաշխիքային ժամկետը առնվազն մեկ տարի: |

»: