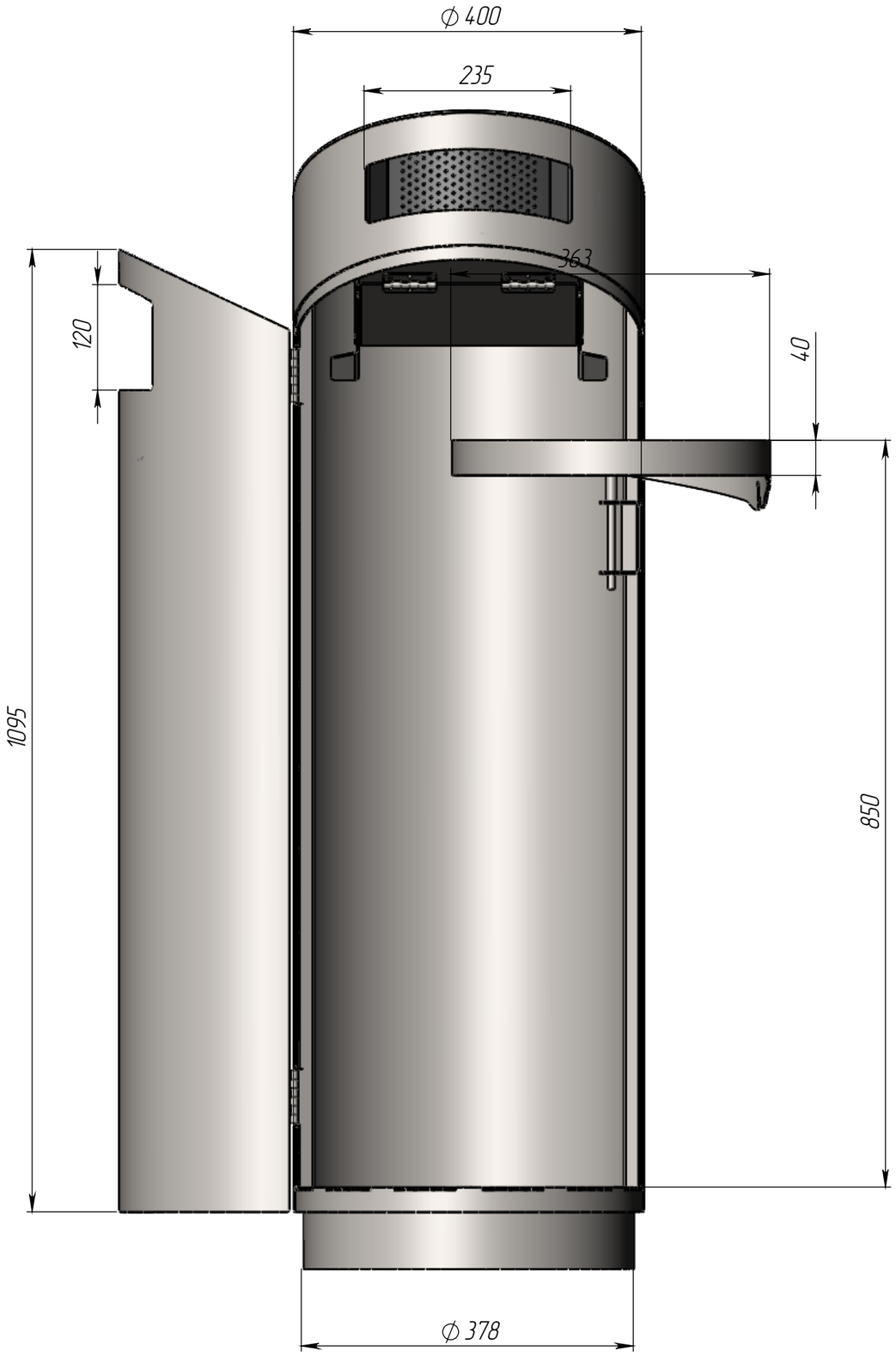
⌀ 400
235
363
120
40
1095
850
⌀ 378

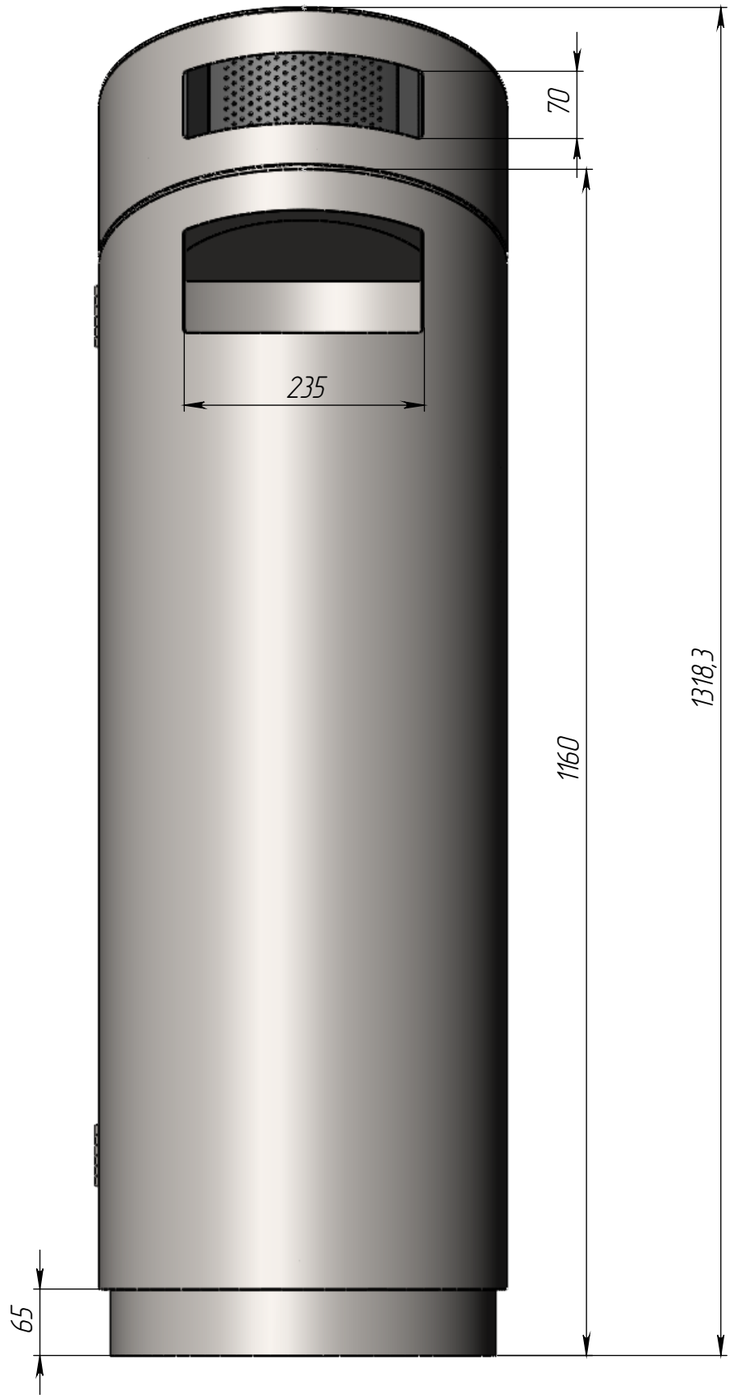
70
235
1318,3
1160
65

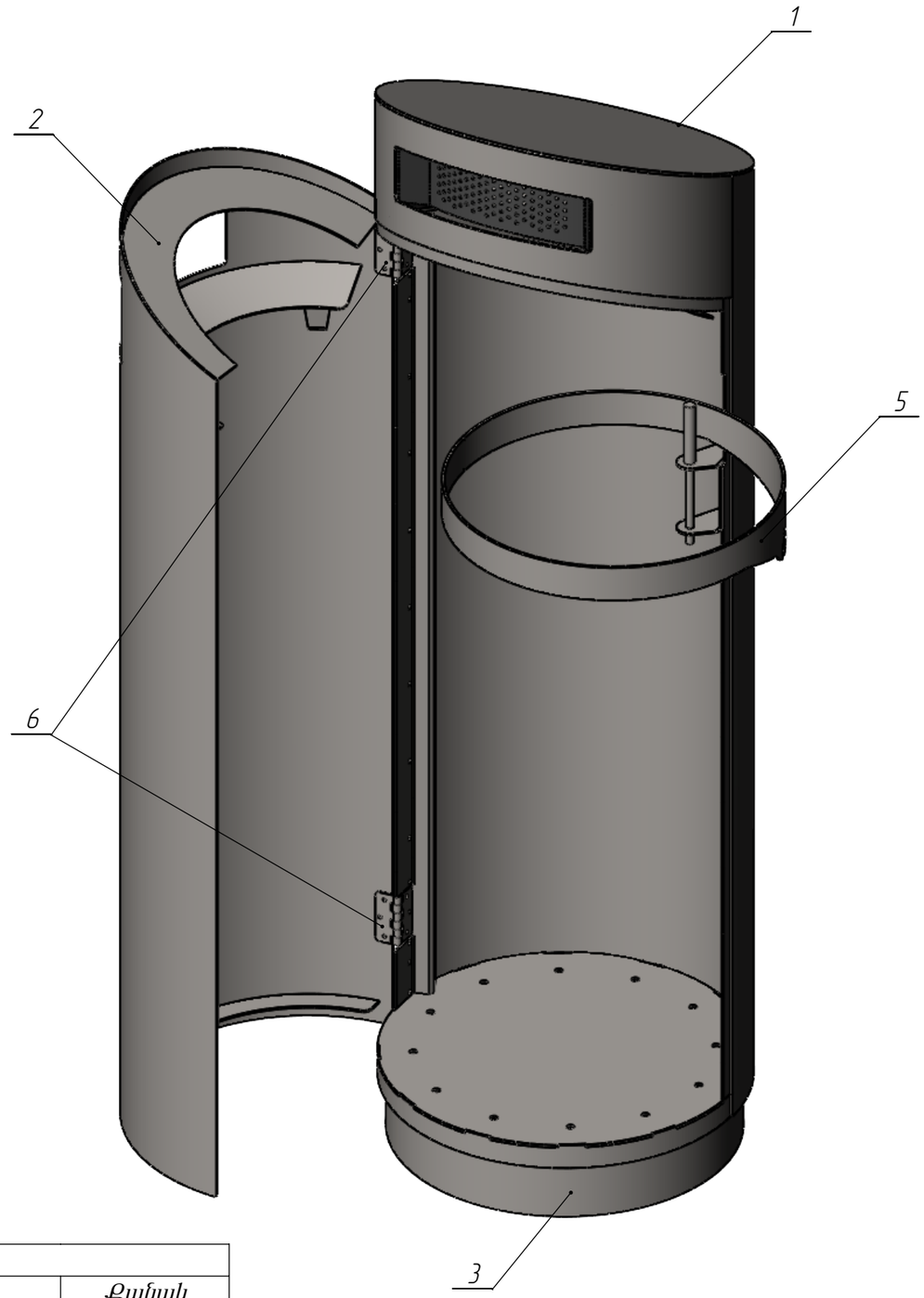

Բնութագիր			
Դիրք.	Անվանում	Նշում	Քանակ
1	Դետալ 1	Ջ/ժ պողպատ 2մմ	1
2	Դետալ 2	Ջ/ժ պողպատ 2մմ	1
3	Դետալ 3	Պողպատ 4 , 3 մմ	1
4	Դետալ 4	Ջ/ժ պողպատ 2մմ	1
5	Դետալ 5	Ջ/ժ պողպատ 2մմ	1
6	Դետալ 6	Ջ/ժ պողպատ 2մմ	2

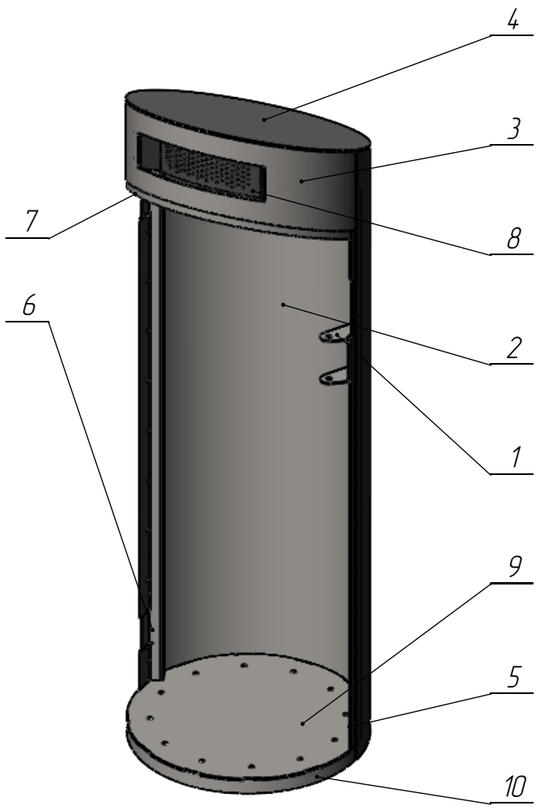

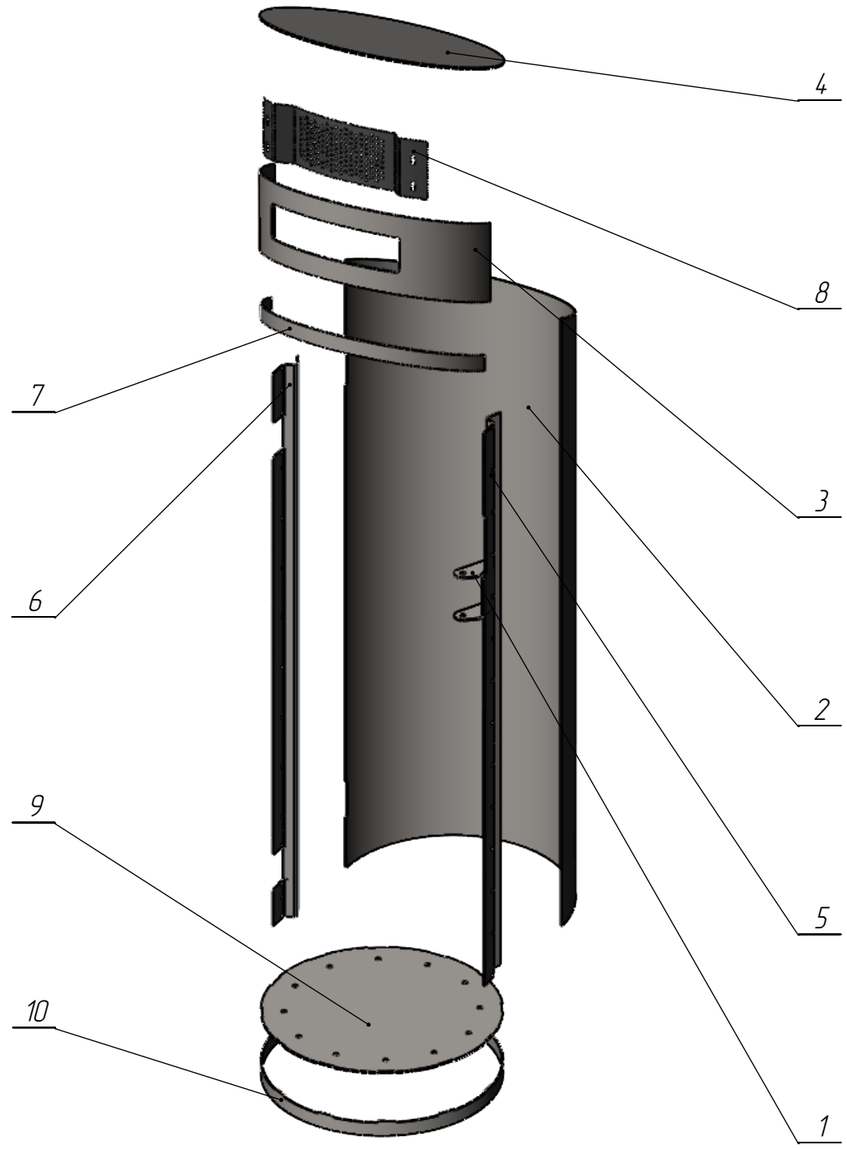

Բնութագիր			
Դիրք.	Անվանում	Նշում	Քանակ
1	Դետալ 1	Ձ/ժ պողպատ 2մմ	1
2	Դետալ 2	Ձ/ժ պողպատ 2մմ	1
3	Դետալ 3	Ձ/ժ պողպատ 2մմ	1
4	Դետալ 4	Ձ/ժ պողպատ 2մմ	1
5	Դետալ 5	Ձ/ժ պողպատ 2մմ	1
6	Դետալ 6	Ձ/ժ պողպատ 2մմ	1
7	Դետալ 7	Ձ/ժ պողպատ 2մմ	1
8	Դետալ 8	Ձ/ժ պողպատ 1մմ	1
9	Դետալ 9	Ձ/ժ պողպատ 3մմ	1
10	Դետալ 10	Ձ/ժ պողպատ 2մմ	1

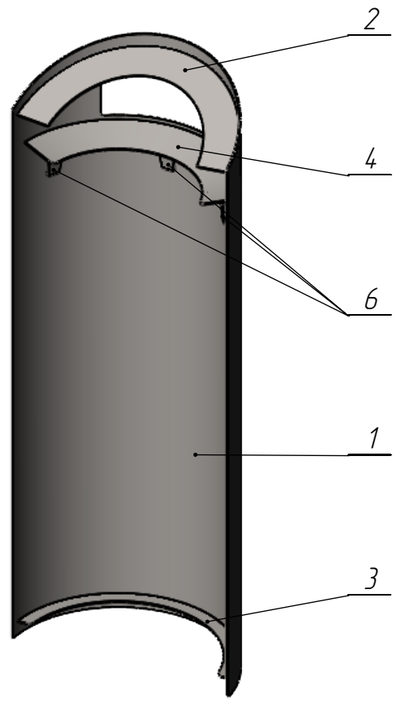

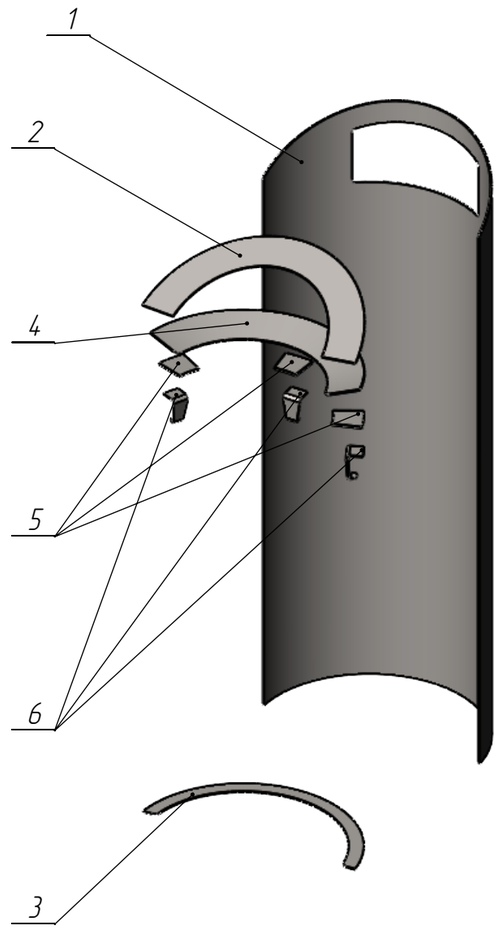

Բնութագիր			
Դիրք.	Անվանում	Նշում	Քանակ
1	Դետալ 1	Ջ/ժ պողպատ 2մմ	1
2	Դետալ 2	Ջ/ժ պողպատ 2մմ	1
3	Դետալ 3	Ջ/ժ պողպատ 2մմ	1
4	Դետալ 4	Ջ/ժ պողպատ 2մմ	1
5	Դետալ 5	Ջ/ժ պողպատ 2մմ	3
6	Դետալ 6	Ջ/ժ պողպատ 2մմ	3

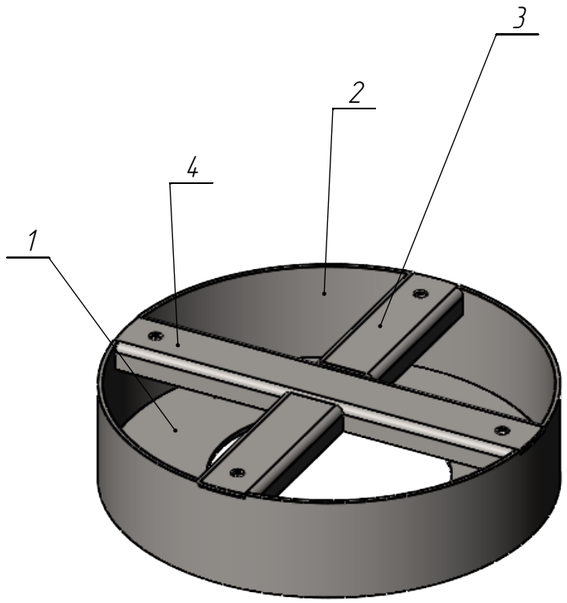

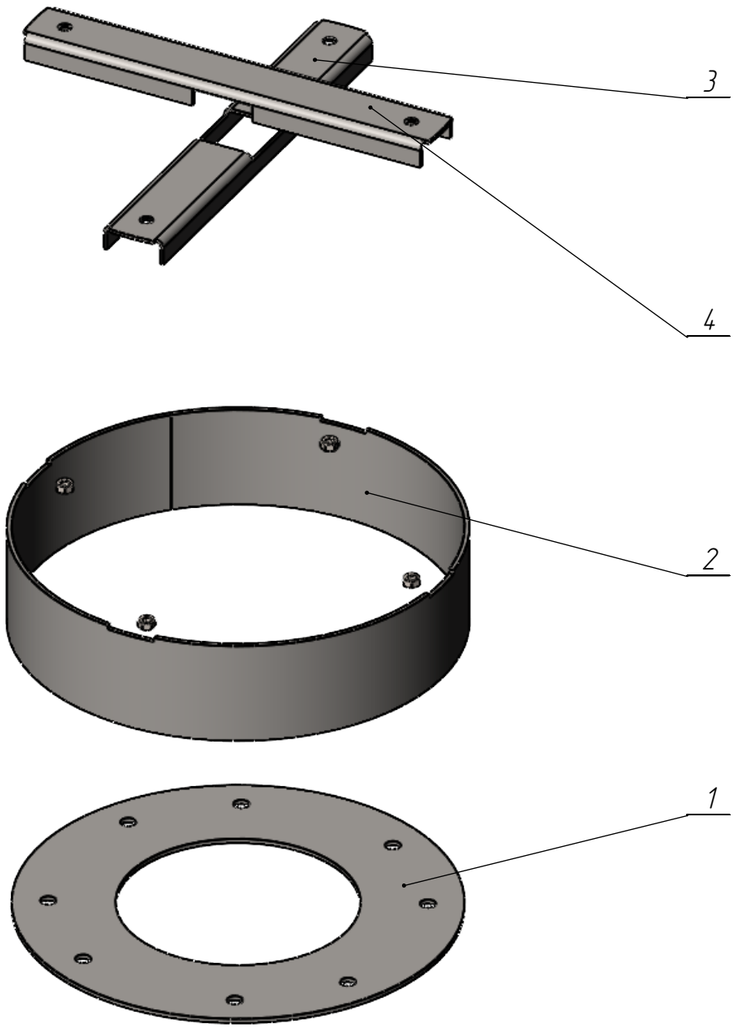

Բնութագիր			
Դիրք.	Անվանում	Նշում	Քանակ
1	Դետալ 1	Ողպատ 4մմ	1
2	Դետալ 2	Ողպատ 3մմ	1
3	Դետալ 3	Ողպատ 3մմ	1
4	Դետալ 4	Ողպատ 3մմ	1
5	DIN 934 – NUT M8		4

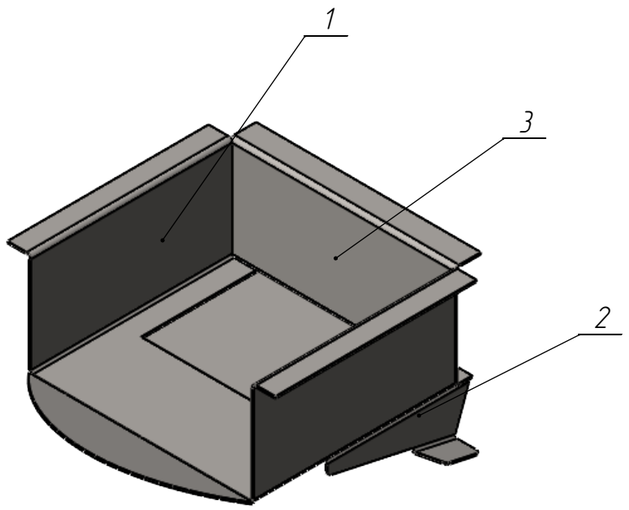

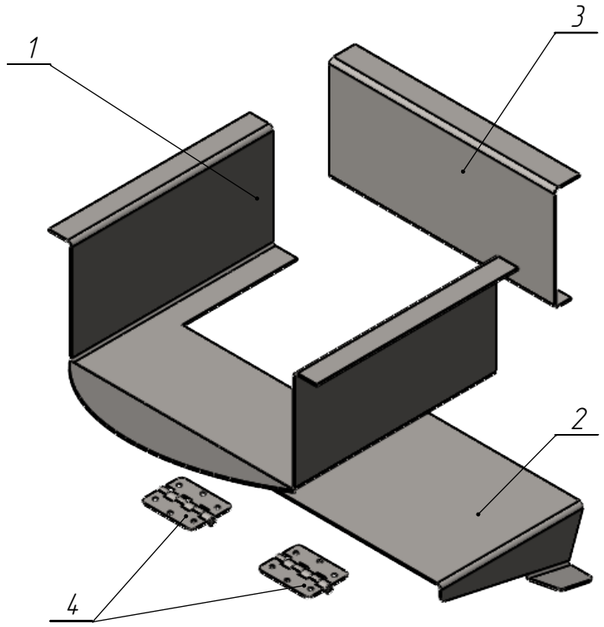

Բնութագիր			
Դիրք.	Անվանում	Նշում	Քանակ
1	Դետալ 1	Ջ/ժ պողպատ 2մմ	1
2	Դետալ 2	Ջ/ժ պողպատ 2մմ	1
3	Դետալ 3	Ջ/ժ պողպատ 2մմ	1
4	Դետալ 4	Ջ/ժ պողպատ 2մմ	2