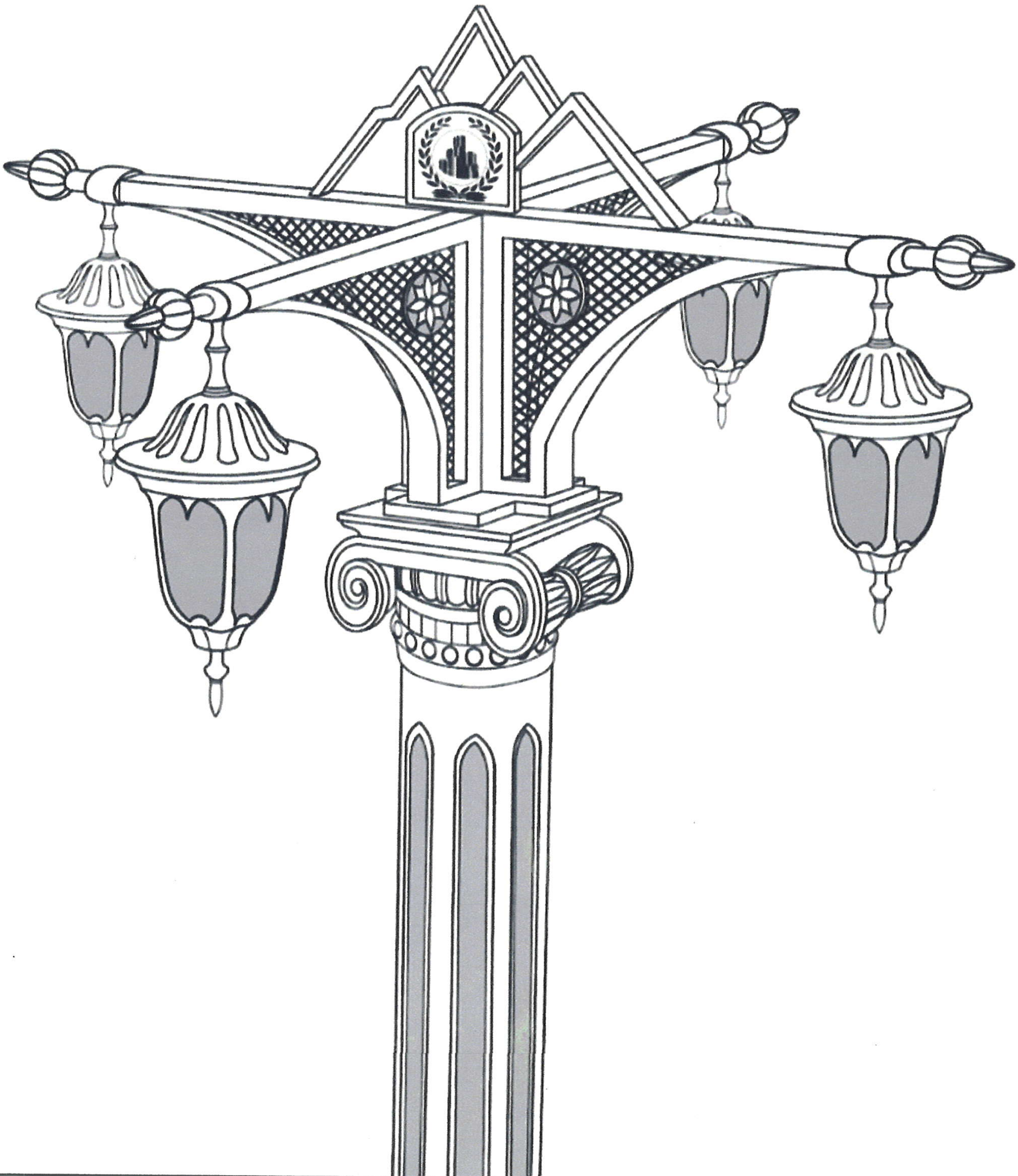

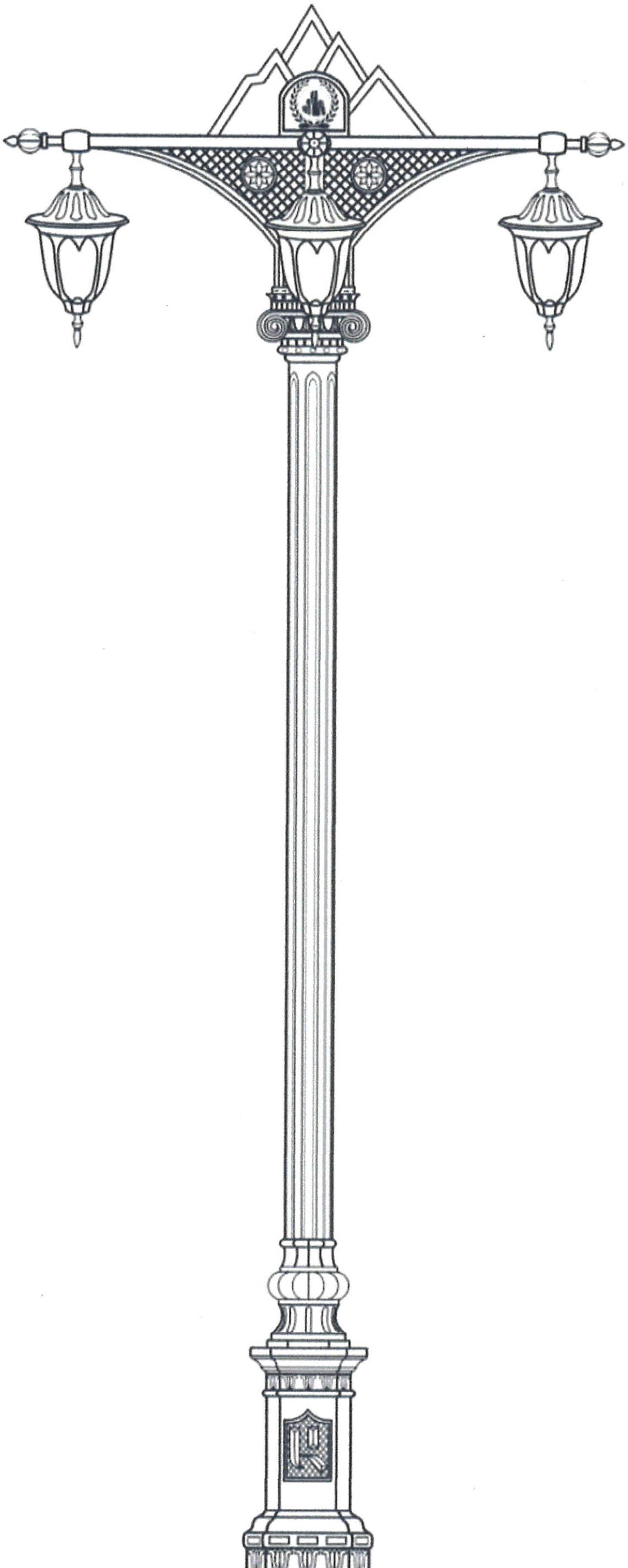

Հենասյուն

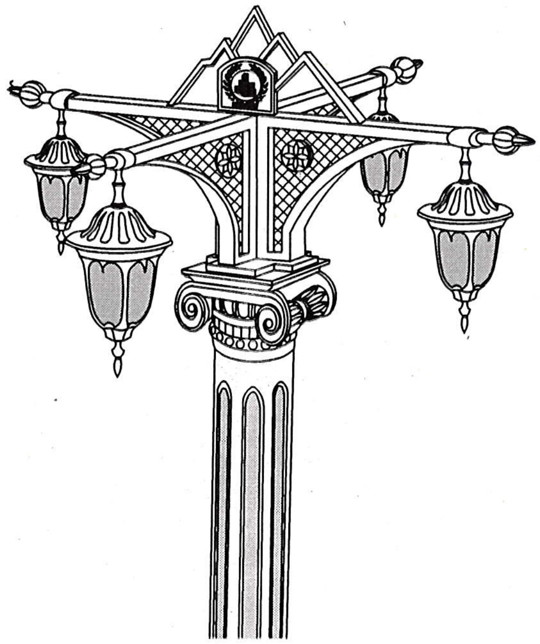

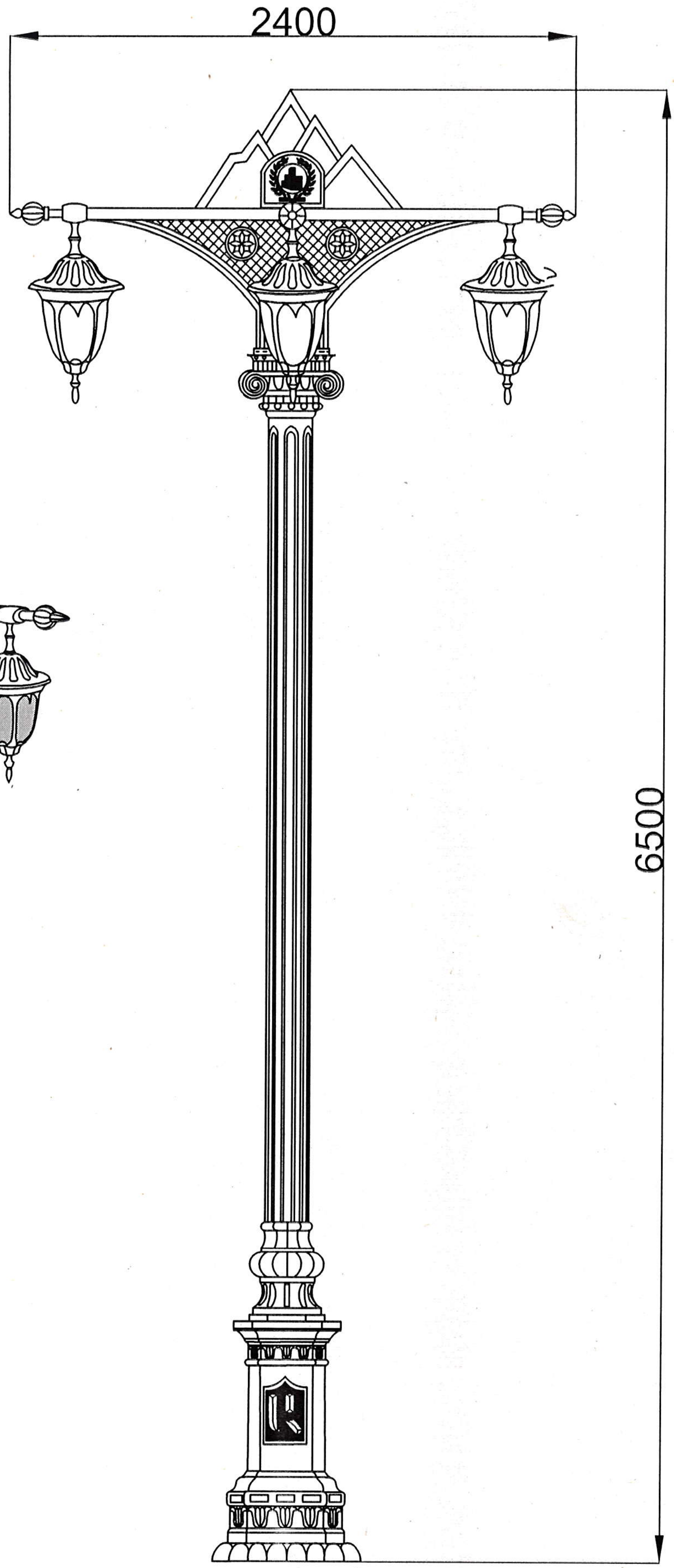

Հենասյան կառուցվածք

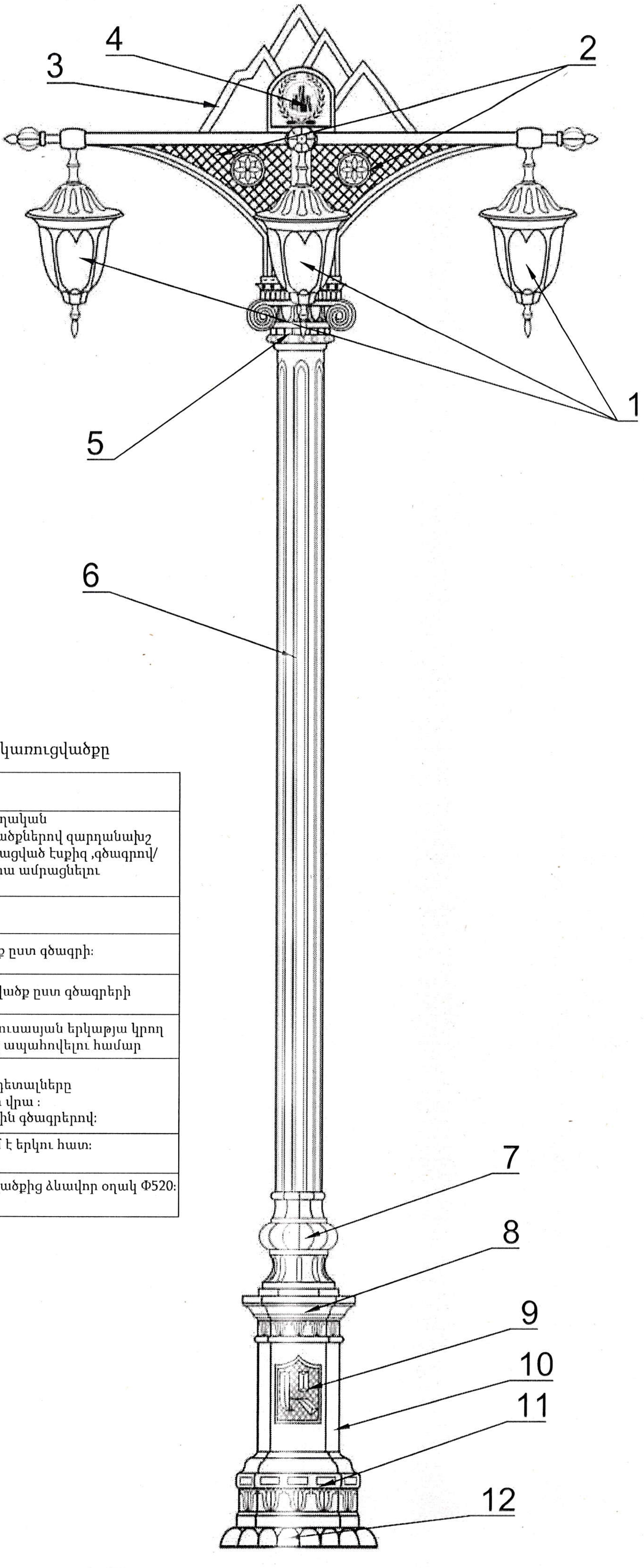

Չորս լուսամփոփով լուսասյան կառուցվածքը

1	Լուսամփոփ թվով 4/չորս/ հատ: Տեսքը ըստ գծագրի
2	Լուսամփոփը կրող թև: Բաղկացած է մետաղական կոնստրուկցիայից,թուջե և ալյումինե ձուլվածքներով զարդանախշ /պատկերը պատվիրատուի կողմից ներկայացված էսքիզ ,գծագրով/ ամբողջական կոնստրուկցիա լուսասյան վրա ամրացնելու հնարավորությամբ
3	Գագաթ: Ձուլվածք ըստ գծագրի
4	Գագաթի զարդանախշ զինանշան: Ձուլվածք ըստ գծագրի:
5	Լուսամփոփների հիմքի զարդանախշ: Ձուլվածք ըստ գծագրերի
6	Ալյումինե ձուլվածքից ձևավոր խողովակ: Լուսասյան երկաթյա կրող խողովակը քողարկելու և լուսասյան տեսքը ապահովելու համար
7,8 10,11	Լուսասյան հիմքը H1555 մմ: Թուջե և ալյումինե ձուլվածքից բաղկացած դետալները հավաքվում են հիմքի կրող Φ325 խողովակի վրա : Բոլոր դետալները ներկայացված են առանձին գծագրերով:
9	Զարդանախշ: Լուսասյան վրա տեղադրվում է երկու հատ: Չափսերը,տեսքը համաձայն կից գծագրի
12	Հիմքը և ամրացումները փակող թուջե ձուլվածքից ձևավոր օղակ Φ520: Ըստ գծագրի

Հենասյան բաղկացուցիչ մասերի նկարագիր

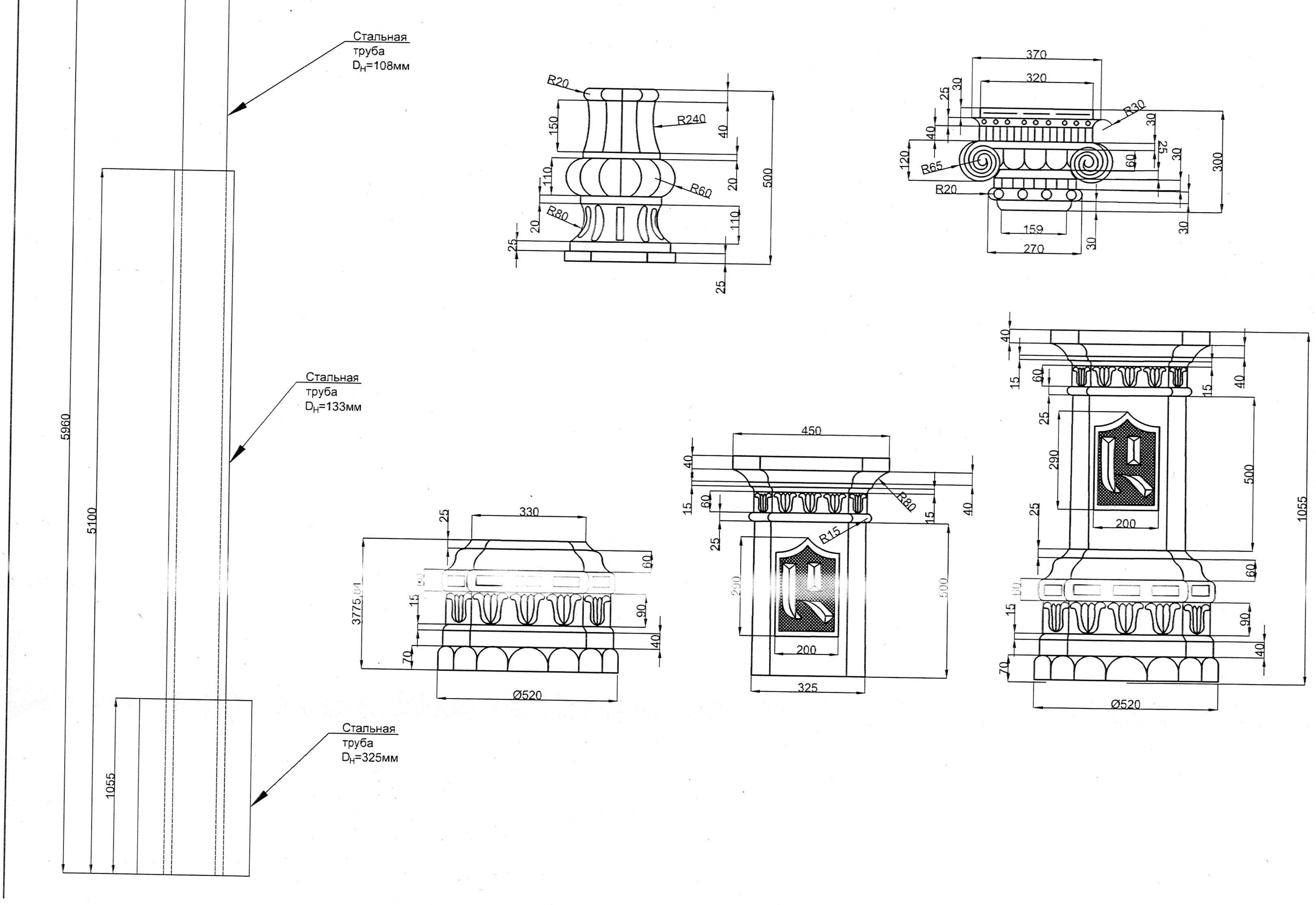

Հենասյան բաղկացուցիչ մասերի նկարագիր

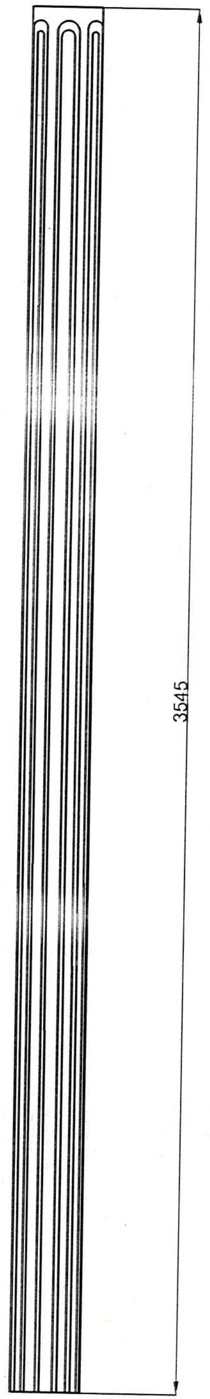

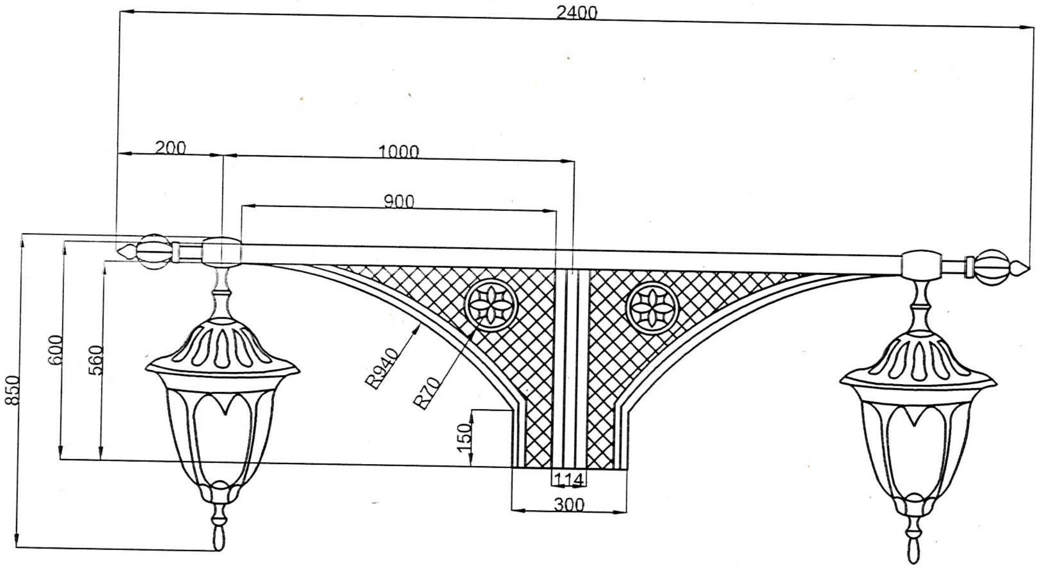

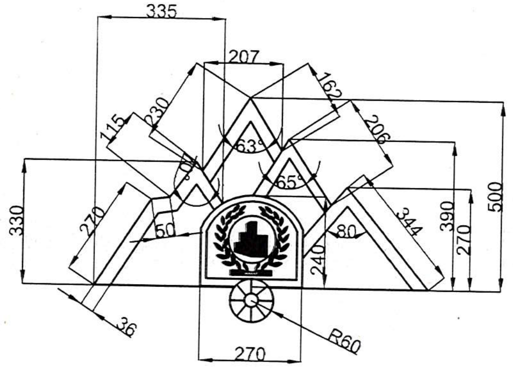
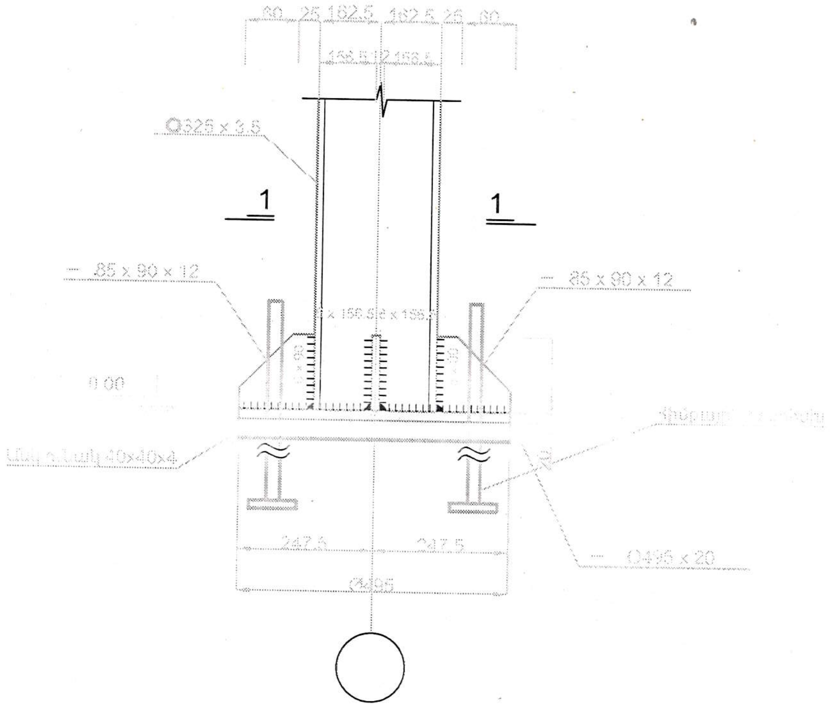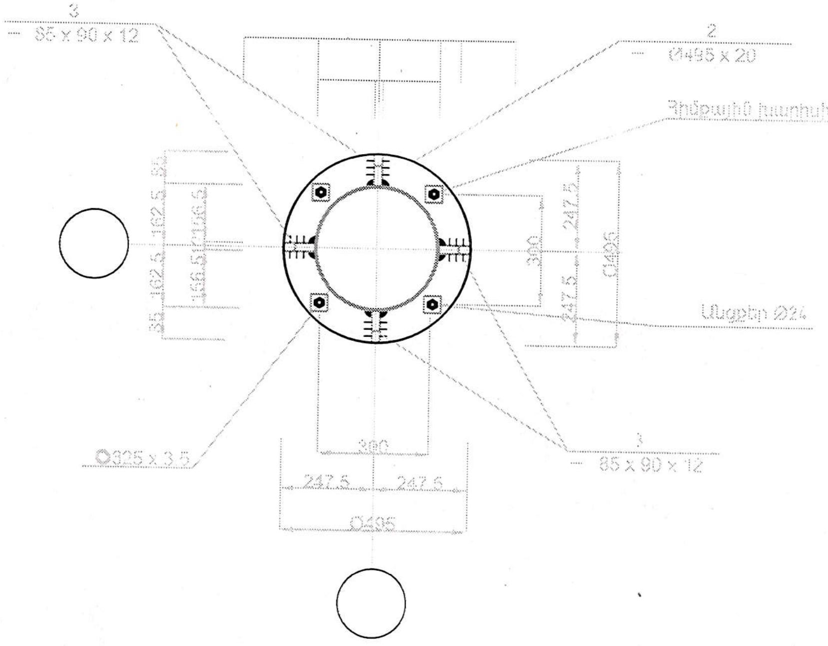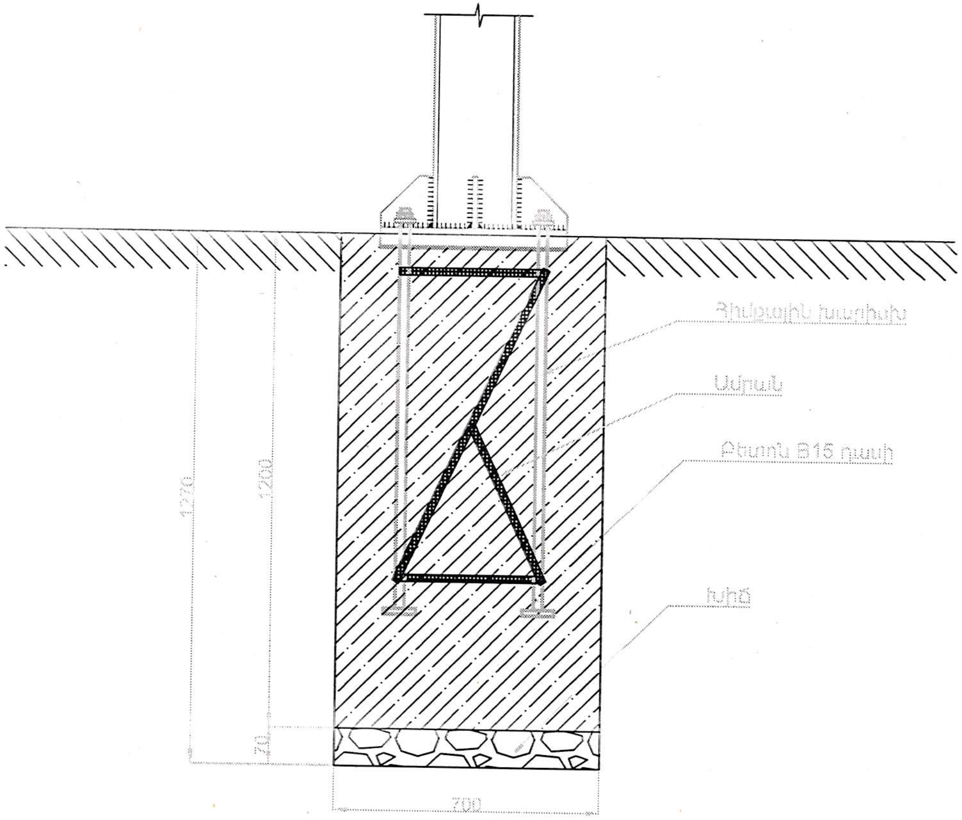
Հենասյան հիմք