ՁԵՐՄՈՒԿ 3702 ՎԵՐԱԲՐԵՆԴԱՎՈՐՎՈՂ ՓՈՍՏԱՅԻՆ ԲԱԺԱՆՄՈՒՆՔԻ ԿԱՀՈՒՅՔԻ ՆԱԽԱԳԻԾ

ԵՐԵՎԱՆ 2026

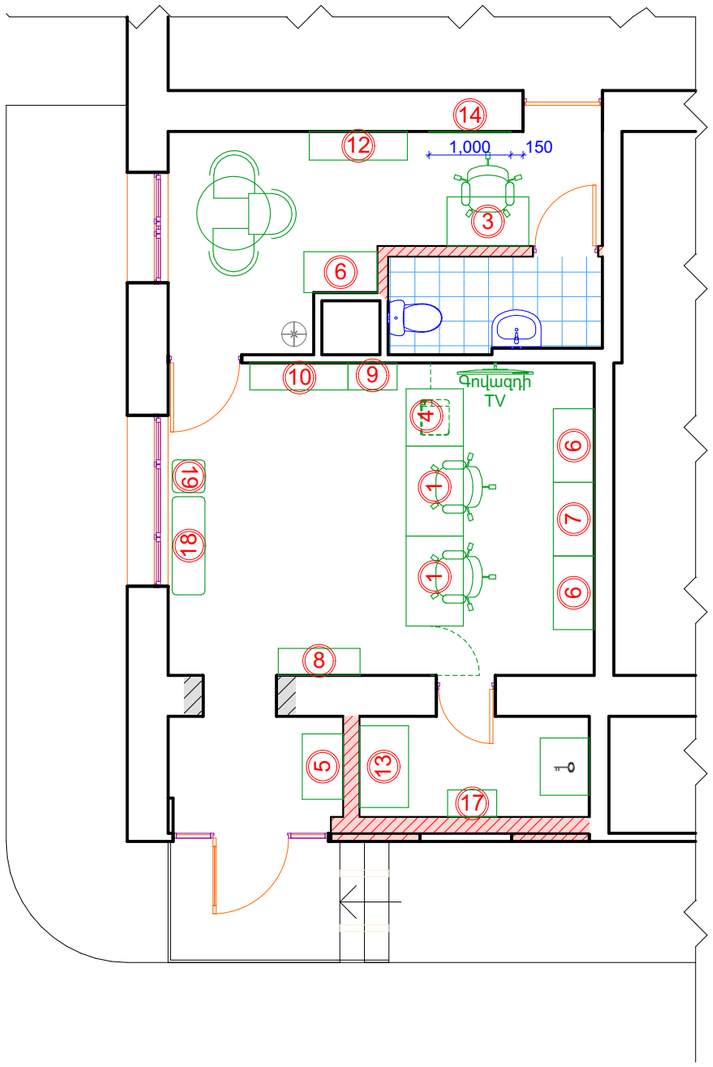

	Լամինատե կահույքի անվանում	Քանակ
1	Օպերատորի սեղան	2
2	Տեսակավորող օպերատորի սեղան	-
3	Փոստատարի սեղան	1
4	Կշեռքի սեղան	1
5	Հաճախորդի սեղան / պատին ամրացվող	1
6	Ցածր պահարան օպերատորի	3
7	Ցածր պահարան տպիչի/կշեռքի	1
8	Հեռախոսների ցուցափեղկ	1
9	Աքսեսուարների ցուցափեղկ	1
10	Կոմերցիոն պահարան	1
11	Զգեստապահարան	-
12	Փոստատարների դարակաշար /L=1200/	1
13	Արխիվ պահարան	1
14	Պատի պաշտպանիչ	1,0 գծ/մ
15	Սեղանի կցորդ Դռնակ /750մմ/	0,35- քմ 0,66 քմ
16	Ընդմիջման սեղան	1
17	Բունկերի սեղան	1
18	Նստարան փափուկ	1
19	Նստարան փափուկ	1

Տեսքը հետևից

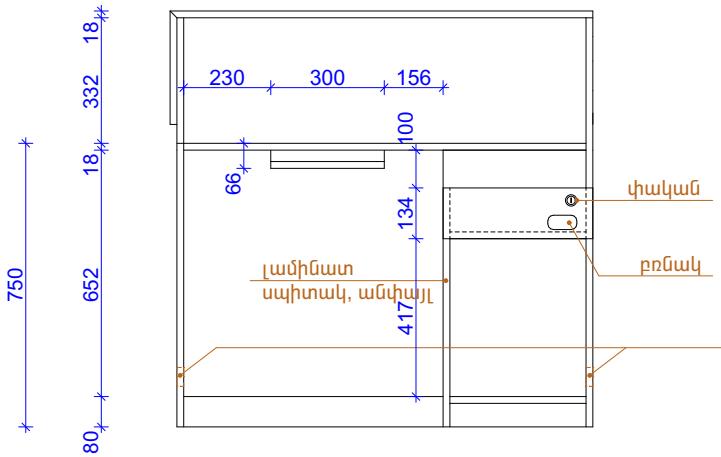

Տեսքը դիմացից

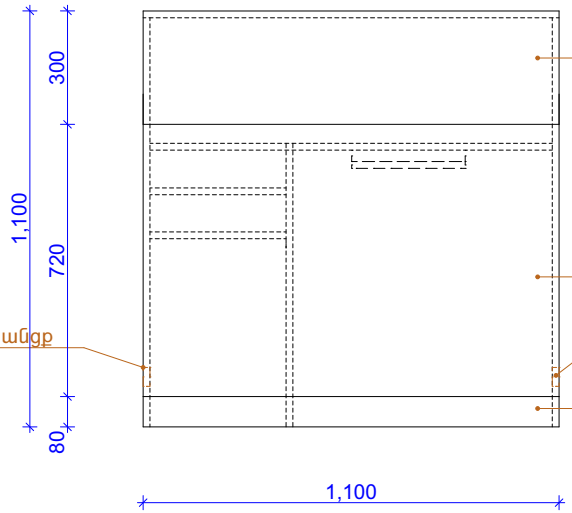

Տեսքը կողքից

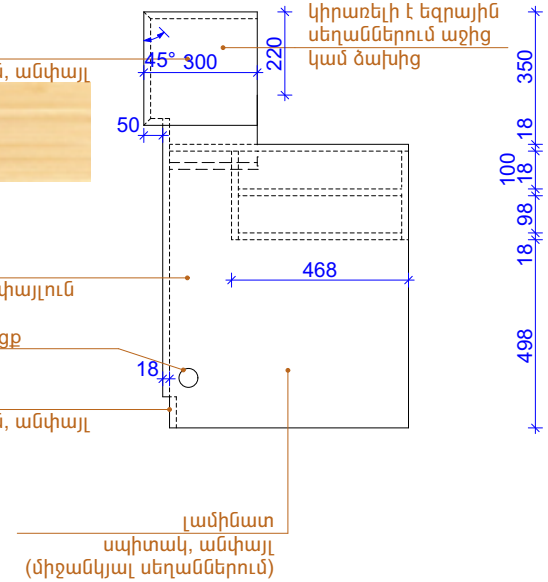

Տեսքը վերևից

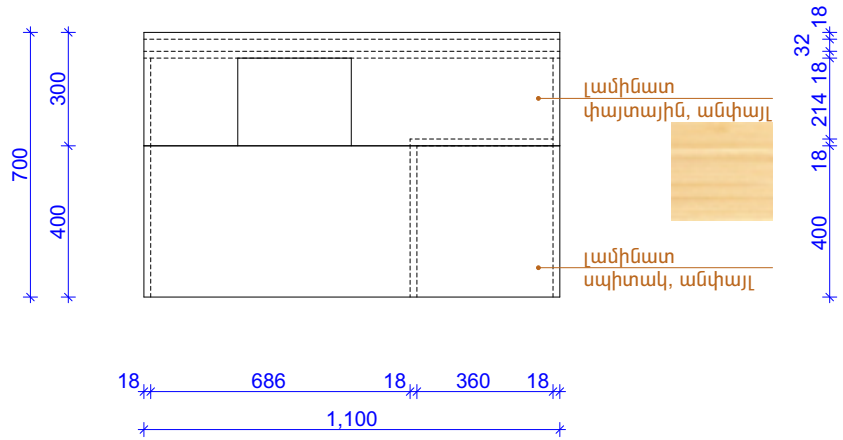

ՃԱՆՈԹԱԳՐՈՒԹՅՈՒՆ

- Բոլոր նյութերը և աքսեսուարները համաձայնացնել Պատվիրատուի հետ
- Միջանկյալ սեղանների եզրային պատերը իրականացնել սպիտակ անփայլ լամինատով
- Փայտային լամինատները իրար ամրացնել 45^0 ակյունով
- Սեղանների երեսի փայտային լամինատները իրականացնել 2-3 սեղանին մեկ կտորով

Տեսք դիմացից

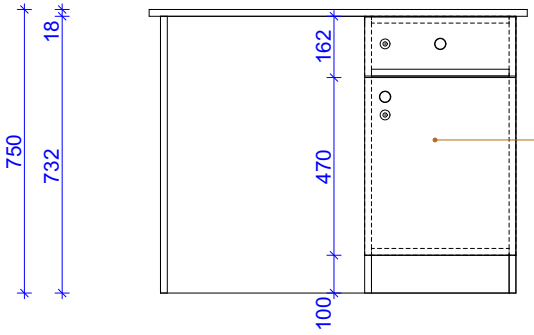

Տեսք կողքից

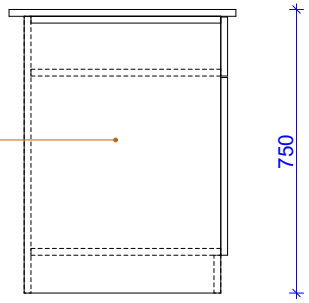

Լամինատ փայտային,
անփայլ, հարթ մակերևույթով

Տեսք վերևից

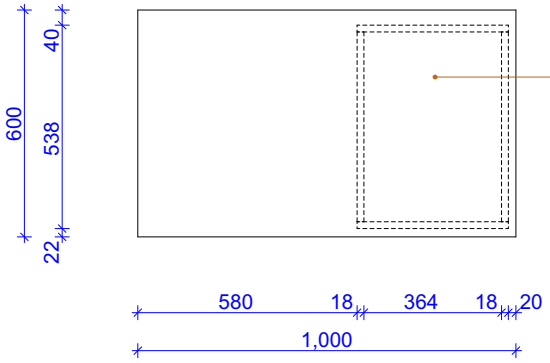

Լամինատ փայտային,
անփայլ, հարթ մակերևույթով

ՃԱՆՈԹԱԳՐՈՒԹՅՈՒՆ

• Բոլոր նյութերը և աքսեսուարները համաձայնացնել Պատվիրատուի հետ

Տեսքը դիմացից

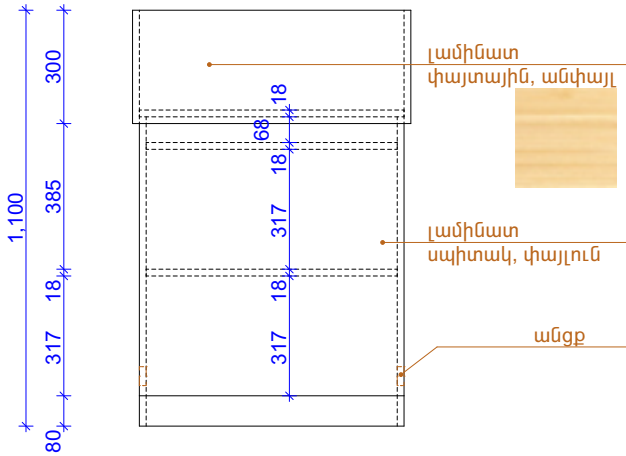

Տեսքը կողքից

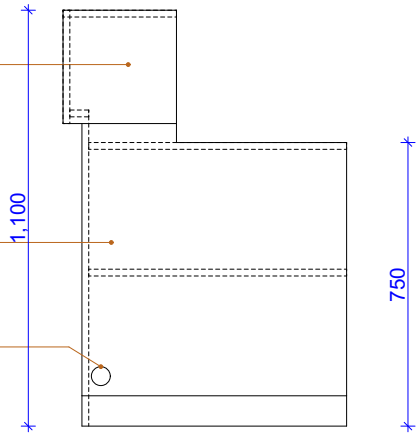

Տեսքը վերևից

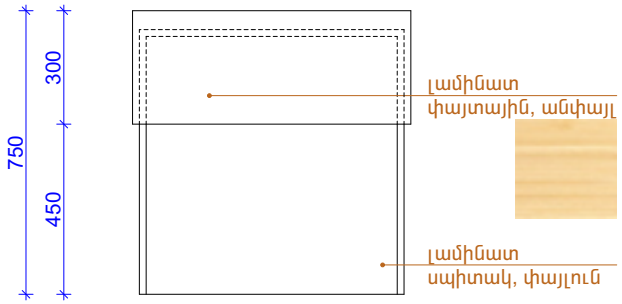

ՃԱՆՈԹԱԳՐՈՒԹՅՈՒՆ

- Բոլոր նյութերը և աքսեսուարները համաձայնացնել Պատվիրատուի հետ
- Անցքը նախատեսել օպերատորի սեղանի կողմից

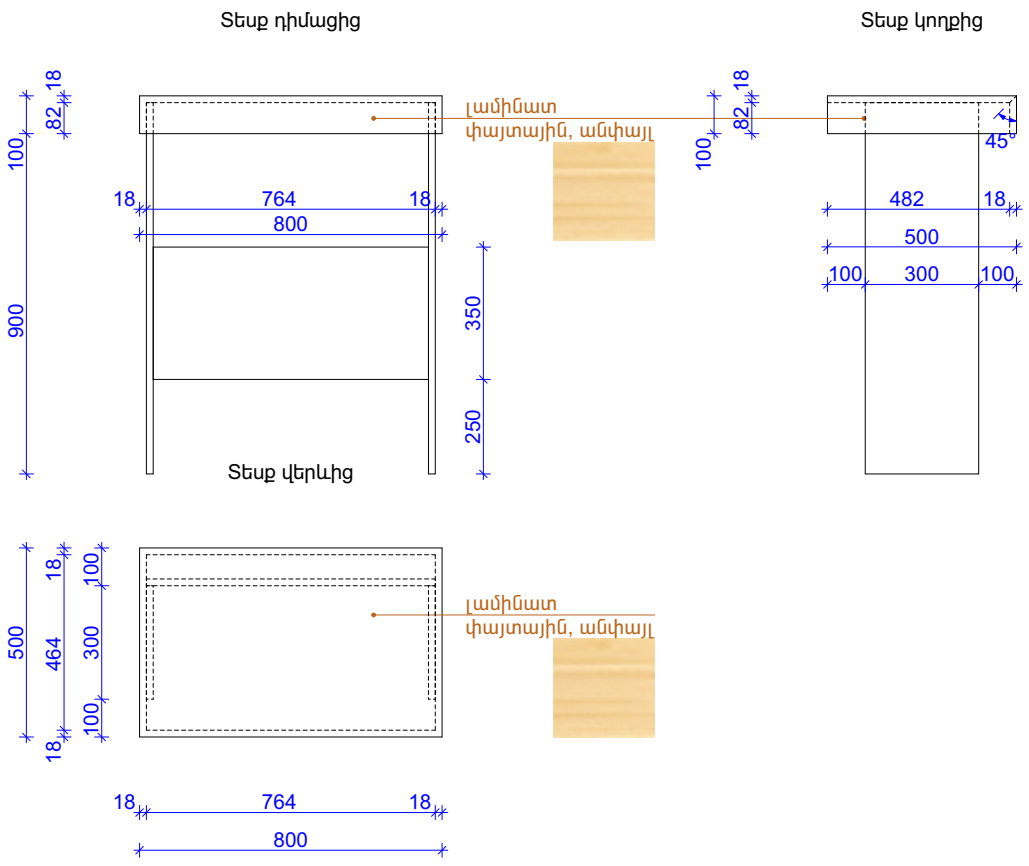

ՃԱՆՈԹԱԳՐՈՒԹՅՈՒՆ

• Բոլոր նյութերը և աքսեսուարները համաձայնացնել Պատվիրատուի հետ

Տեսք դիմացից

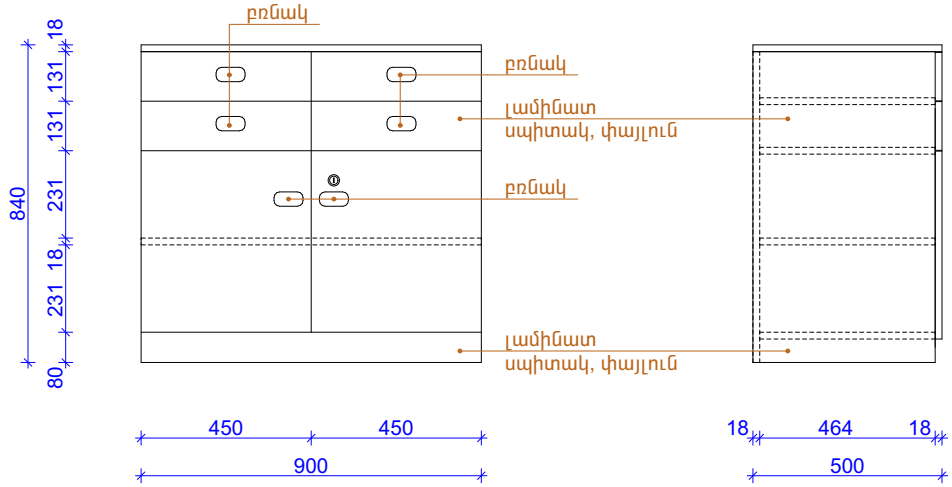

Տեսք կողքից

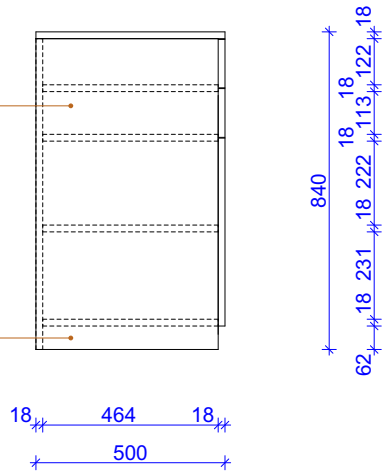

Տեսք վերևից

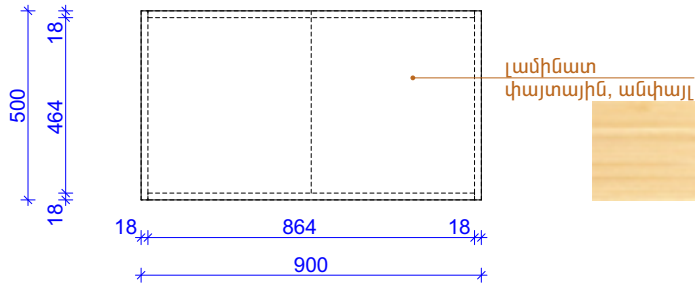

ՃԱՆՈԹԱԳՐՈՒԹՅՈՒՆ

• Բոլոր նյութերը և աքսեսուարները համաձայնացնել Պատվիրատուի հետ

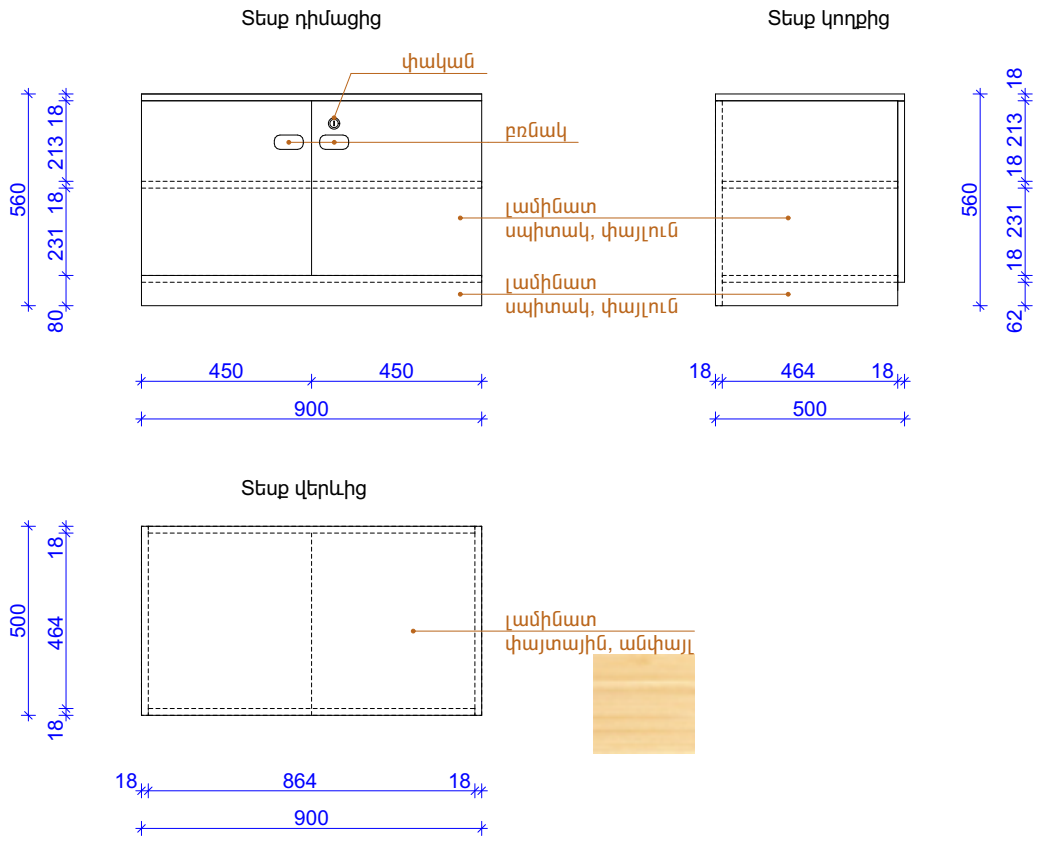

ՃԱՆՈԹԱԳՐՈՒԹՅՈՒՆ

• Բոլոր նյութերը և աքսեսուարները համաձայնացնել Պատվիրատուի հետ

Տեսքը դիմացից

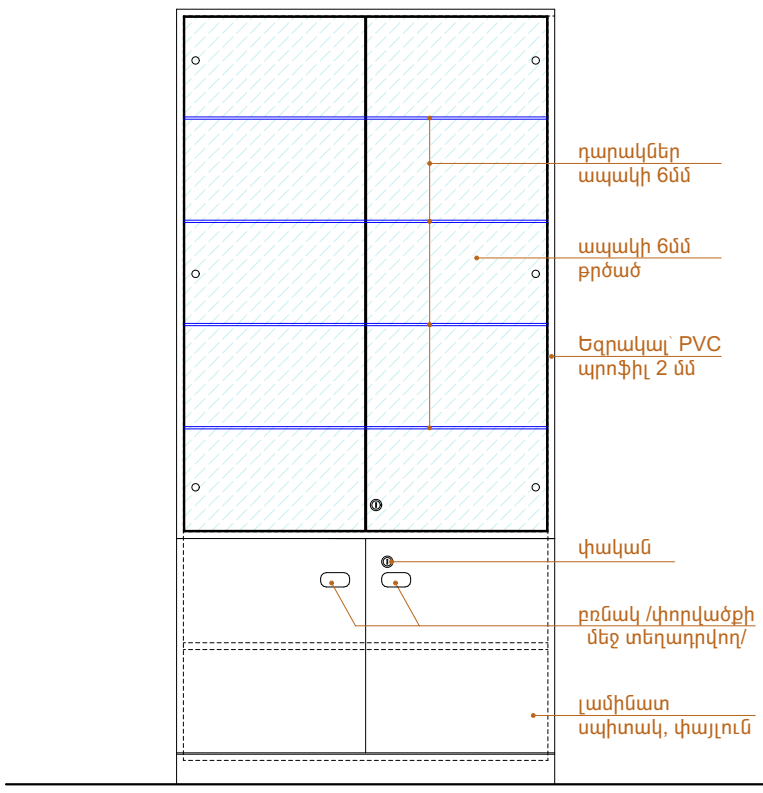

Տեսքը կողքից

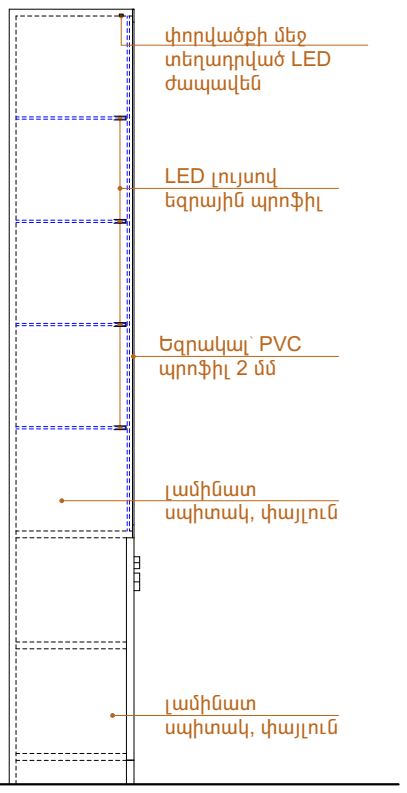

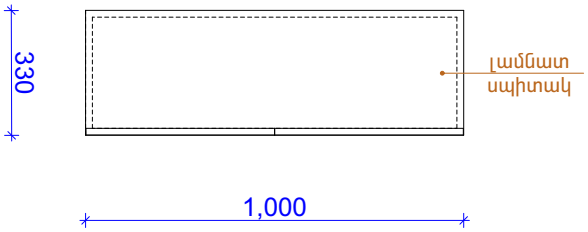

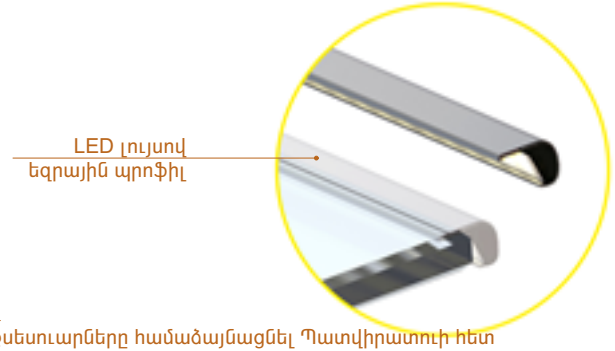

ՃԱՆՈԹԱԳՐՈՒԹՅՈՒՆ

- Բոլոր նյութերը և աքսեսուարները համաձայնացնել Պատվիրատուի հետ
- Յուրաքանչյուր պրոֆիլում տեղադրել 5 կախիչ

Տեսքը դիմացից

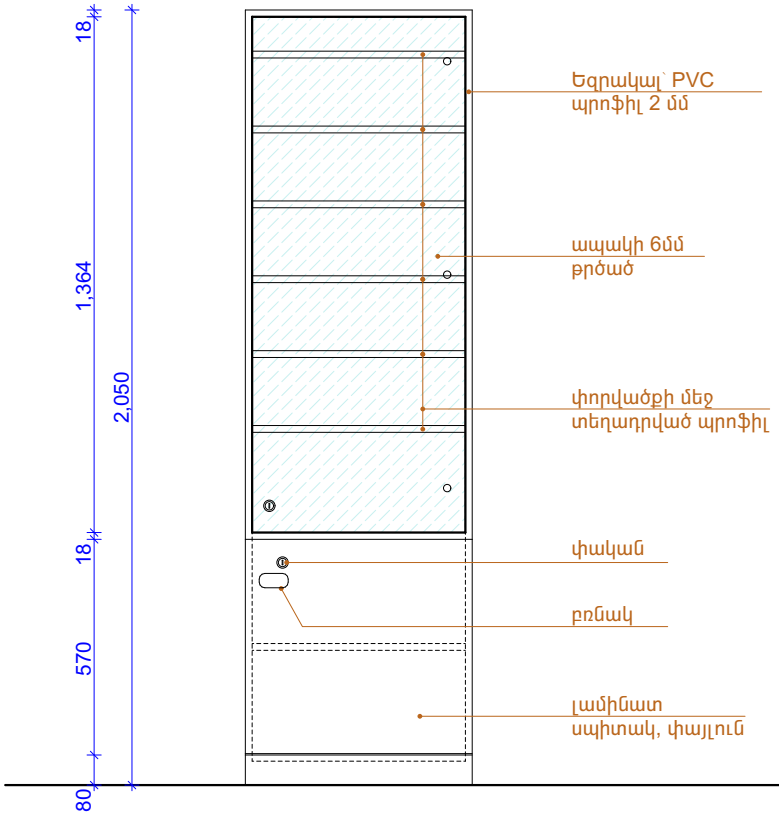

Տեսքը կողքից

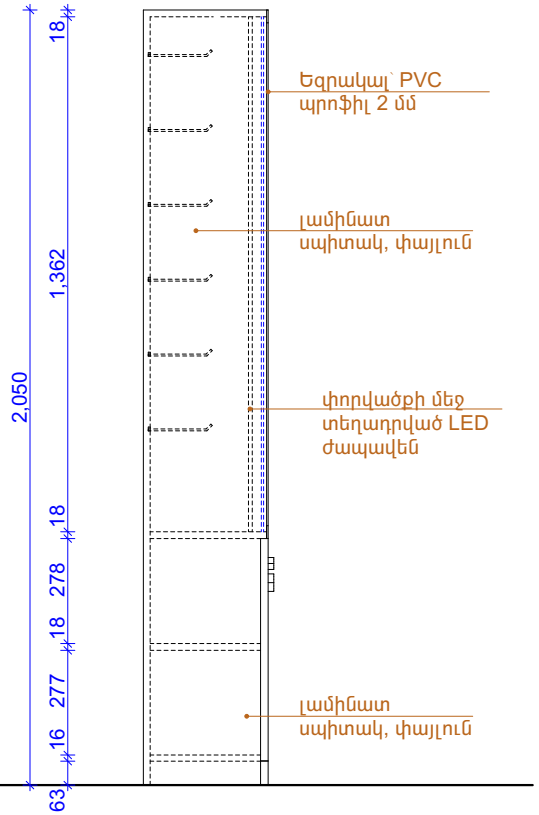

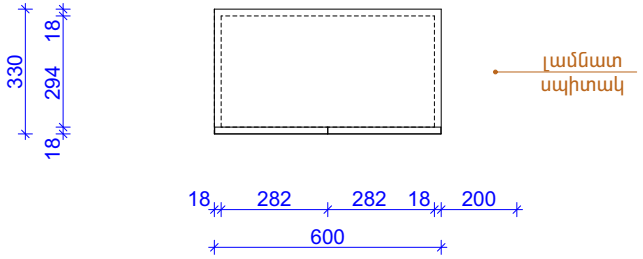

փորվածքի մեջ
տեղադրվող պրոֆիլ

ՇԱՆՈԹԱԳՐՈՒԹՅՈՒՆ

- Բոլոր նյութերը և աքսեսուարները համաձայնացնել Պատվիրատուի հետ
- Յուրաքանչյուր պրոֆիլում տեղադրել 5 կախիչ

Տեսքը դիմացից

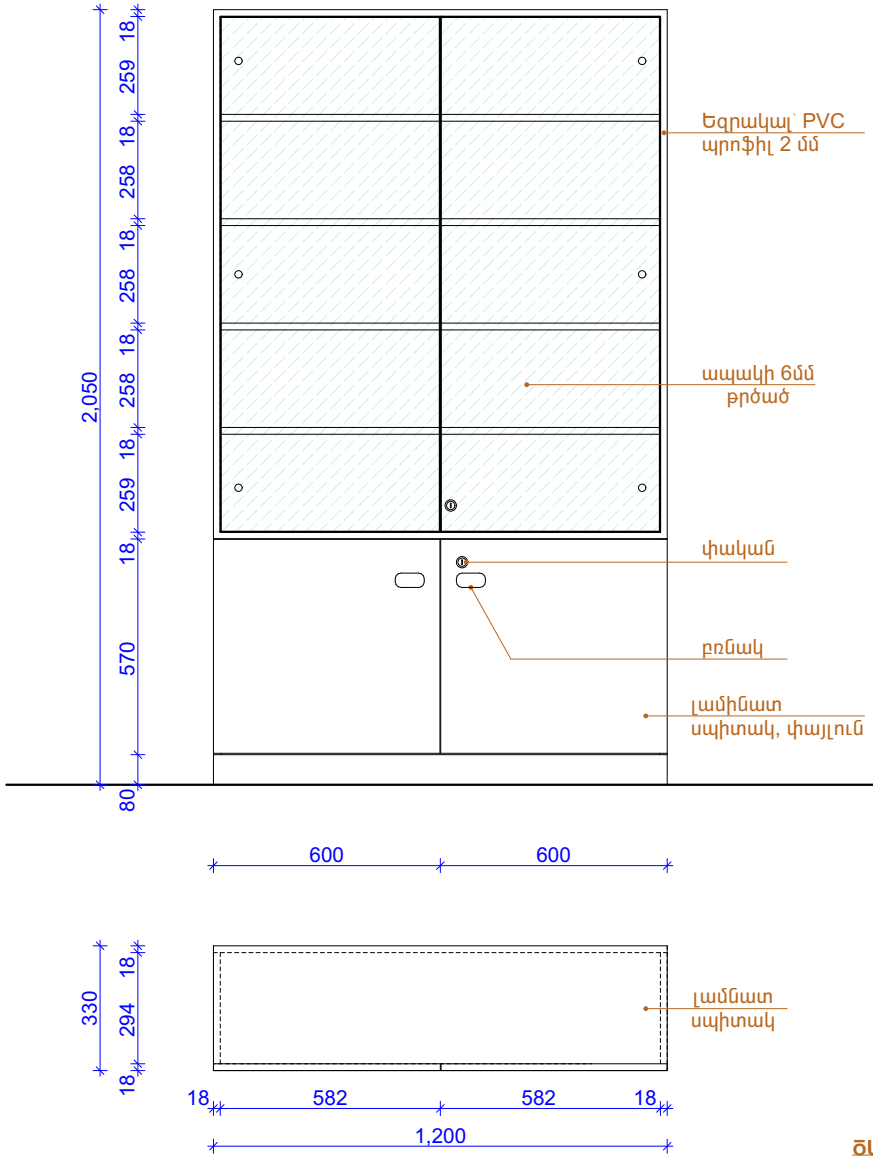

Տեսքը կողքից

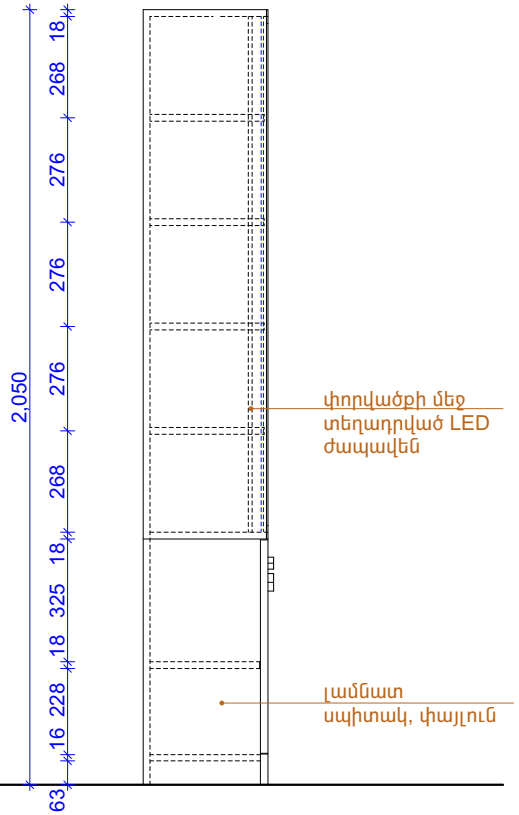

ՃԱՆՈԹԱԳՐՈՒԹՅՈՒՆ

• Բոլոր նյութերը և աքսեսուարները համաձայնացնել Պատվիրատուի հետ

Տեսք դիմացից

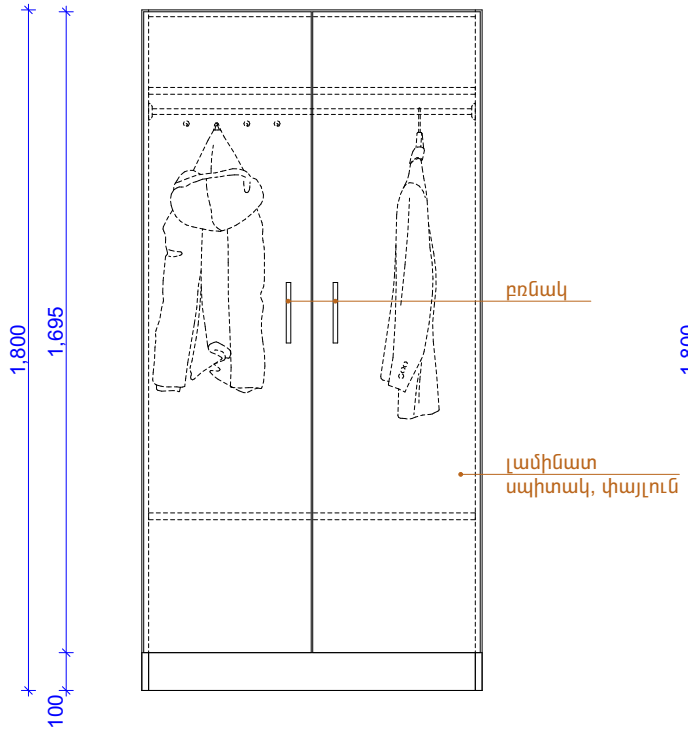

Տեսք կողքից

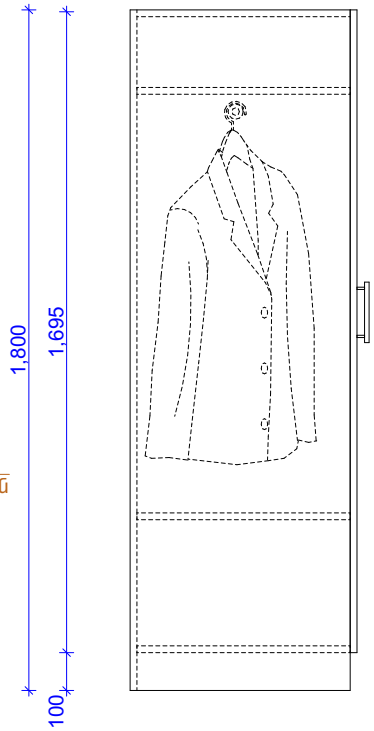

Տեսք վերևից

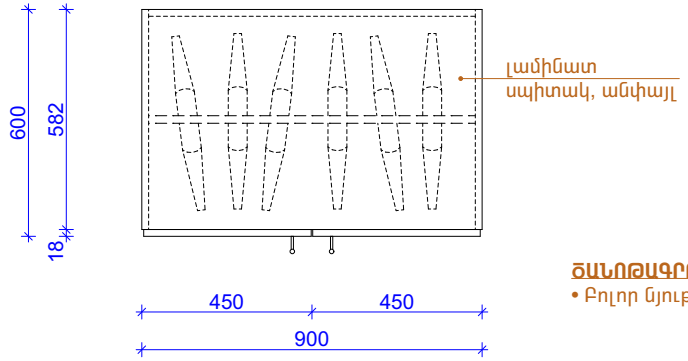

ՃԱՆՈԹԱԳՐՈՒԹՅՈՒՆ

• Բոլոր նյութերը և աքսեսուարները համաձայնացնել Պատվիրատուի հետ

Տեսքը դիմացից

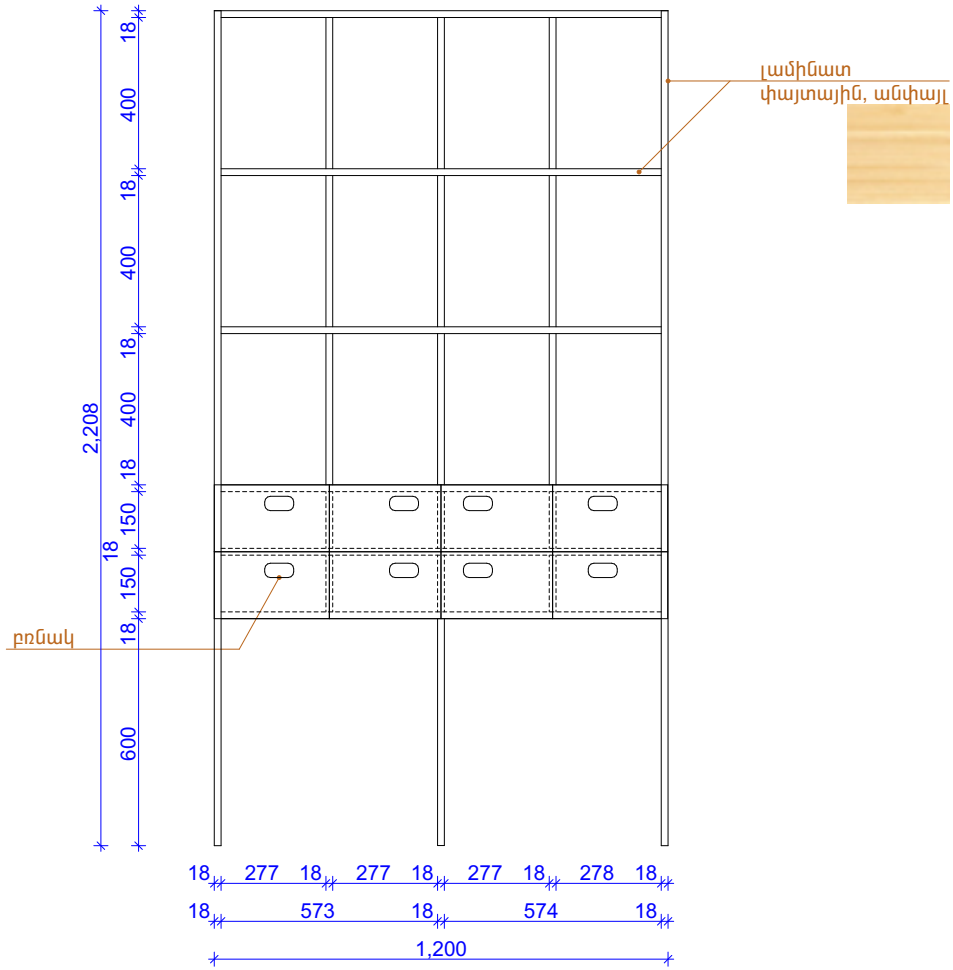

Տեսքը կողքից

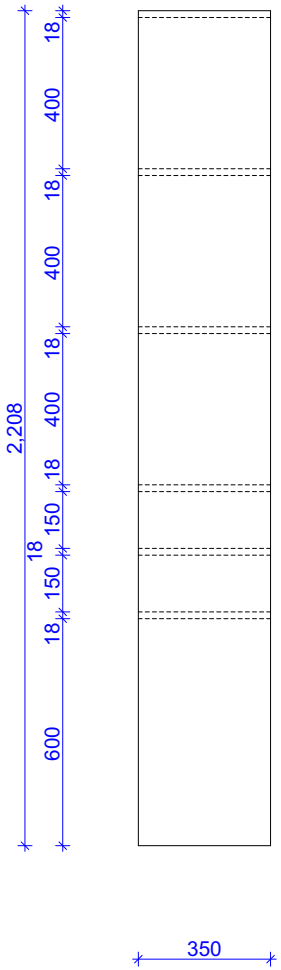

Տեսք վերևից

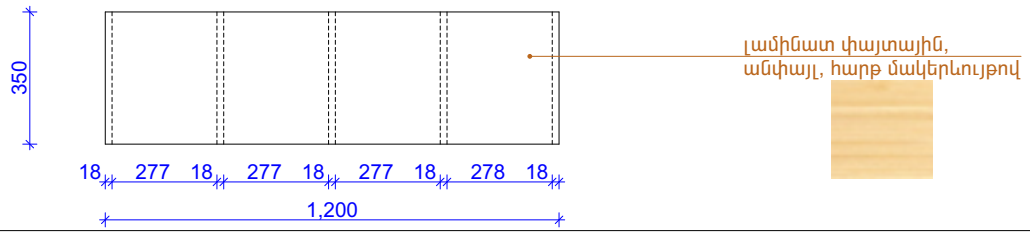

Տեսք դիմացից

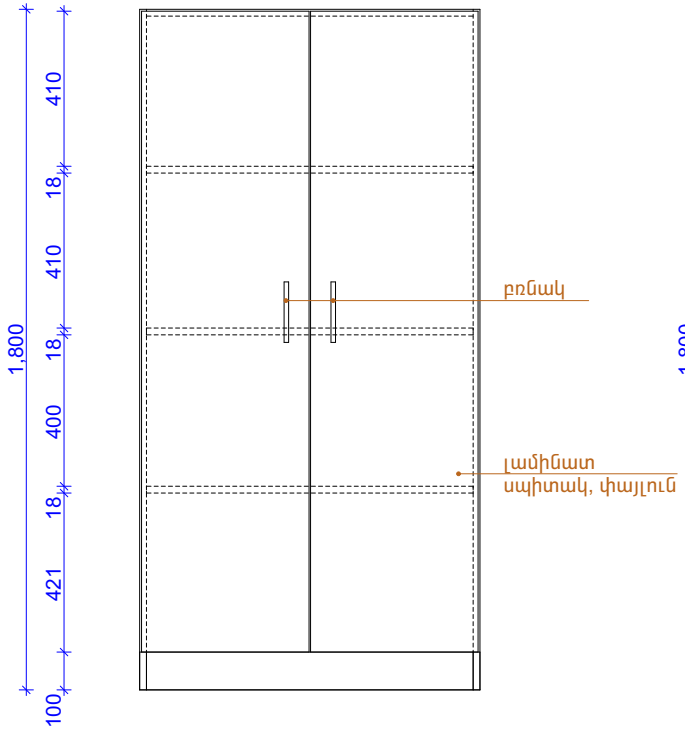

Տեսք կողքից

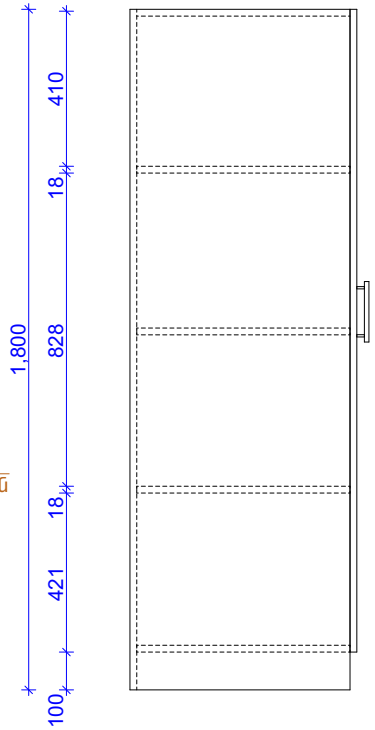

Տեսք վերևից

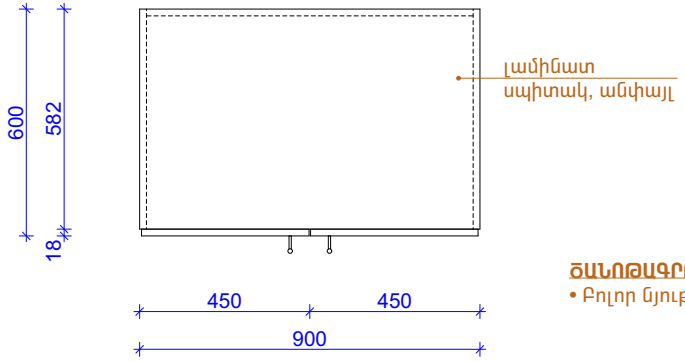

ՃԱՆՈԹԱԳՐՈՒԹՅՈՒՆ

• Բոլոր նյութերը և աքսեսուարները համաձայնացնել Պատվիրատուի հետ

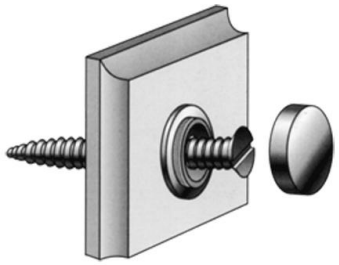

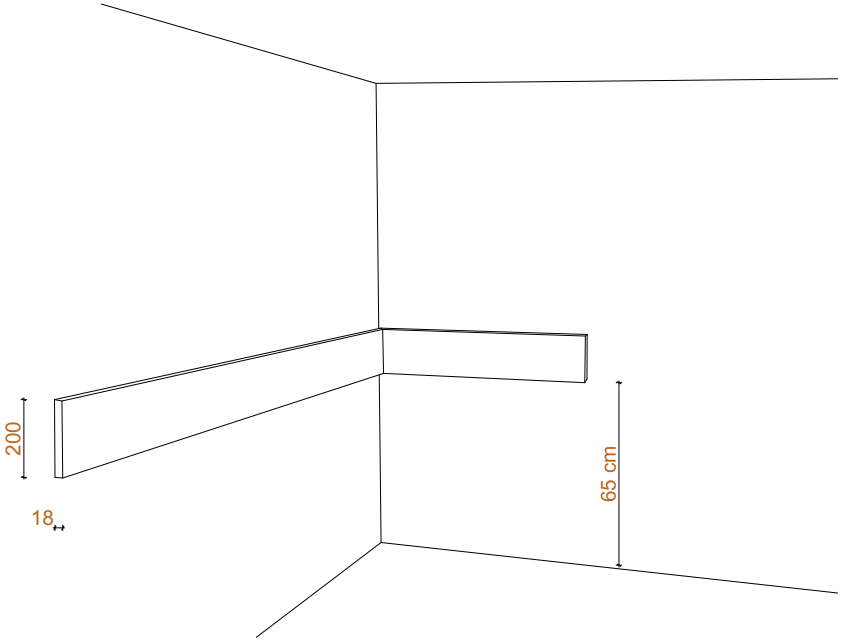

Պատի պաշտպանիչ էլեմենտը 18 մմ լամինատ է, 20 սմ բարձրությամբ:
Պատին ամրանալու է հետևյալ նկարներում ցույց տրված էլեմենտներով:
Պատին ամրացնել մաքուր հատակի նիշից 650 մմ բարձրությամբ:

ՃԱՆՈԹԱԳՐՈՒԹՅՈՒՆ

• Բոլոր նյութերը և աքսեսուարները համաձայնացնել Պատվիրատուի հետ

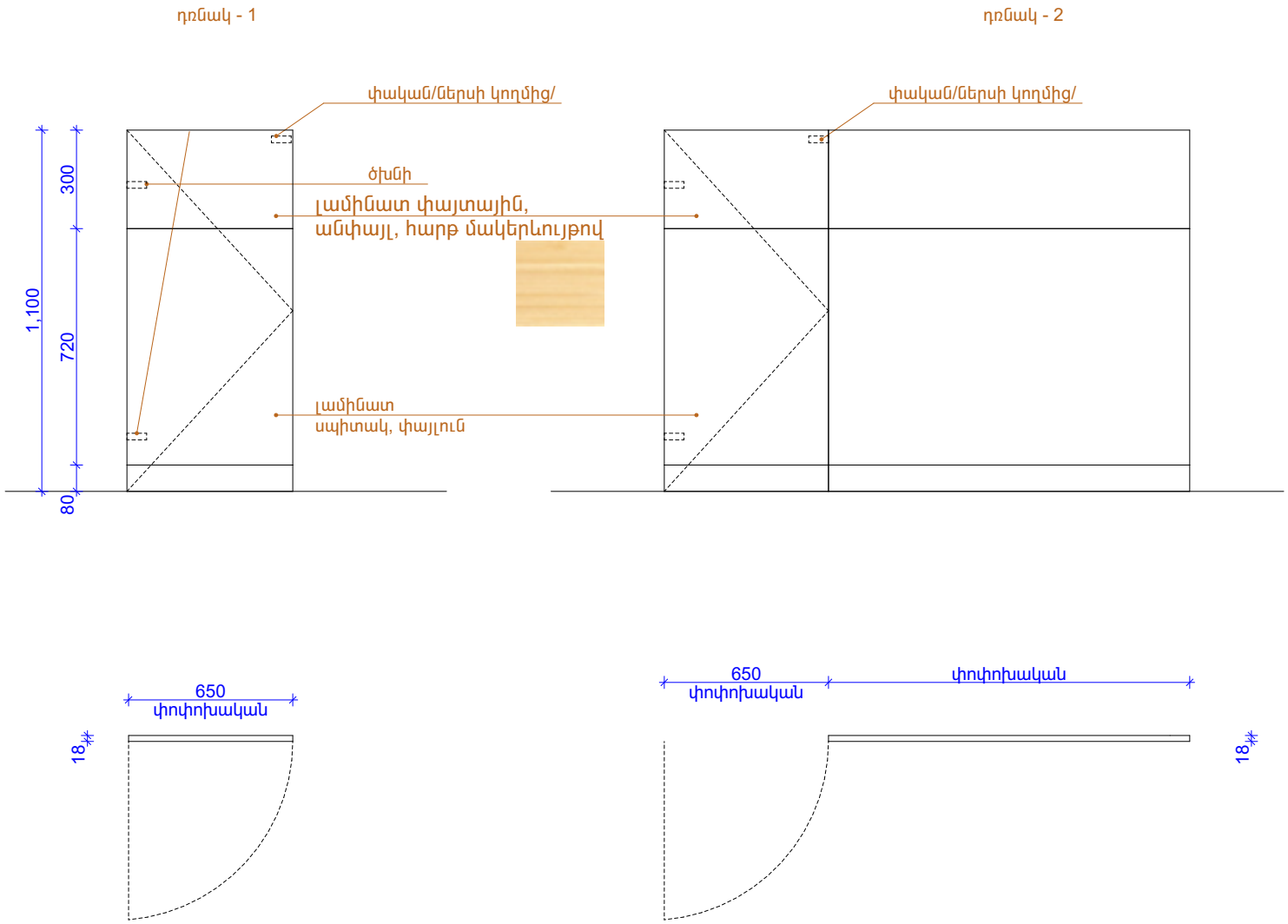
դռնակ - 1
դռնակ - 2
փական/ներսի կողմից/
փական/ներսի կողմից/
ծխնի
լամինատ փայտային,
անփայլ, հարթ մակերևույթով
լամինատ
սպիտակ, փայլուն
1,100
300
720
80
650
փոփոխական
18
650
փոփոխական
փոփոխական
18

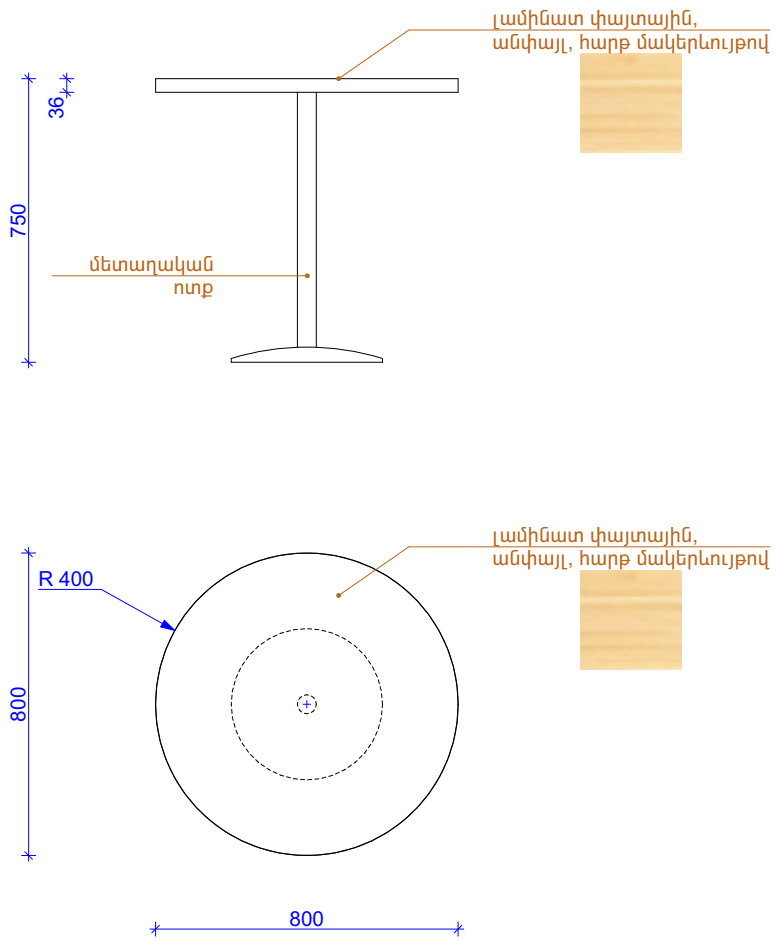
Լամինատ փայտային,
անփայլ, հարթ մակերևույթով
36
750
մետաղական
ոտք
Լամինատ փայտային,
անփայլ, հարթ մակերևույթով
R 400
800
800

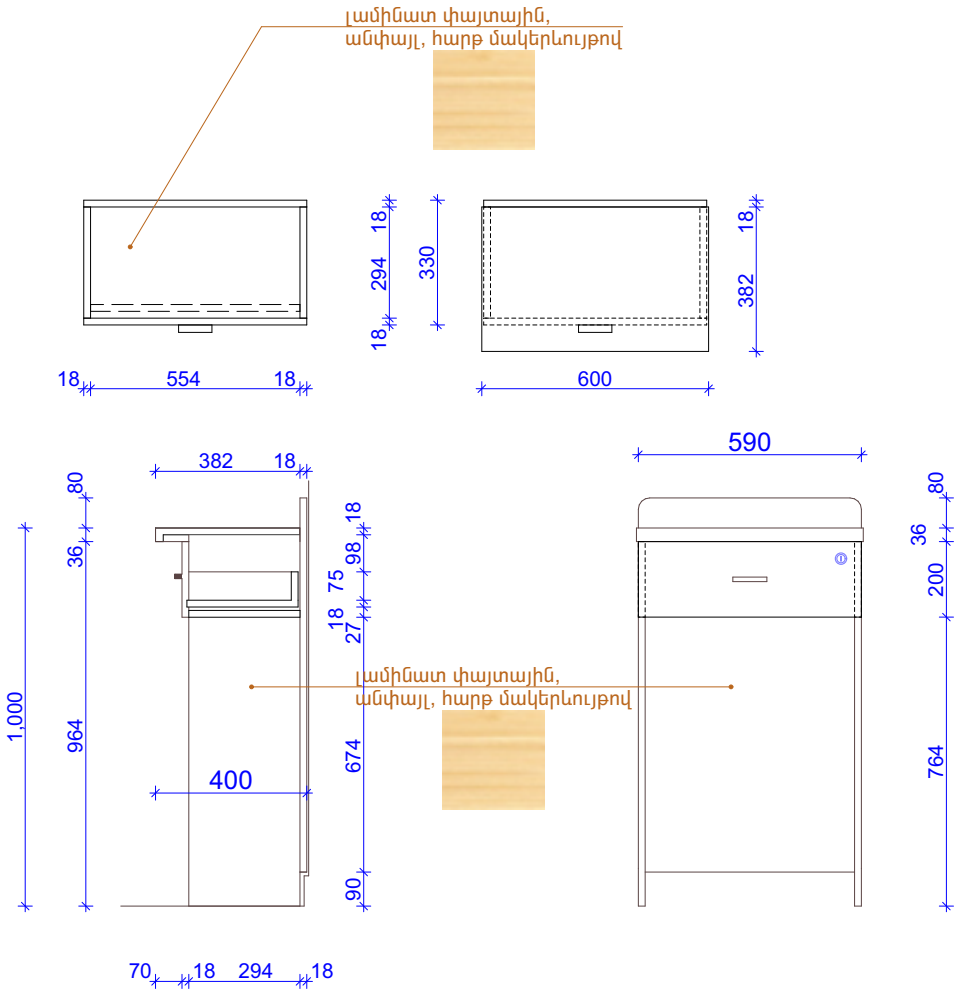

ՃԱՆՈԹԱԳՐՈՒԹՅՈՒՆ

Ամրացնել գիպսեկարտոնե պատի համար նախատեսված պրոֆիլներին

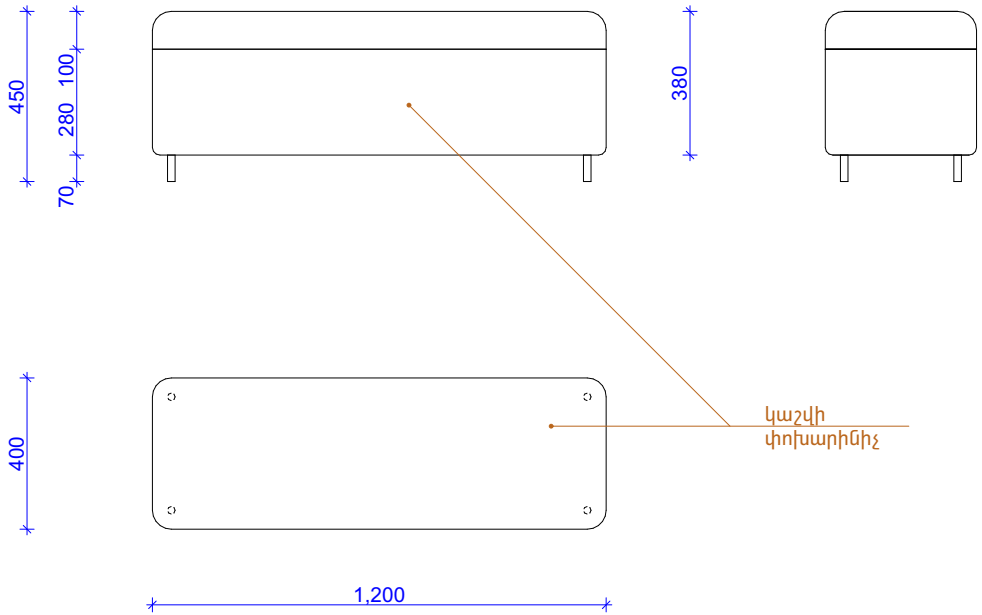
450
100
280
70
380
400
1,200
կաշվի
փոխարինիչ

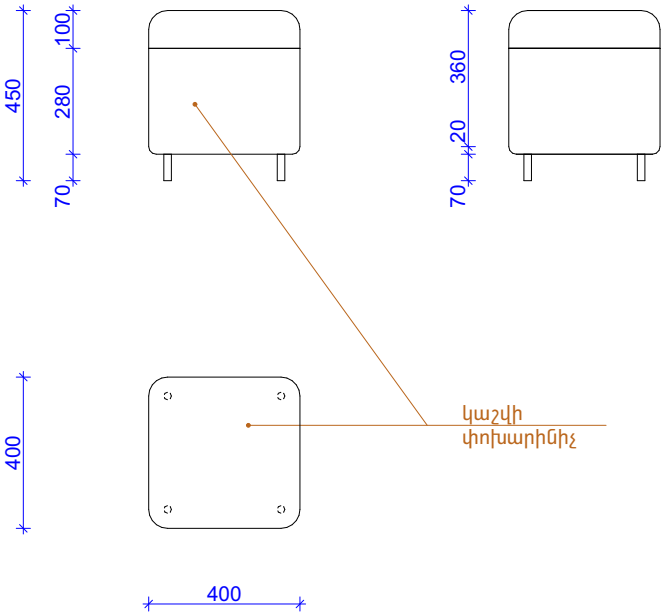
450
100
280
70
400
400
360
20
70
կաշվի
փոխարինիչ