Միջազգային 2214

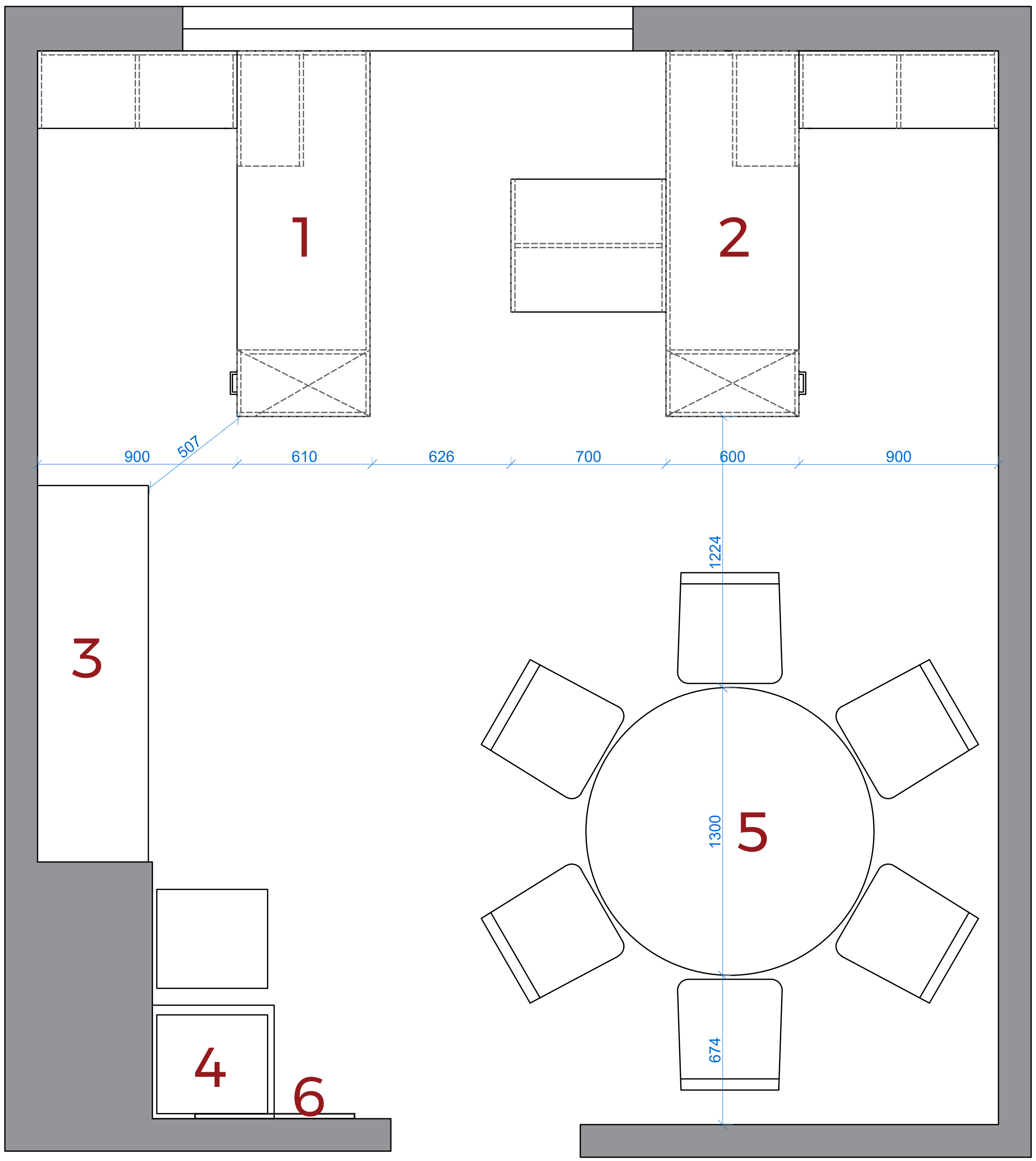

Կահավորման դասավորված

-

Քանակ

A3

Թղթի ֆորմատ

1

Էջի համար

1. Աշխատանքային սեղան

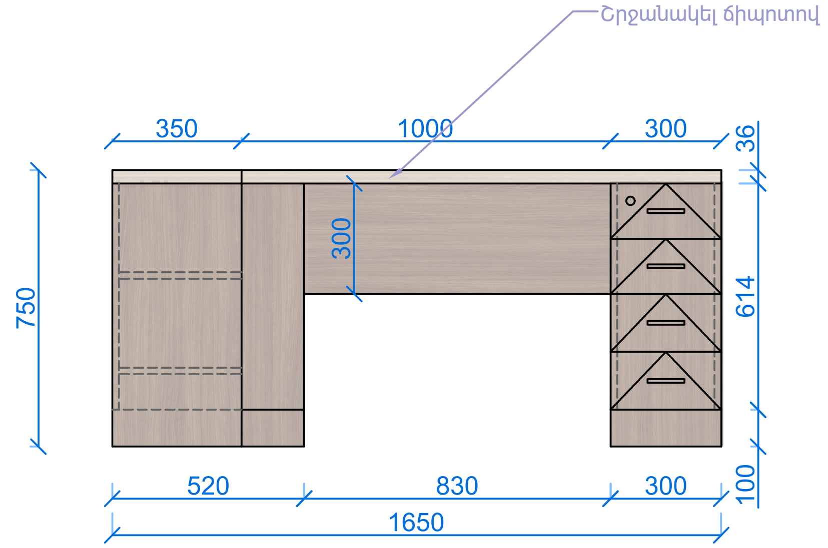

Տեսք դիմացից

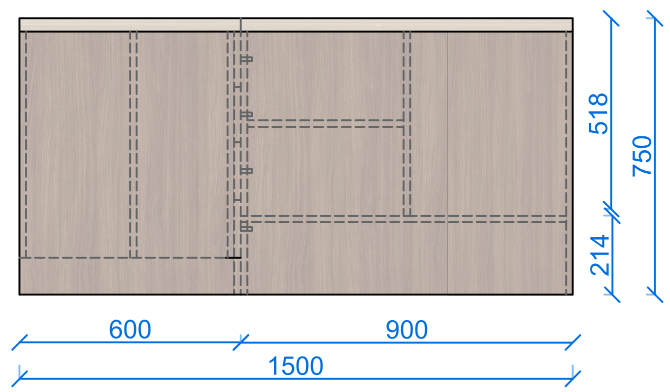

Տեսք ձախից

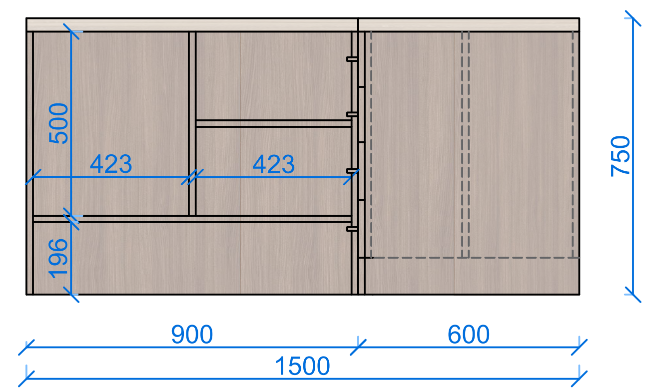

Տեսք աջից

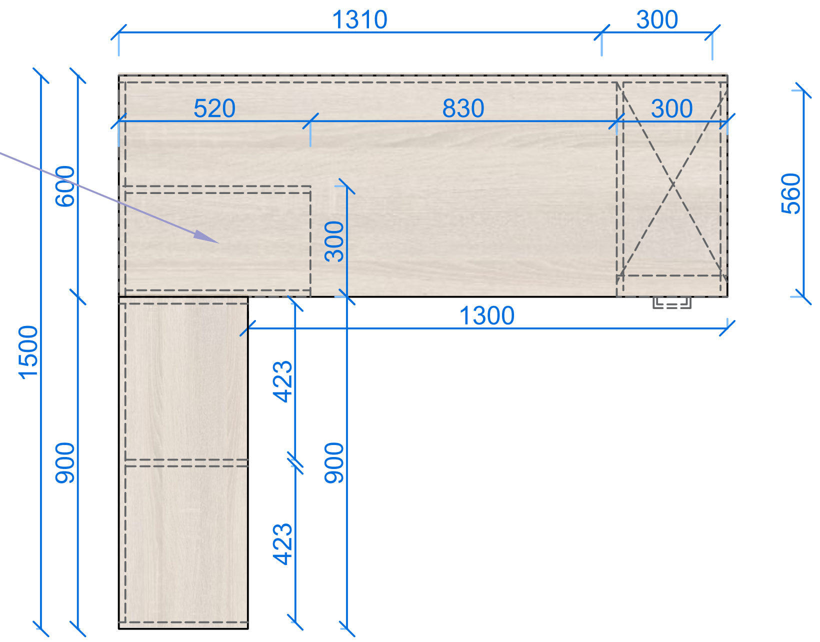

Տեսք վերևից

	ՆՅՈՒԹԵՐԻ ՑԱՆԿ	
1		ԼԴՍՊ 17 Sonomo Starwood 3660 x 1830 (ընտրված)
2	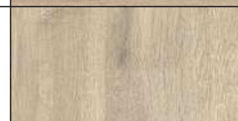	1312H Լամինացված ԴՍՊ 2800x2070x18, Ավազ բեժ Ուայթ-րիվեր կաղին (առաջարկվող)
3		3359H Լամինացված ԴՍՊ 2800x2070x18, Բաց Կաղնի Դավենպորտ Բնական/ST32 (առաջարկվող)
4		A406 Milano Frz Medelam (ընտրված)
5		ԼԴՍՊ H1307 Egger (առաջարկվող)
6	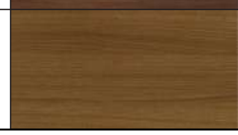	406 Լամինացված ԴՍՊ 3660x1830x18, Milano (առաջարկվող)

	ԵԶՐԺԱՊԱՎԵՆՆԵՐ		ԳԾԱՄԵՏՐ		ԲՌՆԱԿՆԵՐ	
1		Եզրաժապավեն պիվիսի (PVC) 0,4 մմ	10մ	1		De Luxe 5015-96 MBK Բռնակ անտիկ (ընտրված)
2		Շրջակալ պրոֆիլ (ճիպոտ) 36-40 X 3մմ	7մ	2		Viva 301-160 Metallic coffee Բռնակ մոդերն (առաջարկվող)

Աշխատանքային սեղան

1
Քանակ

A3
Թղթի ֆորմատ

2
Էջի համար

2. Աշխատանքային սեղան կցորդով

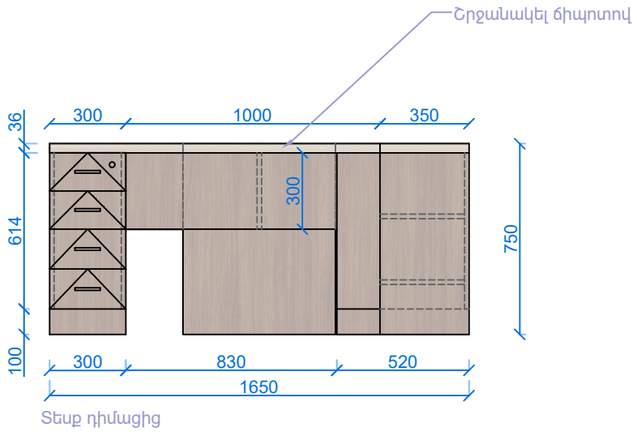

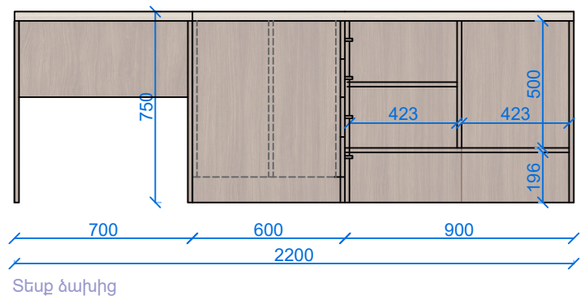

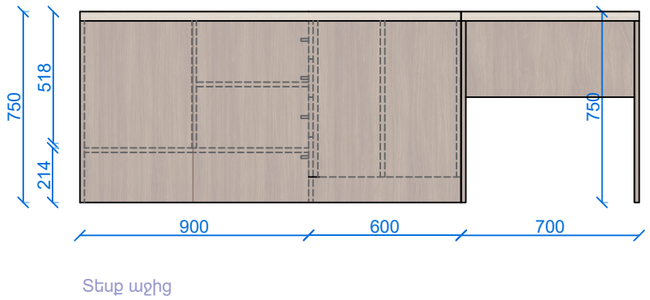

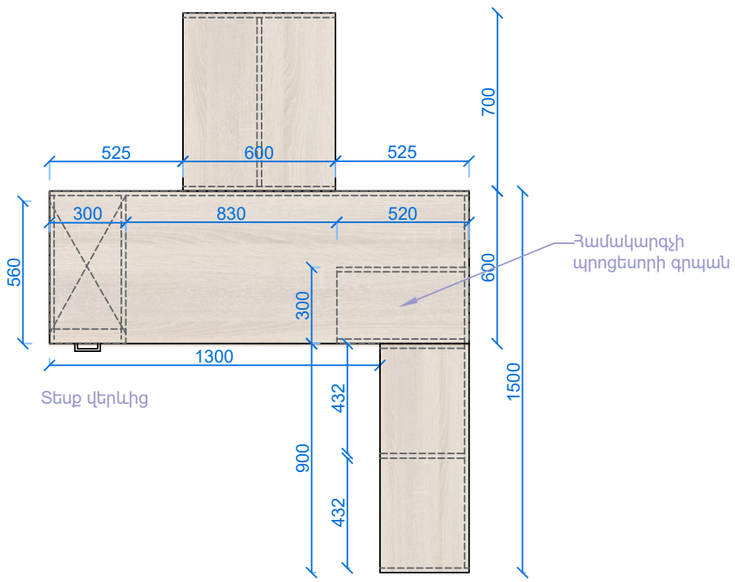

	ՆՅՈՒԹԵՐԻ ՑԱՆԿ	
1		ԼԴՍՊ 17 Sonomo Starwood 3660 x 1830 (ընտրված)
2		1312H Լամինացված ԴՍՊ 2800x2070x18, Ավազ բեժ Ուայթ-րիվեր կաղին (առաջարկվող)
3		3359H Լամինացված ԴՍՊ 2800x2070x18, Բաց Կաղնի Դավենպորտ Բնական/ST32 (առաջարկվող)
4	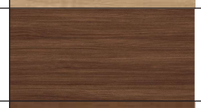	A406 Milano Frz Medelam (ընտրված)
5	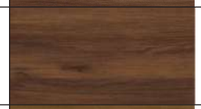	ԼԴՍՊ H1307 Egger (առաջարկվող)
6	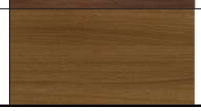	406 Լամինացված ԴՍՊ 3660x1830x18, Milano (առաջարկվող)

	ԵԶՐԺԱՊԱՎԵՆՆԵՐ		ԳԾԱՄԵՏՐ
1		Եզրաժապավեն պիվիսի (PVC) 0,4 մմ	15մ
2		Շրջակալ պրոֆիլ (ճիպոտ) 36-40 X 3մմ	10մ

	ԲՌՆԱԿՆԵՐ	
1		De Luxe 5015-96 MBK Բռնակ անտիկ (ընտրված)
2		Viva 301-160 Metallic coffee Բռնակ մոդերն

ՀՇՀՀ
ԱՐՏԱԴՐԱՆՔԱՅԻՆ ԵՎ ՇԻՆԱՐԱՐԱԿԱՆ ՀԱՅԱՍՏԱՆԻ ԱԶԳԱՅԻՆ ՀԱՄԱԼՍԱՐԱՆ

Աշխատանքային սեղան

1
Քանակ

A3
Թղթի ֆորմատ

3
Էջի համար

3. Պահարան

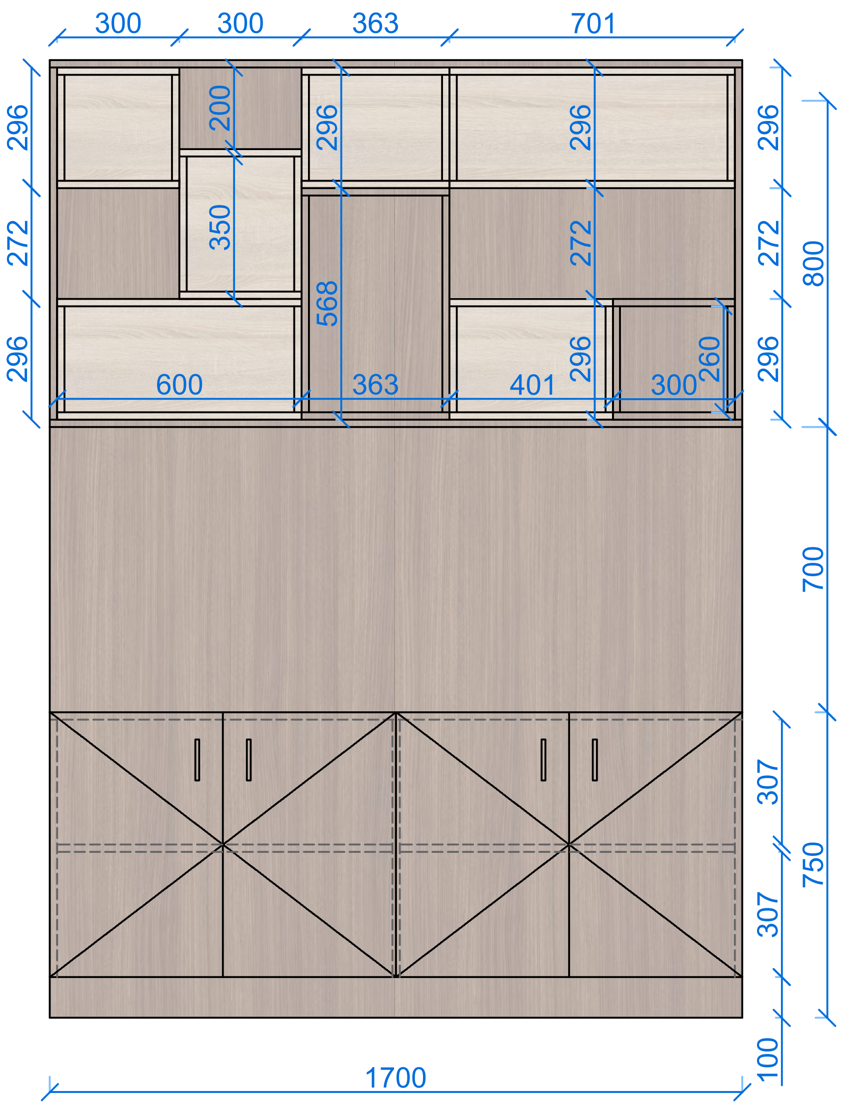

Տեսք դիմացից

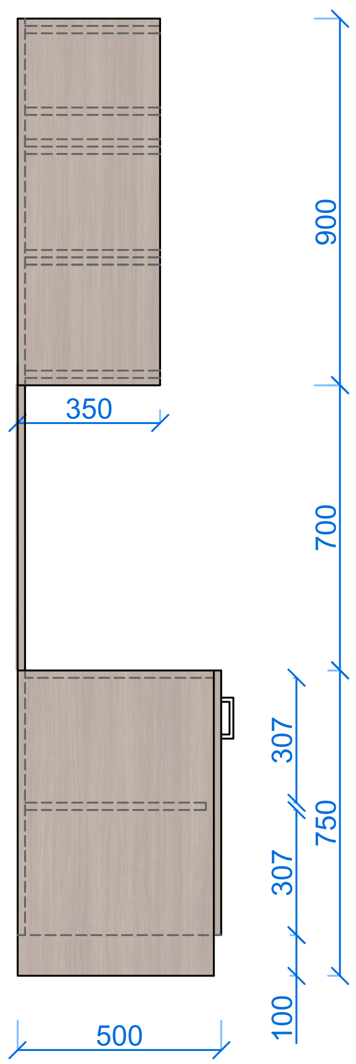

Տեսք ձախից

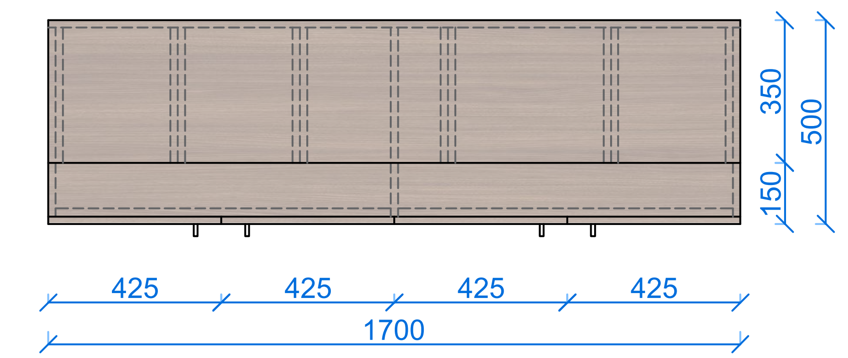

Տեսք վերևից

	ՆՅՈՒԹԵՐԻ ՑԱՆԿ	
1		ԼԴՍՊ 17 Sonomo Starwood 3660 x 1830 (ընտրված)
2	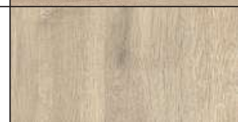	1312H Լամինացված ԴՍՊ 2800x2070x18, Ավազ բեժ Ուայթ-րիվեր կաղին (առաջարկվող)
3		3359H Լամինացված ԴՍՊ 2800x2070x18, Բաց Կաղնի Դավենպորտ Բնական/ST32 (առաջարկվող)
4		A406 Milano Frz Medelam (ընտրված)
5		ԼԴՍՊ H1307 Egger (առաջարկվող)
6	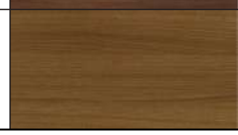	406 Լամինացված ԴՍՊ 3660x1830x18, Milano (առաջարկվող)

	ԲՌՆԱԿՆԵՐ	
1		De Luxe 5015-96 MBK Բռնակ անտիկ (ընտրված)
2		Viva 301-160 Metallic coffee Բռնակ մոդերն (առաջարկվող)

	ԵԶՐԺԱՊԱՎԵՆՆԵՐ		ԳԾԱՄԵՏՐ
1		Եզրաժապավեն պիվիսի (PVC) 0,4 մմ	40մ

Պահարան

1
Քանակ

A3
Թղթի ֆորմատ

4
Էջի համար

4. Սառնարանի պահարան

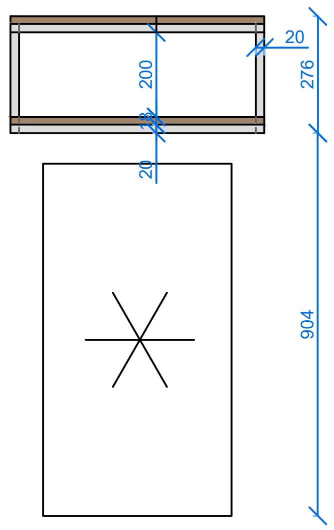

Տեսք դիմացից

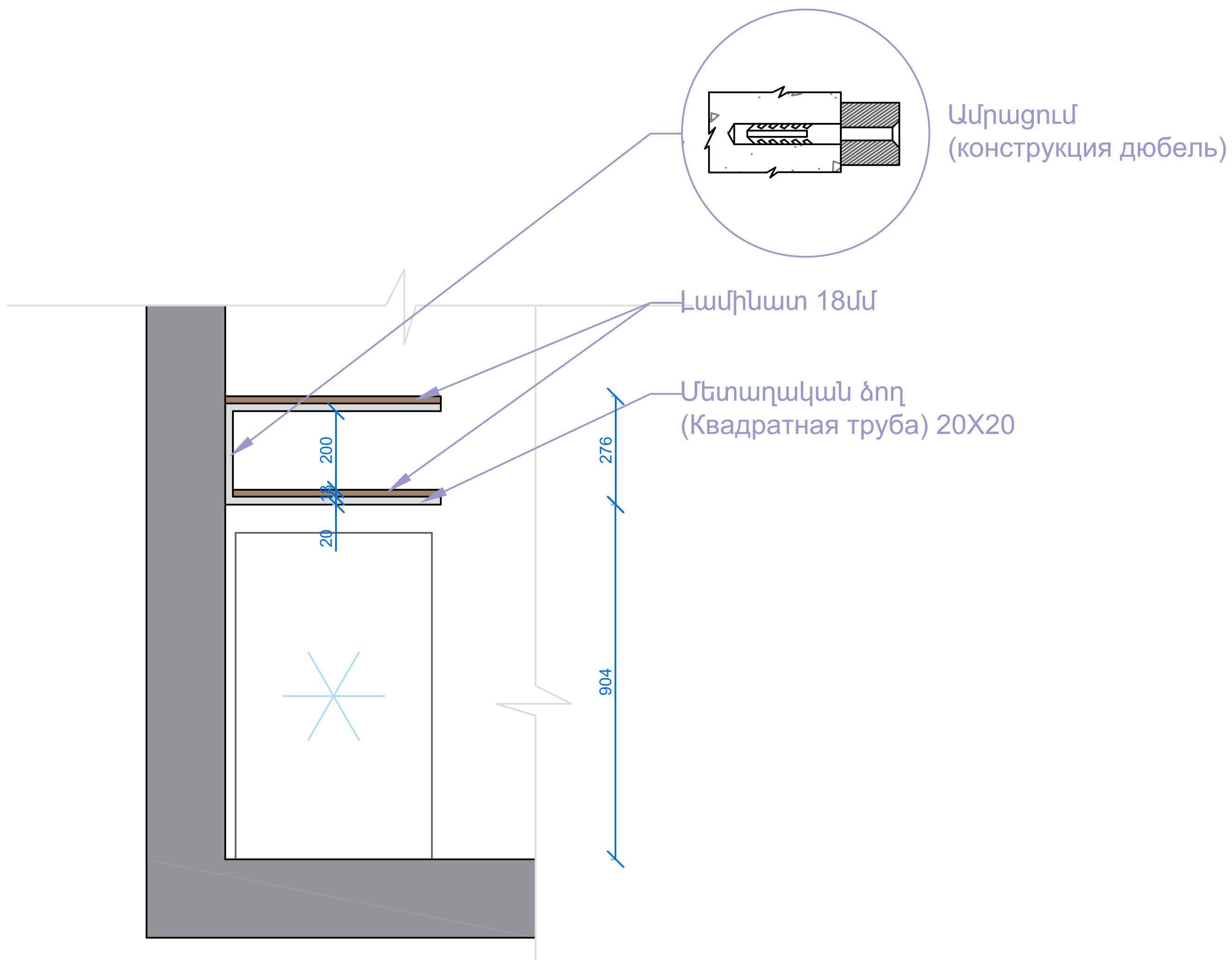

Տեսք ծախից

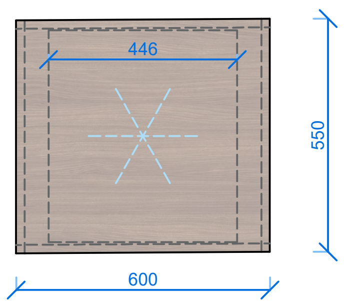

Տեսք վերևից

	ԵԶՐԺԱՊԱՎԵՆՆԵՐ		ԳԾԱՄԵՏՐ
1		Եզրաժապավեն պիվիսի (PVC) 0,4 մմ	5մ

	ՆՅՈՒԹԵՐԻ ՑԱՆԿ	
1		A406 Milano Frz Medelam (ընտրված)
2		ԼԴՍՊ H1307 Egger (առաջարկվող)
3		406 Լամինացված ԴՍՊ 3660x1830x18, Milano (առաջարկվող)

Պահարան

1
Քանակ

A3
Թղթի ֆորմատ

5. Կլոր սեղան 6 հոգու համար

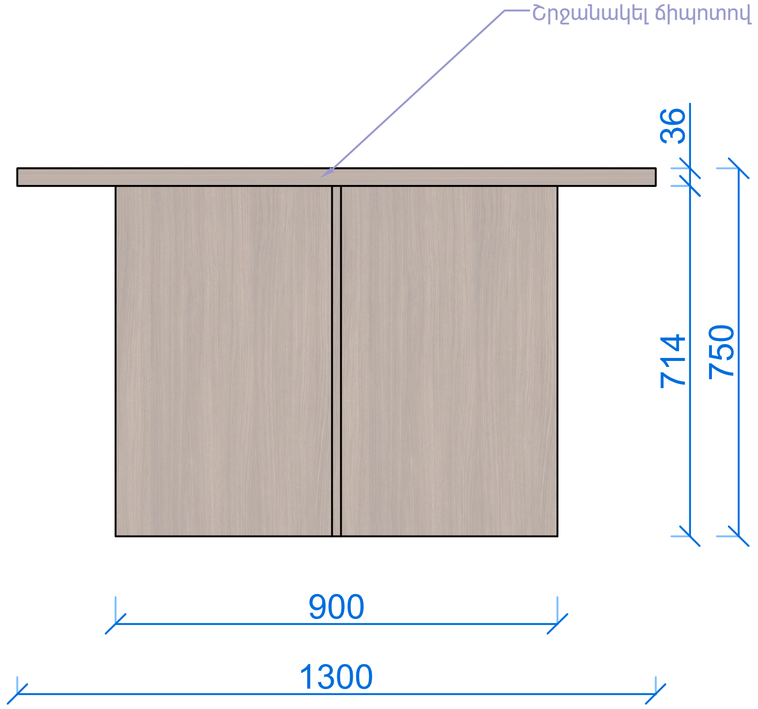

Տեսք դիմացից

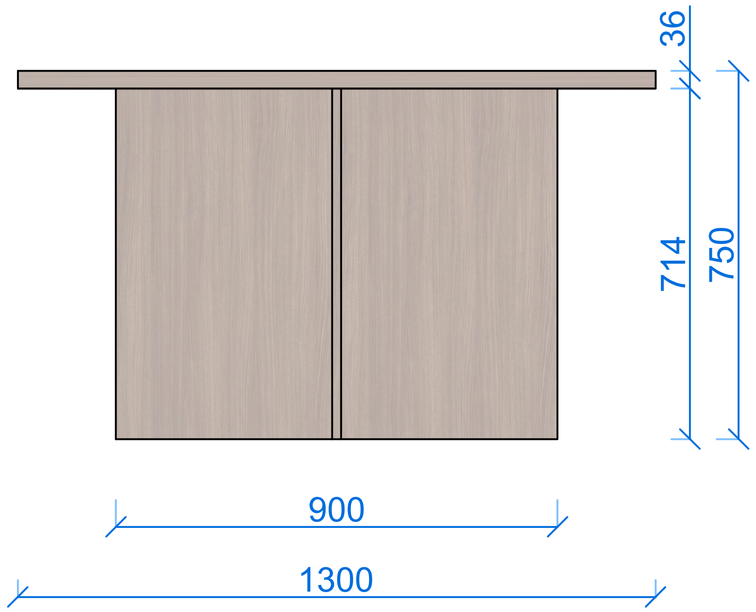

Տեսք ձախից

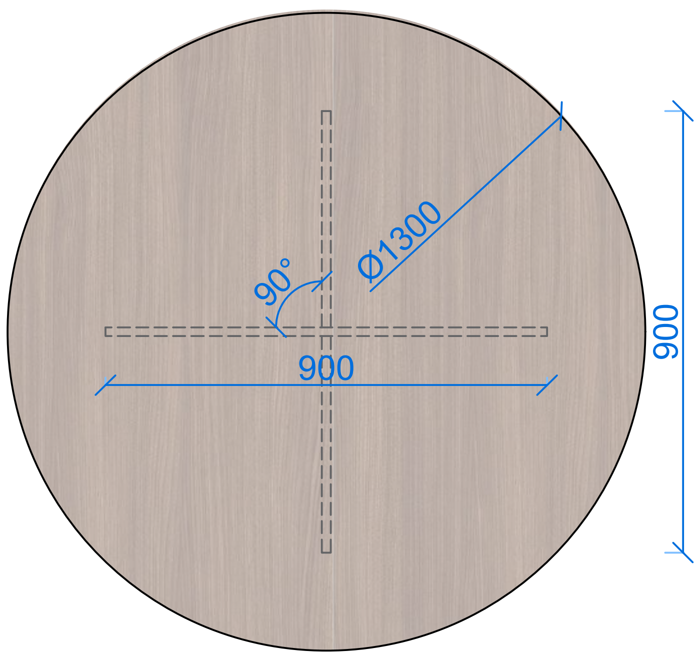

Տեսք վերևից

	ԵԶՐԺԱՊԱՎԵՆՆԵՐ	ԳԾԱՄԵՏՐ
1	Եզրաժապավեն պիվիսի (PVC) 0,4 մմ	3մ
2	Շրջակալ պրոֆիլ (ճիպոտ) 36-40 X 3մմ	4.5մ

	ՆՅՈՒԹԵՐԻ ՑԱՆԿ
1	A406 Milano Frz Medelam (ընտրված)
2	ԼԴՍՊ H1307 Egger (առաջարկվող)
3	406 Լամինացված ԴՍՊ 3660x1830x18, Milano (առաջարկվող)

ՃԱՐՏԱՐԱՊԵՏՈՒԹՅԱՆ ԵՎ ՇԻՆԱՐԱՐՈՒԹՅԱՆ ՀԱՅԱՍՏԱՆԻ ԱԶԳԱՅԻՆ ՀԱՄԱԼՍԱՐԱՆ

Սեղան

1
Քանակ

A3
Թղթի ֆորմատ

6. Կախիչ

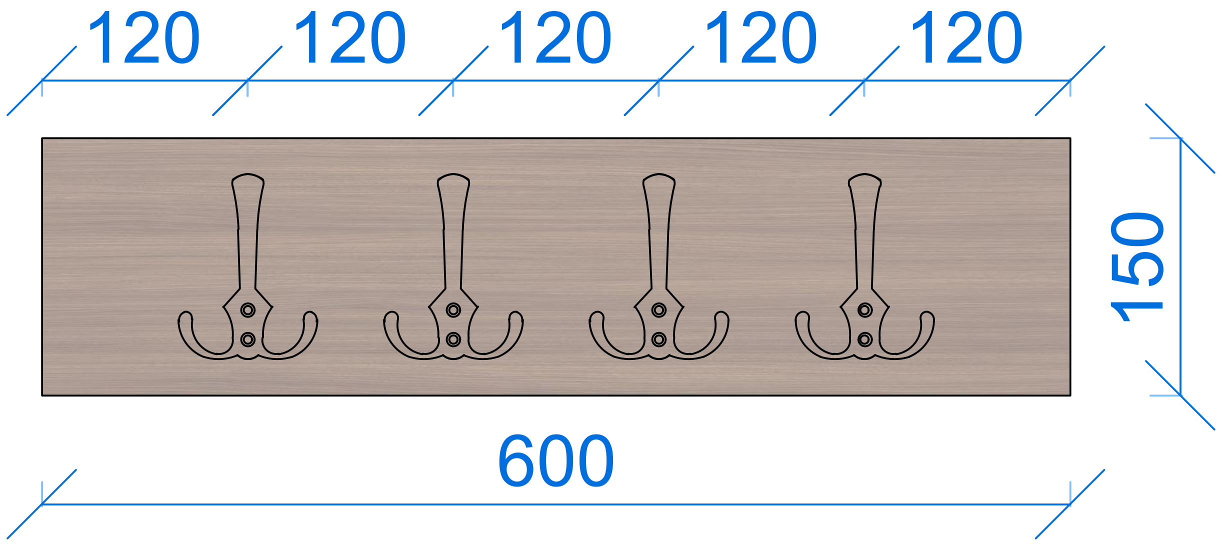

Տեսք դիմացից

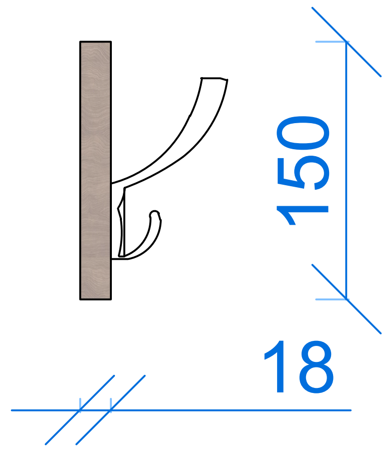

Տեսք ձախից

	ՆՅՈՒԹԵՐԻ ՑԱՆԿ	
1		A406 Milano Frz Medelam (ընտրված)
2		ԼԴՍՊ H1307 Egger (առաջարկվող)
3		406 Լամինացված ԴՍՊ 3660x1830x18, Milano (առաջարկվող)
4		R20MBK Կախիչ կախույքի, երեք տեղ (ընտրված)
5		De Luxe HK5938-MBK Կախիչ կախույքի, երեք տեղ (առաջարկվող)

	ԵԶՐԺԱՊԱՎԵՆՆԵՐ		ԳԾԱՄԵՏՐ
1		Եզրաժապավեն պիվիսի (PVC) 0,4 մմ	1.5մ

Կախիչ

1
Քանակ

A3
Թղթի ֆորմատ

Դիմադիր սեղան

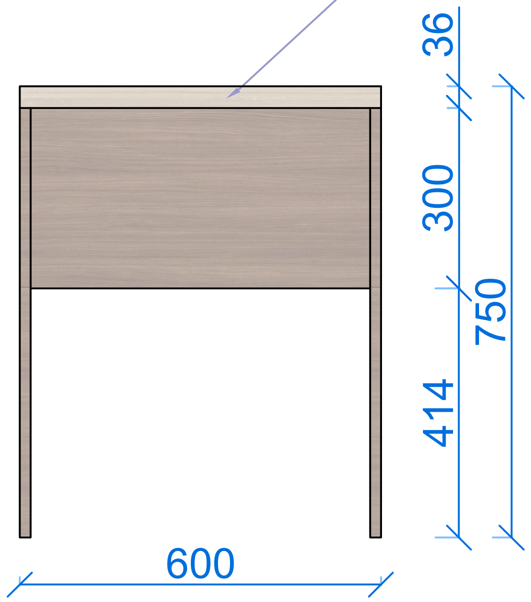

Տեսք դիմացից

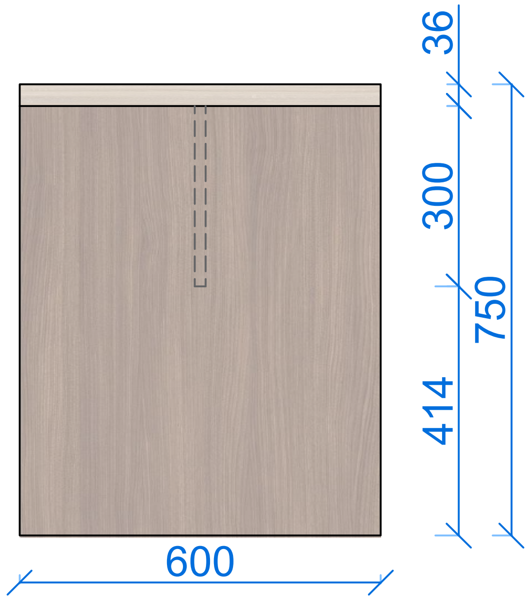

Տեսք ձախից

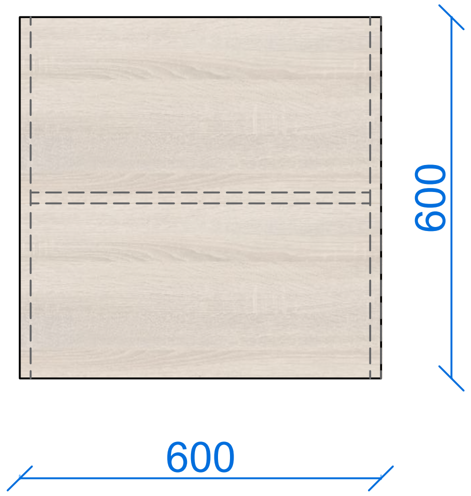

Տեսք վերևից

	ՆՅՈՒԹԵՐԻ ՑԱՆԿ	
1		ԼԴՍՊ 17 Sonomo Starwood 3660 x 1830 (ընտրված)
2		1312H Լամինացված ԴՍՊ 2800x2070x18, Ավազ բեժ Ուայթ-րիվեր կաղին (առաջարկվող)
3		3359H Լամինացված ԴՍՊ 2800x2070x18, Բաց Կաղնի Դավենպորտ Բնական/ST32 (առաջարկվող)
4		A406 Milano Frz Medelam (ընտրված)
5		ԼԴՍՊ H1307 Egger (առաջարկվող)
6	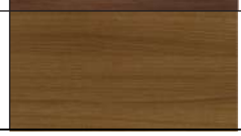	406 Լամինացված ԴՍՊ 3660x1830x18, Milano (առաջարկվող)

	ԵԶՐԺԱՊԱՎԵՆՆԵՐ		ԳԾԱՄԵՏՐ
1		Եզրաժապավեն պիվիսի (PVC) 0,4 մմ	3.5մ
2		Շրջակալ պրոֆիլ (ճիպոտ) 36-40 X 3մմ	2.5մ

Դիմադիր սեղան

1
Քանակ

A3
Թղթի ֆորմատ

8
Էջի համար