Իրավաբանների սենյակ

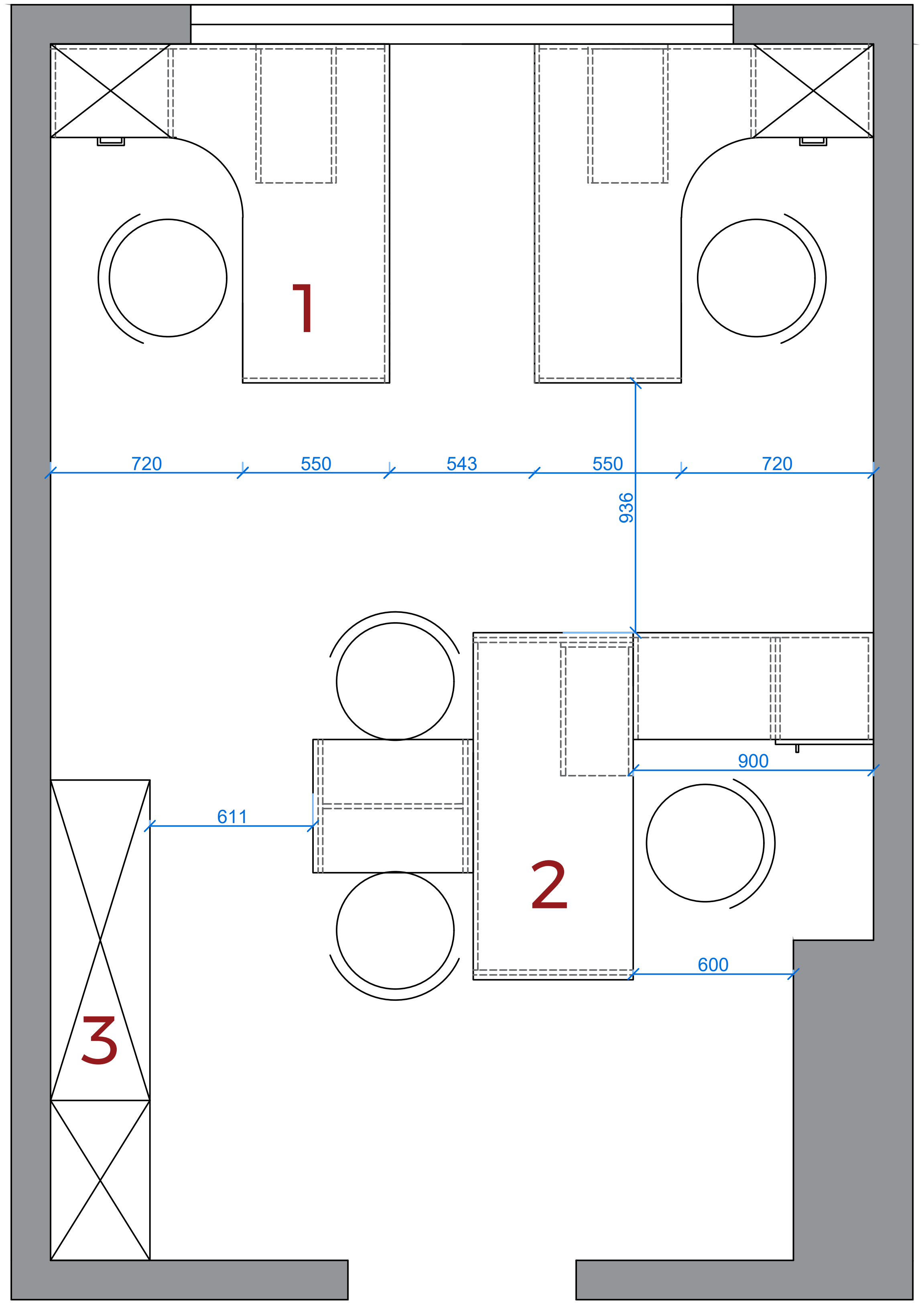

Կահավորման հատակագիծ

-
Քանակ

A3
Թղթի ֆորմատ

9
Էջի համար

1. Աշխատանքային սեղան

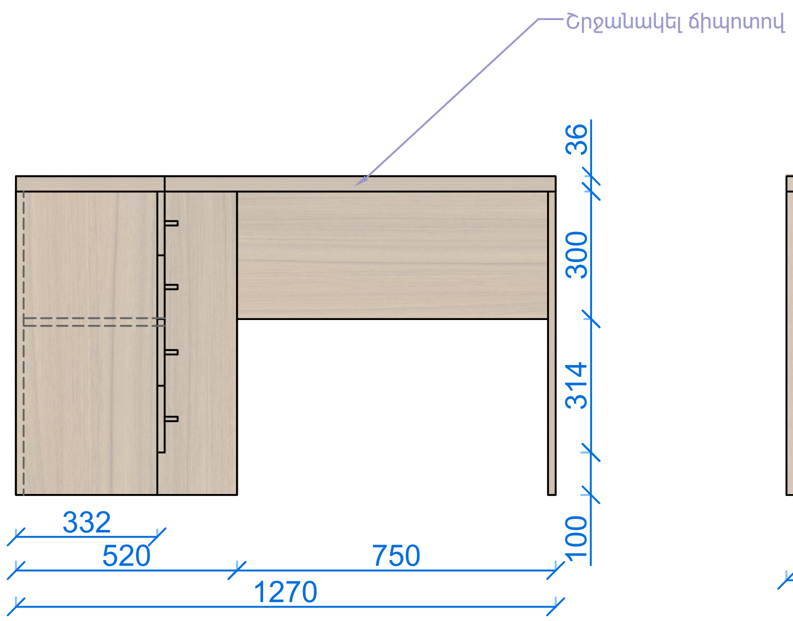

Տեսք դիմացից

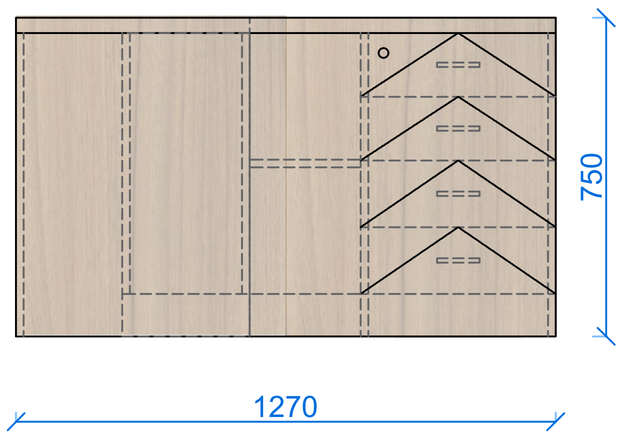

Տեսք ձախից

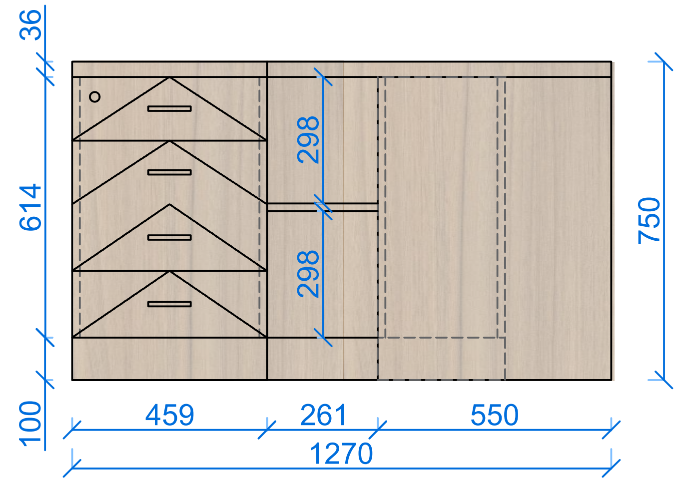

Տեսք աջից

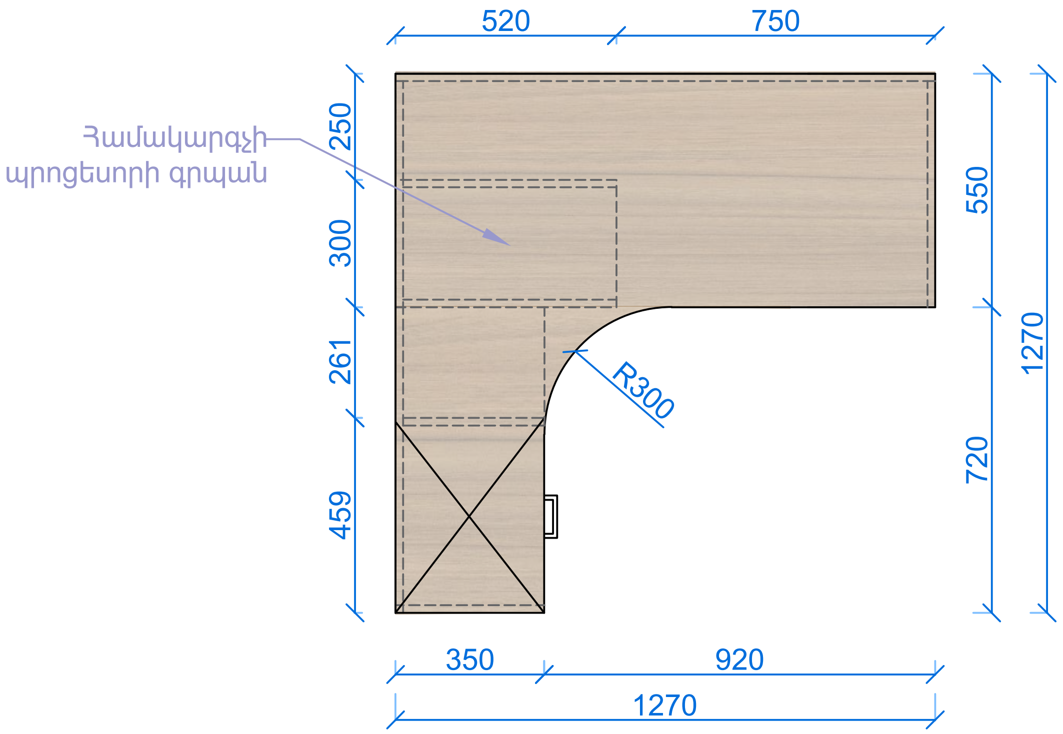

Տեսք վերևից

	ՆՅՈՒԹԵՐԻ ՑԱՆԿ	
1		3734H Լամինացված ԴՍՊ 2800x2070x18, NATURAL DIJON WALNUT գր.1(ընտրված)
2		406 Լամինացված ԴՍՊ 3660x1830x18, Milano (առաջարկվող)
3		De Luxe 5015-96 MBK Բռնակ անտիկ (ընտրված)
4		Viva 301-160 Metallic coffee Բռնակ մոդերն (առաջարկվող)

	ԵԶՐԺԱՊԱՎԵՆՆԵՐ		ԳԾԱՄԵՏՐ
1		Եզրաժապավեն պիվիսի (PVC) 0,4 մմ	17մ
2		Շրջակալ պրոֆիլ (ճիպոտ) 36-40 X 3մմ	10մ

Աշխատանքային սեղան

2
Քանակ

A3
Թղթի ֆորմատ

2. Աշխատանքային սեղան կցորդով

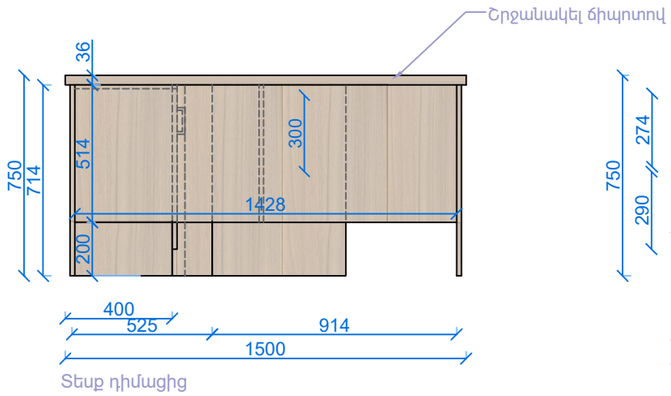

Տեսք դիմացից

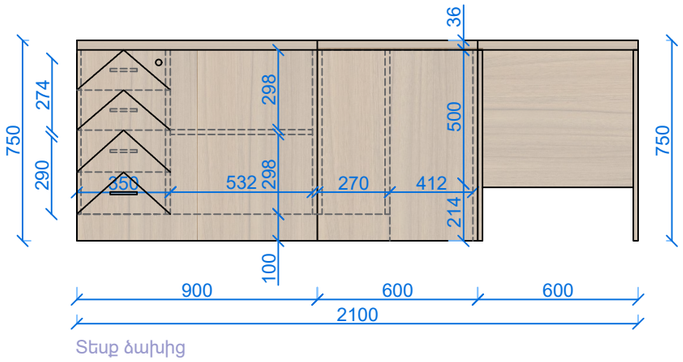

Տեսք ձախից

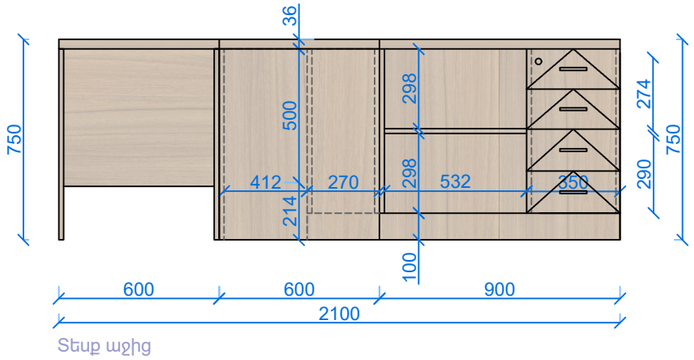

Տեսք աջից

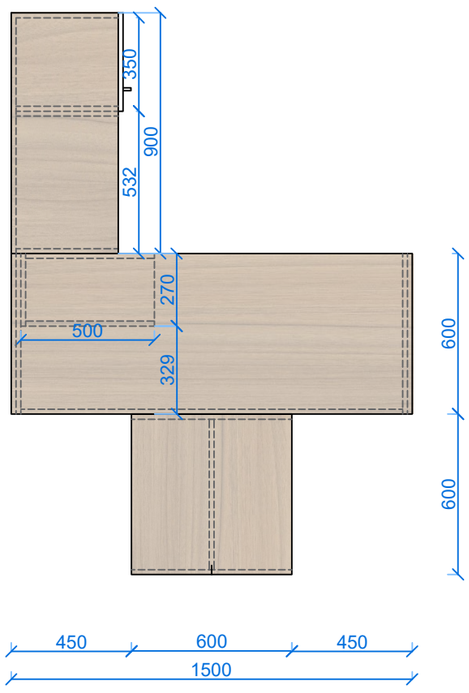

Տեսք վերևից

	ԵԶՐԺԱՊԱՎԵՆՆԵՐ		ԳԾԱՄԵՏՐ
1		Եզրաժապավեն պիվիսի (PVC) 0,4 մմ	13մ
2		Ծրջակալ պրոֆիլ (ճիպոտ) 36-40 X 3մմ	10մ

	ՆՅՈՒԹԵՐԻ ՑԱՆԿ	
1	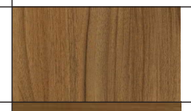	3734H Լամինացված ԴՍՊ 2800x2070x18, NATURAL DIJON WALNUT գր.1(ընտրված)
2		406 Լամինացված ԴՍՊ 3660x1830x18, Milano (առաջարկվող)
3		De Luxe 5015-96 MBK Բռնակ անտիկ (ընտրված)
4		Viva 301-160 Metallic coffee Բռնակ մոդերն (առաջարկվող)

ՀՇՀՀ
ԱՐՏԱԴՐԱՆՔԱՅԻՆ ԵՎ ՇԻՆԱՐԱՐԱԿԱՆ ՀԱՅԱՍՏԱՆԻ ԱԶԳԱՅԻՆ ՀԱՄԱԼՍԱՐԱՆ

Աշխատանքային սեղան

1
Քանակ

A3
Թղթի ֆորմատ

11
Էջի համար

3. Պահարան

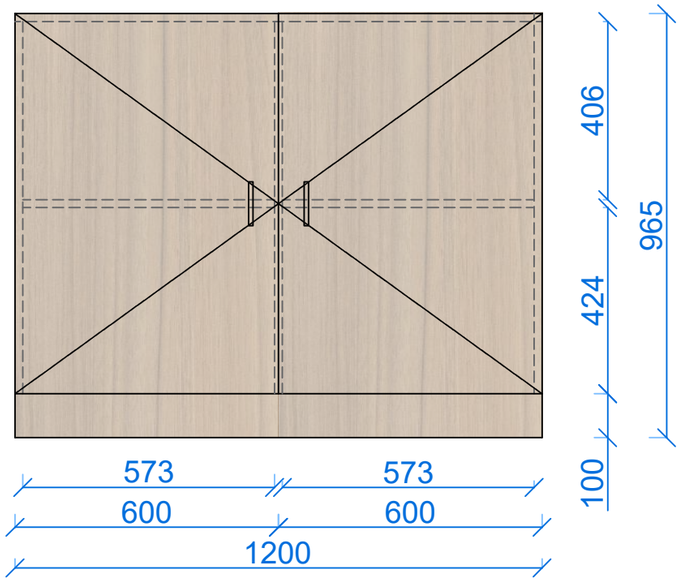

Տեսք դիմացից

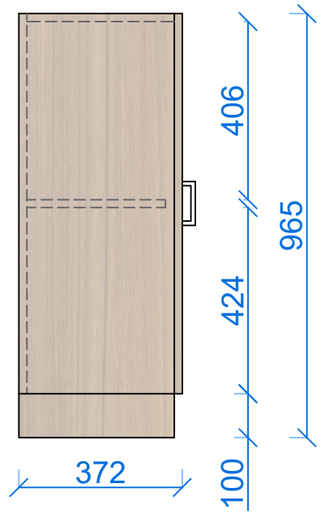

Տեսք ձախից

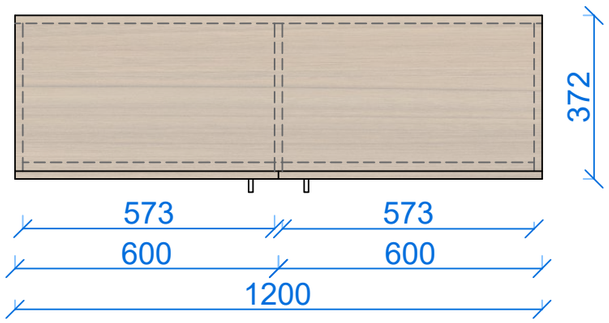

Տեսք վերևից

	ԵԶՐԺԱՊԱՎԵՆՆԵՐ		ԳԾԱՄԵՏՐ
1		Եզրաժապավեն պիվիսի (PVC) 0,4 մմ	13.5մ

	ՆՅՈՒԹԵՐԻ ՑԱՆԿ	
1	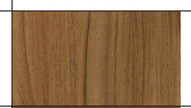	3734H Լամինացված ԴՍՊ 2800x2070x18, NATURAL DIJON WALNUT գր.1(ընտրված)
2		406 Լամինացված ԴՍՊ 3660x1830x18, Milano (առաջարկվող)
3		De Luxe 5015-96 MBK Բռնակ անտիկ (ընտրված)
4		Viva 301-160 Metallic coffee Բռնակ մոդերն (առաջարկվող)

ՀՇՀՀ
ԱՐՏԱԴՐԱՆՔԱՅԻՆ ԵՎ ՇԻՆԱՐԱՐԱԿԱՆ ՀԱՅԱՍՏԱՆԻ ԱԶԳԱՅԻՆ ՀԱՄԱԼՍԱՐԱՆ

Պահարան

1
Քանակ

A3
Թղթի ֆորմատ

12
Էջի համար