Պահարան, 2110 սենյակ

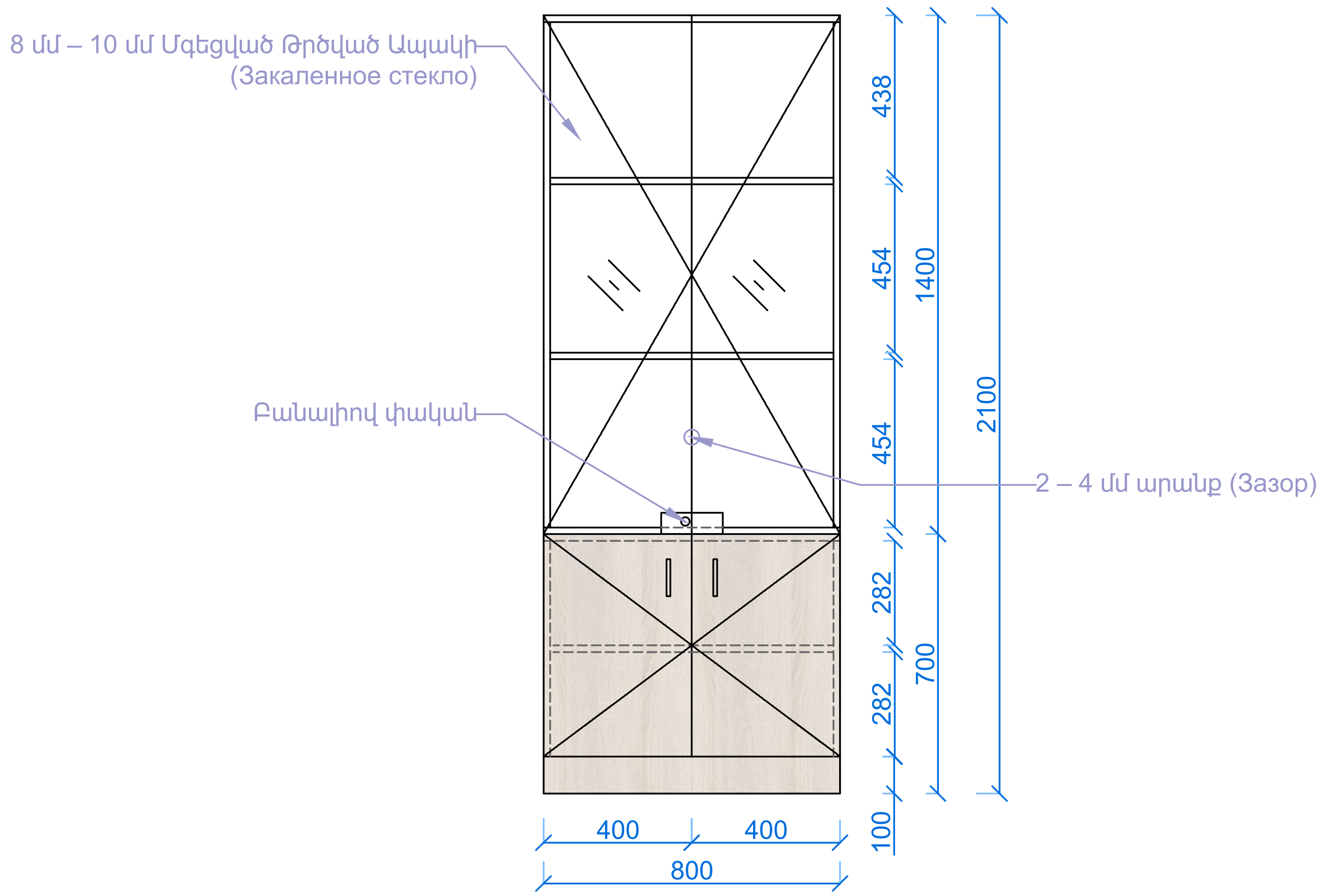

Տեսք դիմացից

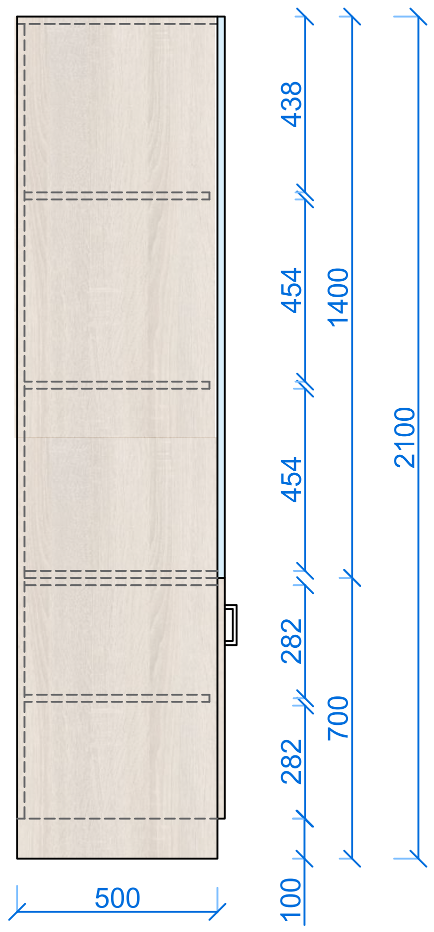

Տեսք ձախից

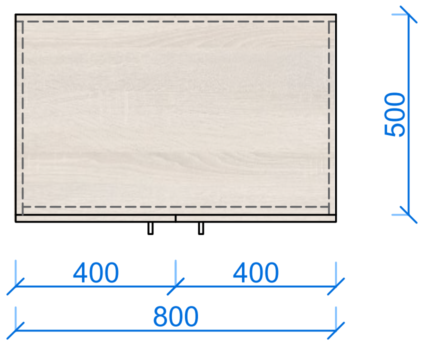

Տեսք վերևից

	ԵԶՐԺԱՊԱՎԵՆՆԵՐ		ԳԾԱՄԵՏՐ
1		Եզրաժապավեն պիվիսի (PVC) 0,4 մմ	14մ

	ՆՅՈՒԹԵՐԻ ՑԱՆԿ	
1		ԼԴՍՊ 17 Sonomo Starwood 3660 x 1830 (ընտրված)
2		1312H Լամինացված ԴՍՊ 2800x2070x18, Ավազ բեժ Ուայթ-րիվեր կաղին
3		3359H Լամինացված ԴՍՊ 2800x2070x18, Բաց Կաղնի Դավենպորտ Բնական/ST32
4		De Luxe 5015-96 MBK Բռնակ անտիկ (ընտրված)
5		Viva 301-160 Metallic coffee Բռնակ մոդերն (առաջարկվող)

Պահարան

1
Քանակ

A3
Թղթի ֆորմատ