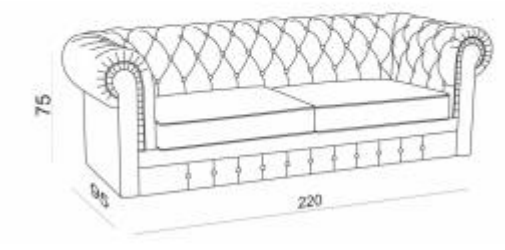
75
95
220

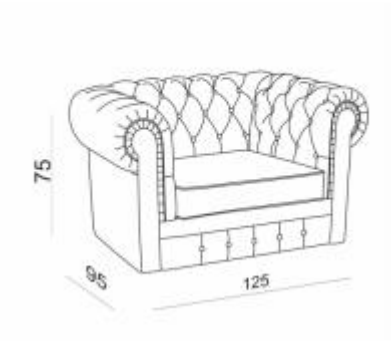
75
95
125